游泳池附件安装及设备选用

批准部门	中华人民共和国建设部	批准文号	建质[2004]73号
主编单位	中国建筑标准设计研究院 中国游泳协会	统一编号	GJBT-736
实行日期	二00四年六月一日	图 集 号	04S107

主编单位负责人 王子艳 李桦
主编单位技术负责人 顾均 王钱生
技术审定人 夏葆真 汤怡宏
设计负责人 丁静芬 王志向

目　　录

目录 ----------1-3
总说明----------4-7
游泳池水循环方式及主要附件图---------- 8
游泳池给水排水附件
给水口（一）---------- 9
给水口（二）---------- 10
池底给水口安装（一）---------- 11
池底给水口安装（二）---------- 12
池壁给水口安装（一）---------- 13
池壁给水口安装（二）---------- 14
回水口安装（一）---------- 15
回水口安装（二）---------- 16
回水口安装（三）---------- 17
回水口安装（四）---------- 18
回水口安装（五）---------- 19
回水口安装（六）---------- 20
吸污接口安装（一）---------- 21
吸污接口安装（二）---------- 22
吸污接口安装（三）---------- 23
吸污接口安装（四）---------- 24

溢流水槽组合式格栅板（一）---------- 25
溢流水槽组合式格栅板（二）---------- 26
溢流水槽组合式格栅板（三）---------- 27
溢流水槽组合式格栅板（四）---------- 28
溢流水槽组合式格栅板（五）---------- 29
溢流水槽格栅板及排水管安装 ---------- 30
溢流回水槽格栅板、回水口安装---------- 31

游泳池其他附件

出发召回线安装 ---------- 32
仰泳转身标志线安装 ---------- 33
固定锚 ---------- 34
分道线（水线）安装（一）---------- 35
分道线（水线）安装（二）---------- 36
分道线（水线）安装（三）---------- 37
分道线（水线）安装（四）---------- 38
扶梯 ---------- 39
扶梯安装---------- 40
扶手安装（一） ---------- 41
扶手安装（二） ---------- 42
出发台安装（一） ---------- 43
出发台安装（二）---------- 44
出发台安装（三）---------- 45
出发台安装（四）---------- 46
出发台安装（五）---------- 47
出发台安装（六）---------- 48
出发台安装（七）---------- 49

游泳池水净化工艺流程图

逆流式全流量臭氧消毒池水净化工艺流程示意图 -------- 50
逆流式分流量臭氧消毒池水净化工艺流程示意图 -------- 51
逆流式氯消毒池水净化工艺流程示意图 ---------- 52
顺流式氯消毒池水净化工艺流程示意图（一）---------- 53
顺流式氯消毒池水净化工艺流程示意图（二）---------- 54

游泳池设备选用表

毛发聚集器外形尺寸及技术参数 ---------- 55
立式压力过滤器外形尺寸及技术参数（一）---------- 56
立式过滤器外形尺寸及技术参数（二）---------- 57
立式过滤器外形尺寸及技术参数（三）---------- 58
立式过滤器外形尺寸及技术参数（四）---------- 59

卧式过滤器外形尺寸及技术参数（一）---------- 60
卧式过滤器外形尺寸及技术参数（二）---------- 61
卧式过滤器外形尺寸及技术参数（三）---------- 62
臭氧发生器外形尺寸及技术参数（一）---------- 63
臭氧发生器外形尺寸及技术参数（二）---------- 64
活性炭吸附罐外形尺寸及技术参数（一）---------- 65
活性炭吸附罐外形尺寸及技术参数（二）---------- 66
DFQ-YS(Z)加热器外形尺寸---------- 67
DFQ-YS加热器外形尺寸及技术参数 ---------- 68
DFQ-YZ加热器外形尺寸及技术参数 ---------- 69
BR3加热器外形尺寸---------- 70
BR3加热器外形尺寸及技术参数（一）---------- 71
BR3加热器外形尺寸及技术参数（二）---------- 72
不同池容泳池设备选用计算表（一）---------- 73
不同池容泳池设备选用计算表（二）---------- 74

总 说 明

1、编制依据

本图集根据建设部建设[2000]110号“关于印发《二000年国家建筑标准设计编制工作计划》的通知”编制。

2、设计依据

《建筑给水排水设计规范》GB50015-2003

《生活饮用水卫生标准》GB5749

《体育建筑设计规范》 JGJ31-2003 J265-2003

《游泳竞赛规则 2003》 中国游泳协会 2003.4

《游泳池和水上游乐池给水排水设计规程》CECS14;2002

3、本图集适用于新建或改建的人工建造游泳池，包括比赛池、训练池及公共游泳池的各类附件安装及池水净化处理主要设备的选用。跳水池、水上游乐池等可参照使用。图集中其他附件的有关内容可供土建专业参考选用。

4、附件

4.1 给水排水附件及采用符号

给水口（GSK） 回水口及回水口格栅（HSK） 吸污接口（XWK） 溢水格栅（GS）

4.2 其它附件及采用符号

分道线（水线）固定锚（SXM） 出发召回线（ZHX） 仰泳转身标志线（ZSX） 出发台（CFT） 固定锚（GDM） 扶梯（FT） 扶手（FS）

4.3 主要设备及采用符号

毛发聚集器（MJQ） 立式过滤器（GLQ） 卧式过滤器（GWQ） 活性炭吸附罐（XFG）

4.4 图集中附件产品系列代号

ZY系列（卓越）—— 北京卓越环益泳池设备有限公司（中澳合资）产品

AST系列 ———— 西班牙ASTRALPOOL集团公司产品

JT系列（金泰）——浙江省上虞市金泰泳池环保设备有限公司产品

BJ系列（保捷）—— 佛山市顺德区联盛泳池浴室工程有限公司产品

4.5 图集中采用的编号示例

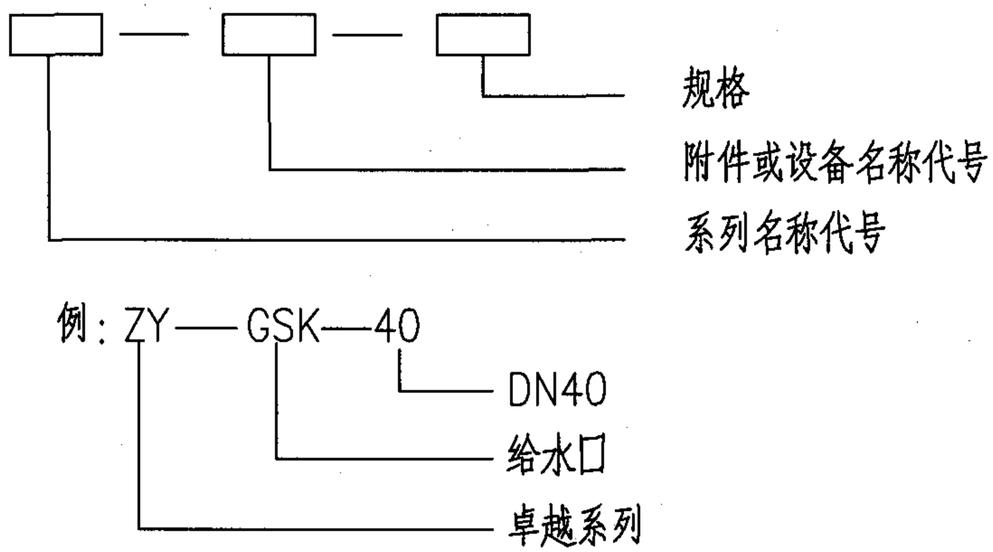

总说明								图集号	04S107
审核	夏葆真	夏葆真	校对	曾雪华	曾雪华	设计	丁再励	丁再励	页	4

5、主要附件设置要求

5.1 给水口

5.1.1 给水口设置数量应根据池水循环流量的要求计算后确定。

5.1.2 池水为逆流循环时，给水口应采用池底型。池底给水口和配管一般采用埋在垫层内或穿池底的安装方式，具体做法见安装大样图。标准池池底给水口的布置应均匀布置在每条泳道分隔线在池底的水平投影线上，其纵向间距为3.0m；非标准池应按每个给水口的服务面积为7.6~8.0m^2均匀布置。

5.1.3 池水为顺流循环时，给水口应采用池壁型。两侧壁给水时，给水口间距不宜超过3.0m；端壁给水时，给水口应在水线挂钩下的端壁上；且在池子拐角处距端壁或另一池壁的距离不得超过1.5m。并应布置在池水水表面下0.5~1.0m处。当泳池水深超过2.5m时，宜设置上、下两层给水口，且上、下层给水口错开布置，最底层给水口应高于池底内表面0.5m。

5.1.4 池水为混合流式循环时，从池表面溢流的回水量宜按大于循环水量的60%确定；从池底回水口的回水量，不宜大于循环水量的40%。

5.2 回水口及格栅

5.2.1 回水口设置的数量应按池水循环流量计算确定，回水口格栅的不同型式及材质可按图集选用。

5.2.2 回水口设置位置应使池水均匀循环，不发生短流。

5.2.3 池水逆流式循环，回水口应设在溢流回水槽内；池水混合流式循环，回水口应分别设在溢流槽内和池底；池水顺流式循环时，回水口设在池底。

5.2.4 溢流水槽内回水口的设置间距不宜大于3.0~3.5m，回水口接管直径不宜小于DN50，其数量应按计算值的1.2倍设置。

5.2.5 池底回水口顶面应设栅板。格栅孔缝宽度成人池不得超过10mm，儿童池不得超过8mm。格栅孔缝水流速度不应大于0.2m/s。

5.2.6 池底回水口过水面积不得小于连接管截面积的6倍，数量应按淹没流计算确定，但不得小于2个，设置在池底最低处，宜做成坑槽式，栅板表面与设置处池底内表面平。回水口的管道连接应使各回水口出水均匀。

5.2.7 回水口的格栅板和盖座应固定牢固。

5.3 吸污接口

5.3.1 吸污接口的数量在泳池每边侧壁上设3个，可等距离布置，一般在池侧壁的池水表面下0.5m处，不规则形状的游泳池按间距不超过20m设置一个吸污接口。如采用带自净装置的池底吸污机清污的泳池可不设置吸污接口。

5.3.2 吸污接口的连接管与池水循环回水管分开设置，并接至循环泵的吸水管上，设阀门独立控制。

5.4 其他各种附件的设置应根据游泳池性质、规模、功能要求来确定其设置位置及数量。

6、附件安装

6.1 对新建泳池附件的安装及预埋件的预留必须与泳池土建施工紧密

配合，不得后凿，以保证施工质量，做法详见本图集安装图。

6.2 对改建泳池的附件安装，凿洞必须采用专用机具，不得人工凿打，并确保不影响泳池结构强度，同时做好防水不得渗漏。

6.3 泳池整体设计由设计人员根据工程具体要求进行。图集中预埋件二次灌浆的混凝土标号不应低于池体混凝土标号。

6.4 附件安装图中防水层可采用聚合物水泥基防水涂层或聚合物水泥砂浆防水层等做法，防水层可做在自防水钢筋混凝土池壁（底）或做在找平层上，由泳池土建工程设计人员确定。

6.5 泳池附件、设备及管道应采用铜、不锈钢及塑料等耐腐蚀的材料。

6.6 泳池的金属附件、埋件、管道均应做等电位联结，详见国家标准图集02D501-2/17《等电位联结安装》。

7 泳池水净化处理主要设备选用

7.1 本图集的泳池池水净化处理主要设备包括毛发聚集器、过滤器、加热设备及消毒设备，不包括循环水泵（通用产品）。循环水泵应根据循环流量和所需扬程经计算选用。

7.2 泳池设备选用的技术参数

7.2.1 泳池池水计算温度：竞赛池25～27℃；训练池、宾馆内游泳池、公共游泳池为22～28℃；本图集“泳池设备选用计算表”中池水计算温度采用27℃，气温按28℃计算。

7.2.2 泳池水净化设计循环周期应根据其类型、用途、游泳人数、泳池容积和消毒方式等因素确定，本图集“游泳池设备选用计算表”中循环周期分别按4h、6h和8h三种工况计算。

7.2.3 单层石英砂过滤器滤速应根据滤料组成、滤料厚度等因素经试验确定。一般滤料不均匀系数≤2，滤料层厚度≥700mm，滤速采用10～15m/h；滤料不均匀系数≤1.7，滤料层厚度≥700mm，滤速采用15～25m/h；滤料不均匀系数≤1.4，滤料层厚度>900mm，滤速采用30～40m/h。

本图集“泳池设备选用计算表”中过滤器滤速采用20m/h和30m/h二种工况，按24h连续运行计算，每座泳池不少于2台。并应按强制滤速进行校核。

7.2.4 滤料为石英砂的过滤器，其总水头损失不超过0.06MPa。

7.2.5 过滤器的反冲洗强度为12～15L/（$s\cdot m^2$），反冲洗时间为7～5min。

7.2.6 活性炭吸附过滤器的滤速宜采用30～35m/h。

7.2.7 混凝剂选用应根据水源水质并结合当地药品供应情况确定。当缺乏絮凝试验资料时，采用氯化铝、精制硫酸铝的设计投加量可采用3～5mg/L。

7.2.8 消毒剂采用液氯或次氯酸钠，投加量采用1～3mg/L(以有效氯计)。

7.2.9 臭氧消毒时投加量为0.6～1.0mg/L，臭氧与水接触反应时间应满足c·t≥1.6。

c－臭氧投加量（mg/L）；　t－臭氧与水接触反应所需时间（min）

臭氧消毒可按使用要求采用全流量或分流量。臭氧投加系统应采用全自动控制，并与循环水泵联锁。臭氧消毒还应辅以氯消毒，氯投加量按允许余氯量计算确定，常用氯投量约1～1.2mg/L（以有效氯计）。

7.3 选择泳池净水设备的主要参数循环流量应按不同泳池容积、循环周期计算确定。循环流量计算公式：

$$Q=\alpha \cdot V/T \quad (m^3/h)$$

式中：　α－附加系数，一般取1.05～1.10，本图集 游泳池设备选用计算表"按1.05计算；

V－泳池池水容积（m^3）；

T－泳池的循环周期（h）；

7.4 泳池加热设备选用中，应按不同池容积计算出不同热损失（包括：a、池水表面蒸发热损失；b、池壁和池底传导热损失；c、管道和净化水设备热损失）及泳池补充新鲜水加热所需的热量，以上二部分之和为泳池池水所需总热量并以此值选用加热设备。

本图集"泳池设备选用计算表"中未包括泳池补充新鲜水加热所需的热量，泳池每m^2水平面平均热损失采用下值估算：

当气温27℃时，三项平均热损失为1382kJ/h；

当气温28℃时，三项平均热损失为1340kJ/h。

7.5 泳池补充水加热所需的热量可按下式计算：

$$Q_f=\frac{\alpha V_f \rho (T_d-T_f)}{t_h} \quad (kJ/h)$$

式中：　α－热量换算系数4.187；

V_f－泳池每日补充水量（L/d）；

ρ－水的密度（kg/L）；

T_d－泳池设计水温见7.2.1条，设备选用计算表中按27℃计算；

T_f－泳池补充水水温应按不同泳池类型的池水设计温度计(℃)；

t_h－加热时间(h)。

7.6 泳池每日需补充的水量可按泳池水容积的百分数（%）估算，比赛池、训练池为3%～5%，公共泳池为5%～10%。补充水水质应符合现行国家标准《生活饮用水卫生标准》GB5749的要求。

8 单位：除注明者外，其余均以mm计。

9 选用图集内容以外的游泳池附件设备产品时，应按有关规程要求校核技术参数，当选用安装图时，还应校核该附件产品的安装尺寸。

10 本图集参编单位

北京卓越环益泳池设备有限公司（中澳合资）

西班牙ASTRALPOOL集团公司

浙江省上虞市金泰泳池环保设备有限公司

佛山市顺德区联盛泳池浴室工程有限公司

游泳池水循环方式及主要附件

池水循环方式	图　　式	附件编号名称	特　　点
顺流式	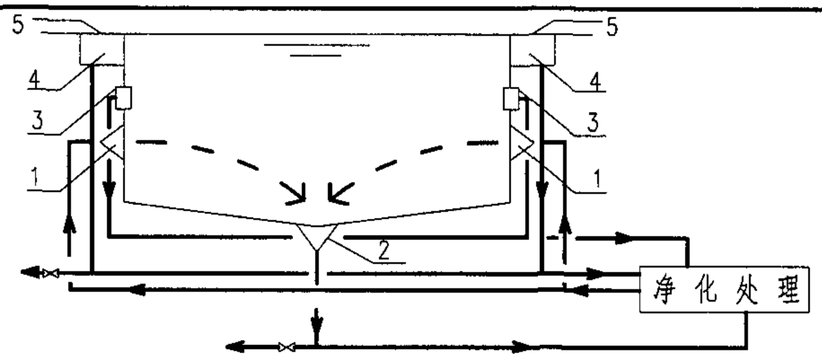	1. 给水口; 2. 回水口; 3. 吸污接口，位于水面下0.5m。仅在采用吸污器抽吸池底积污并将其排入池水净化系统经处理回用时设置; 4. 溢流水槽; 5. 溢流水槽格栅盖板; 6. 溢流回水槽; 7. 泄水口	使用过的泳池水均从设在池底最低处的回水口排出，经净化处理后，再由水面下0.5~1.0m位于端壁或侧壁的给水口送入池内。 回水口可与泄水口合用。 池底易沉积污物。 适用于公共游泳池、露天游泳池。 吸污系统是否采用独立泵由设计人定
逆流式	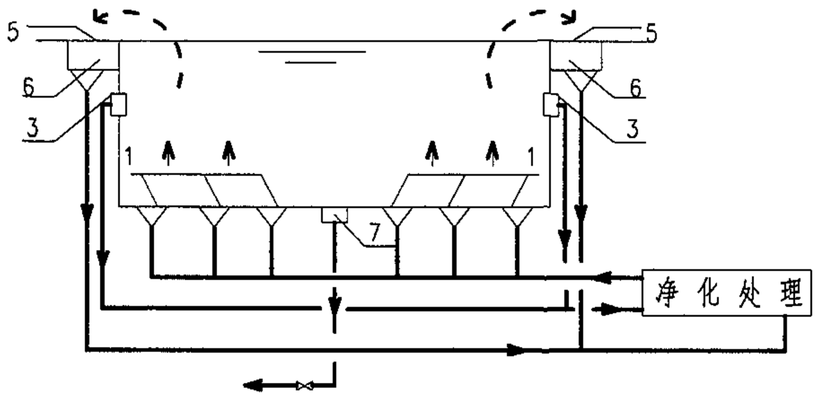		使用过的泳池水均从池岸四周或两侧的溢流槽内的回水口排出，经净化处理后，再由位于池底的给水口送入池内。 泳池水面悬浮物及油膜易及时排除。 池底不易沉积污物。 建设费用高，施工维修较困难。 适用于竞赛游泳池、训练游泳池及其他游泳池
混合式	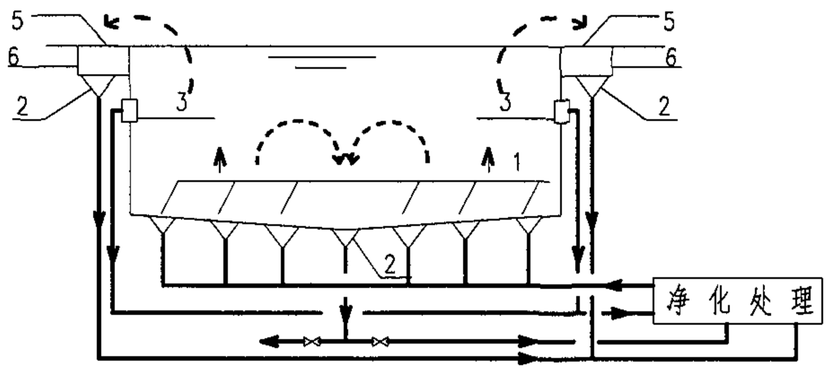		使用过的泳池水60~70%由池岸溢流槽内回水口排出，30~40%由池底回水口排出，经净化处理后，再由位于池底的给水口送入池内。 能及时排除水面悬浮物及油膜，池底污物也可利用回水冲刷排出。 建设费用高，施工维修较困难。 适用于竞赛游泳池、训练游泳池及其他游泳池

游泳池水循环方式及主要附件图								图集号	04S107
审核	夏葆真	夏葆真	校对	吴俊奇	吴俊奇	设计	曾雪华	曾雪华	页	8

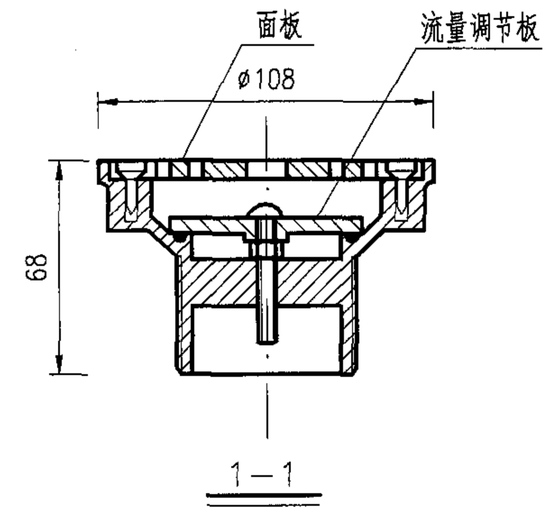

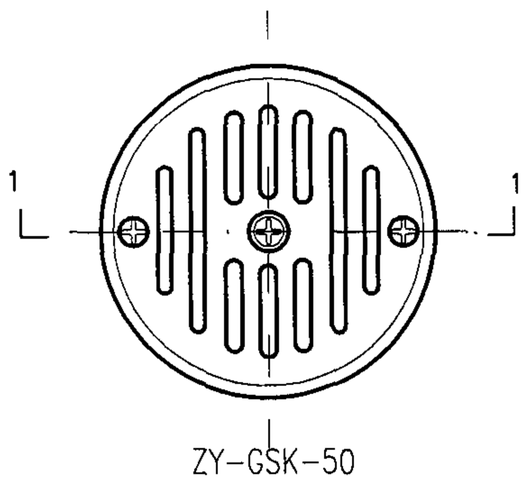

ZY-GSK-50
池壁给水口

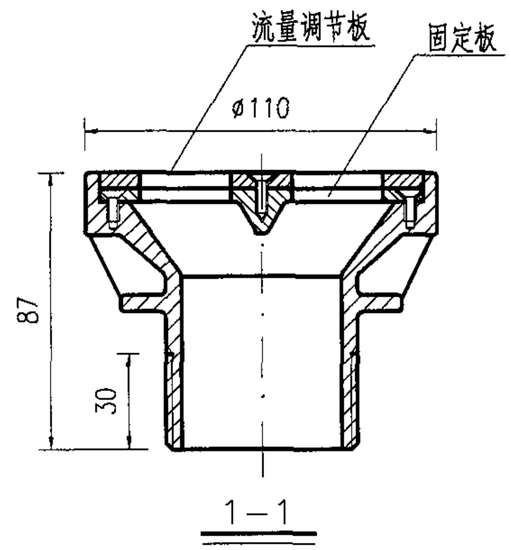

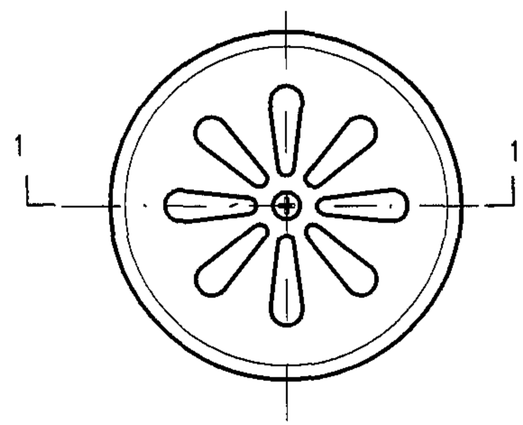

JT-GSK-50
池壁给水口

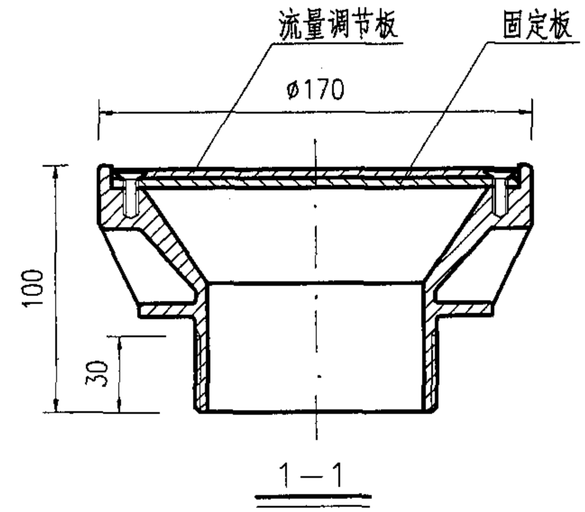

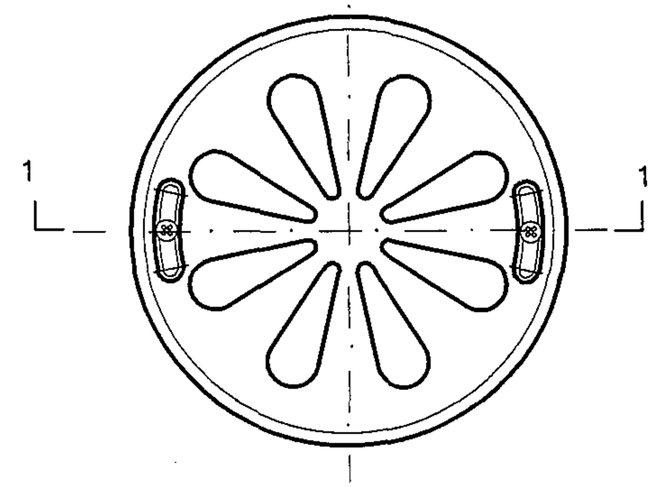

JT-GSK-80
池壁给水口

型　号	可调最大流量(m^3/h)	流速(m/s)	连接方式	材质
ZY-GSK-50	9.0	≤1	给水口与给水配管的连接均采用管接头丝扣连接。	ABS工程塑料
JT-GSK-50	9.0			铜
JT-GSK-80	20.0			

说明：1. 选用其他企业产品时，要校核技术参数。

2. 本图根据北京卓越环益泳池设备有限公司（中澳合资）、浙江省上虞市金泰泳池环保设备有限公司提供资料编制。

给水口（一）								图集号	04S107
审核	夏葆真	夏葆真	校对	吴俊奇	吴俊奇	设计	曾雪华	曾雪华	页	9

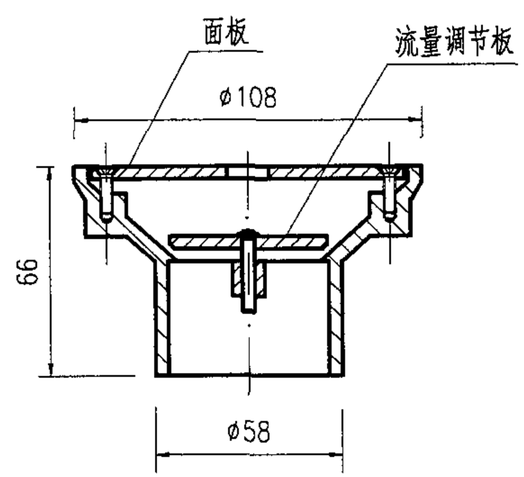

1 – 1

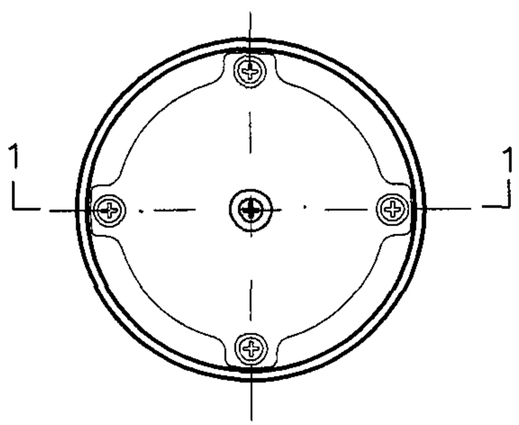

JT-GSK-40
池底给水口

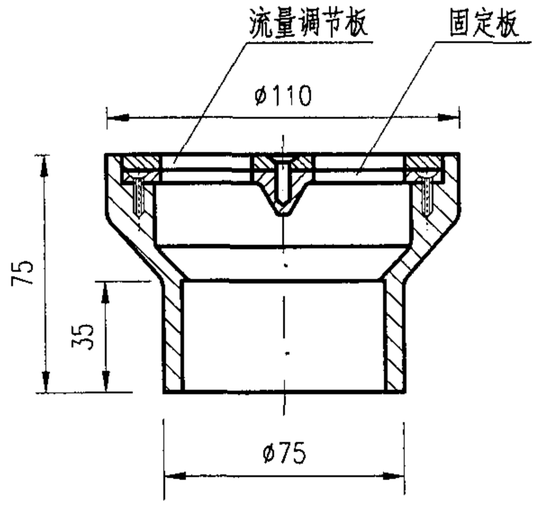

1 – 1

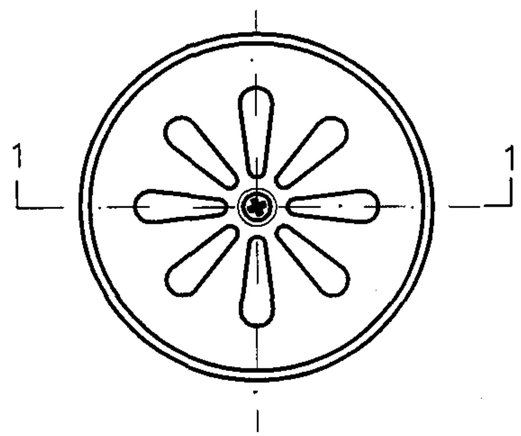

JT-GSK-50
池壁给水口

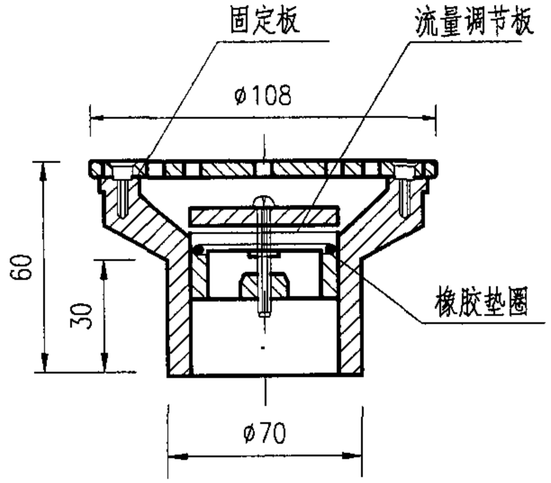

1–1

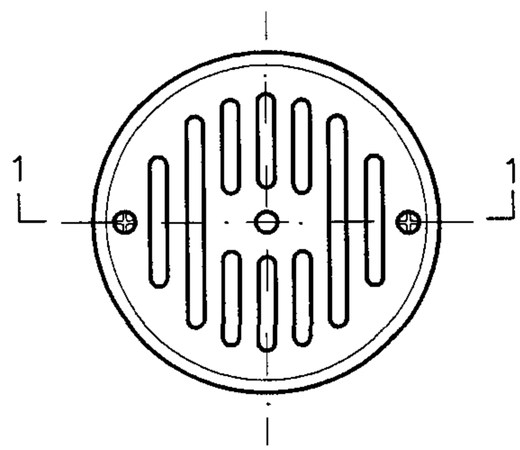

BJ-GSK-40
池壁给水口

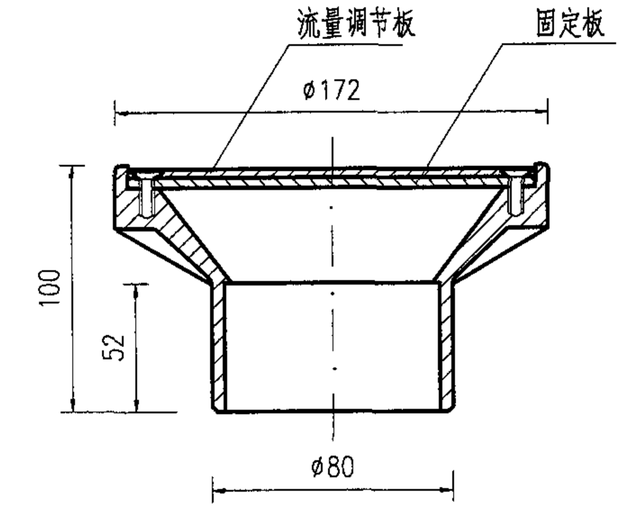

1–1

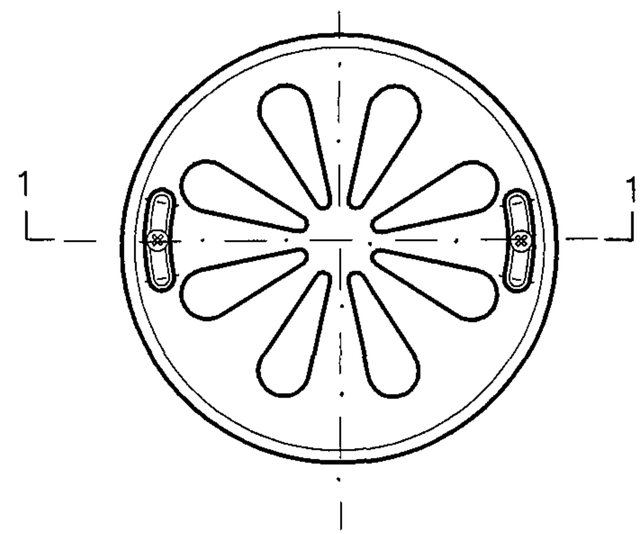

JT-GSK-80
池壁给水口

型 号	可调最大流量(m^3/h)	流速 (m/s)	连接方式	材质
JT-GSK-40	5.0	≤1	给水口与给水配管均采用粘结连接。	ABS工程塑料
JT-GSK-50	9.0			
BJ-GSK-40	9.0			
JT-GSK-80	20.0			

说明：1. 选用其他企业产品时，要校核技术参数。

2. 本图根据浙江省上虞市金泰泳池环保设备有限公司、佛山市顺德区联盛泳池浴室工程有限公司提供资料编制。

给水口（二）								图集号	04S107
审核	夏葆真	夏葆真	校对	吴俊奇	吴俊奇	设计	曾雪华	曾雪华	页	10

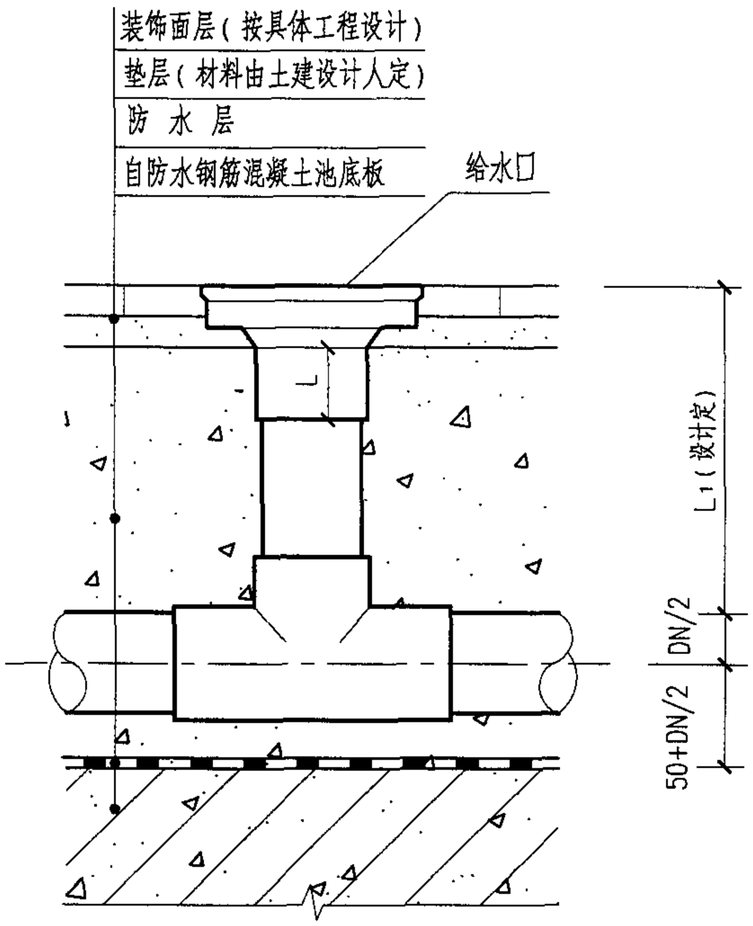

池底给水口的配水管在垫层内安装图 (a)

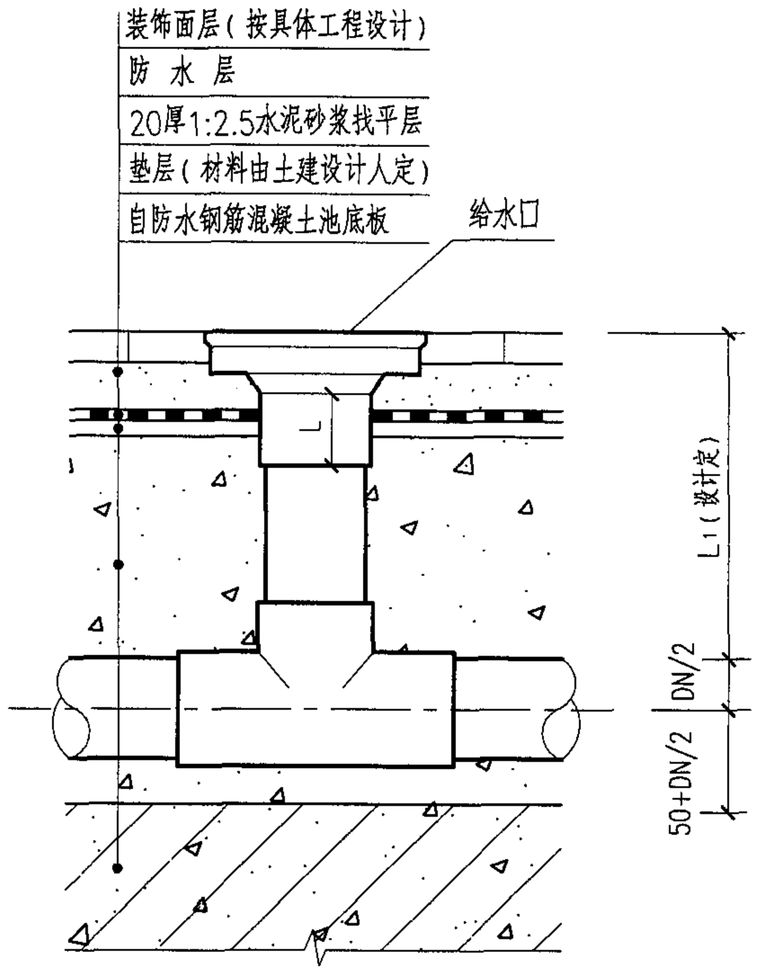

池底给水口的配水管在垫层内安装图 (b)

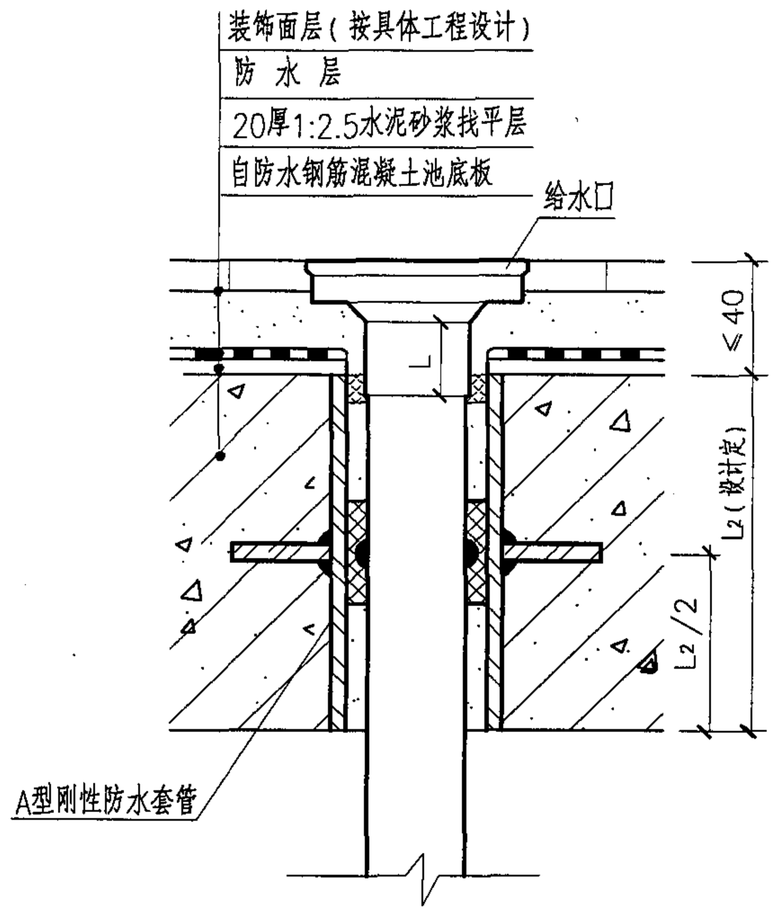

池底给水口的配水管穿池底安装图

说明：1. 给水口与配水管连接采用溶胶粘接，配水管插入给水口的粘接深度不小于$\frac{1}{2}$L。

2. 给水口位置安装误差不宜大于±10mm。

3. 逆流式游泳池建于地面时，池底给水口与配水管连接宜在垫层内安装。建于楼板上时，池底给水口配水管宜穿池底安装。

4. L_1根据装饰面层设计及管道敷设要求确定。

池底给水口安装（一）								图集号	04S107
审核	夏葆真	夏葆真	校对	曾雪华	曾雪华	设计	王志向	王志向	页	11

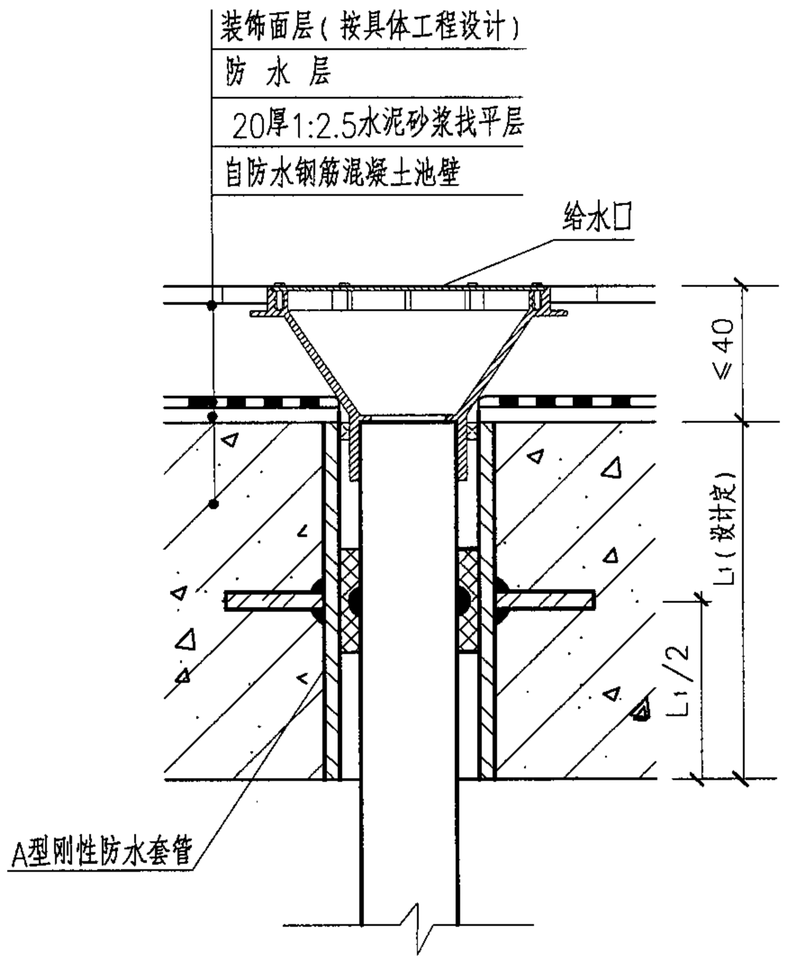

给水口配水管穿池底安装图

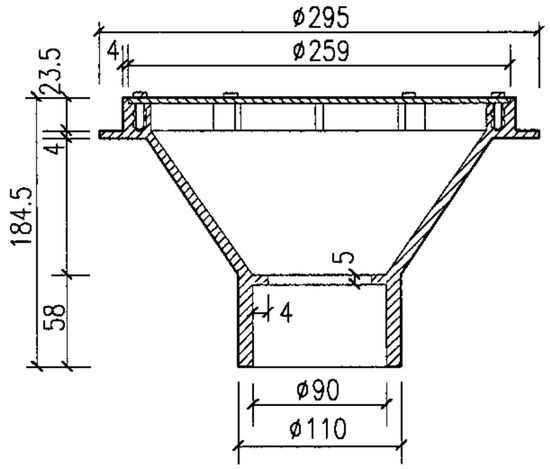

1—1

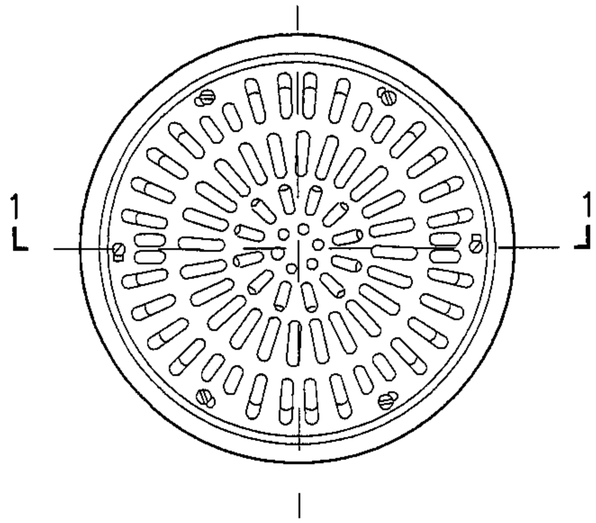

池底给水口平面图

说明：1. 给水口与配水管连接采用溶胶粘接，配水管插入给水口的粘接深度不小于55mm。

2. 给水口位置安装误差不宜大于±10mm。

3. 给水口流速为1m/s时的流量为54m³/h。

4. AST-GSK-90（08317）给水口格栅材质为ABS工程塑料，AST-GSK-90（11796）给水口格栅材质为AISI-304。

5. 本图根据西班牙ASTRALPOOL集团公司提供资料编制。

池底给水口安装（二）								图集号	04S107
审核	夏葆真	夏葆真	校对	吴俊奇	吴俊奇	设计	曾雪华	曾雪华	页	12

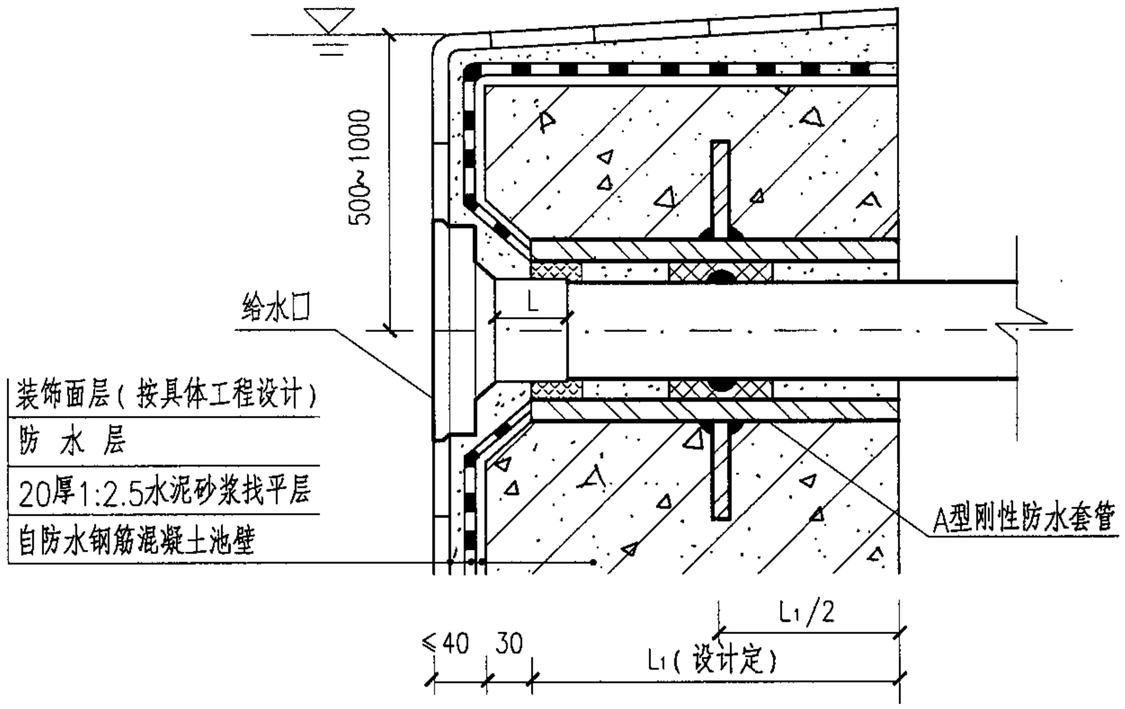

Ⅰ型(a)

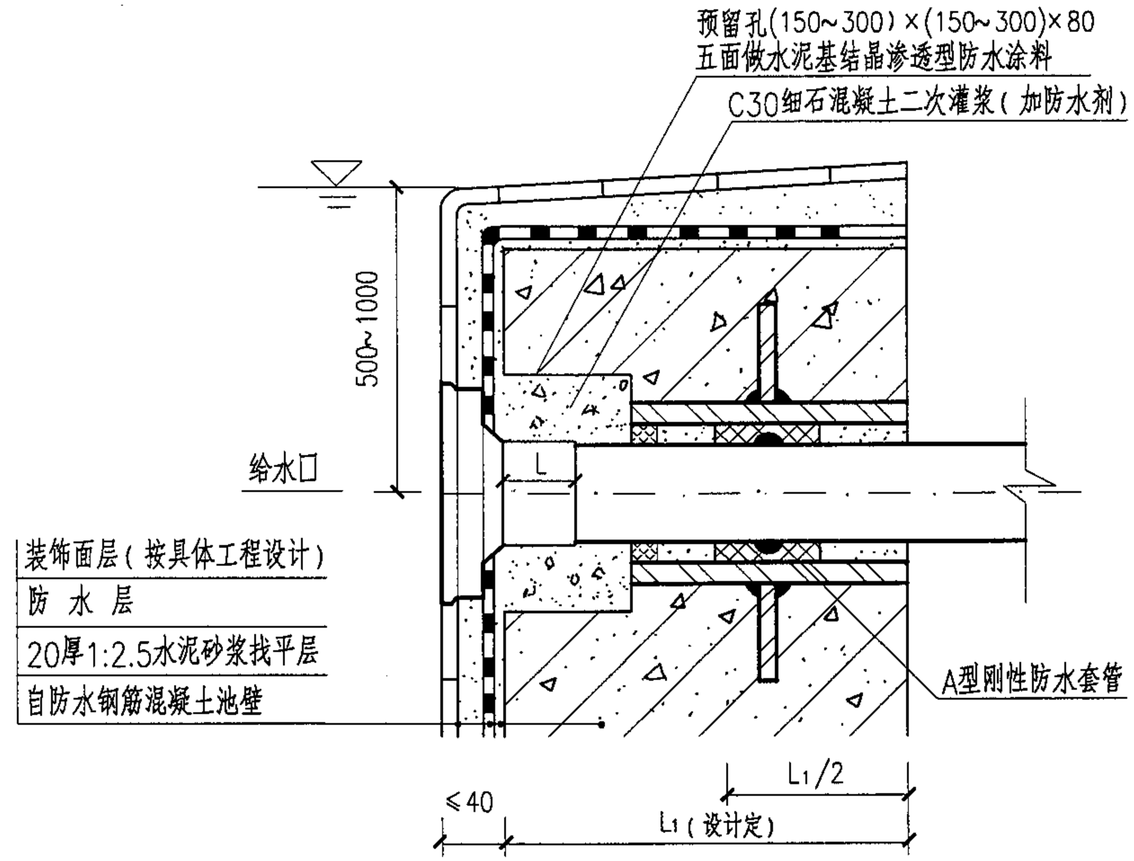

Ⅰ型(b)

给水口配水管穿池壁安装图

Ⅰ型(b)预留孔尺寸

给水口管径 DN(mm)	预留孔 长×宽×高 (mm)
≤50	150×150×80
>50	200×200×80

说明：1. 给水口与配水管连接采用溶胶粘接，配水管插入给水口的粘接深度不小于$\frac{1}{2}$L。
2. 给水口位置安装误差不宜大于±10mm。
3. A型刚性防水套管的制作安装详见国标02S404A型刚性防水套管安装图（二）。

池壁给水口安装（一）								图集号	04S107
审核	夏葆真	夏葆真	校对	吴俊奇	吴俊奇	设计	曾雪华	曾雪华	页	13

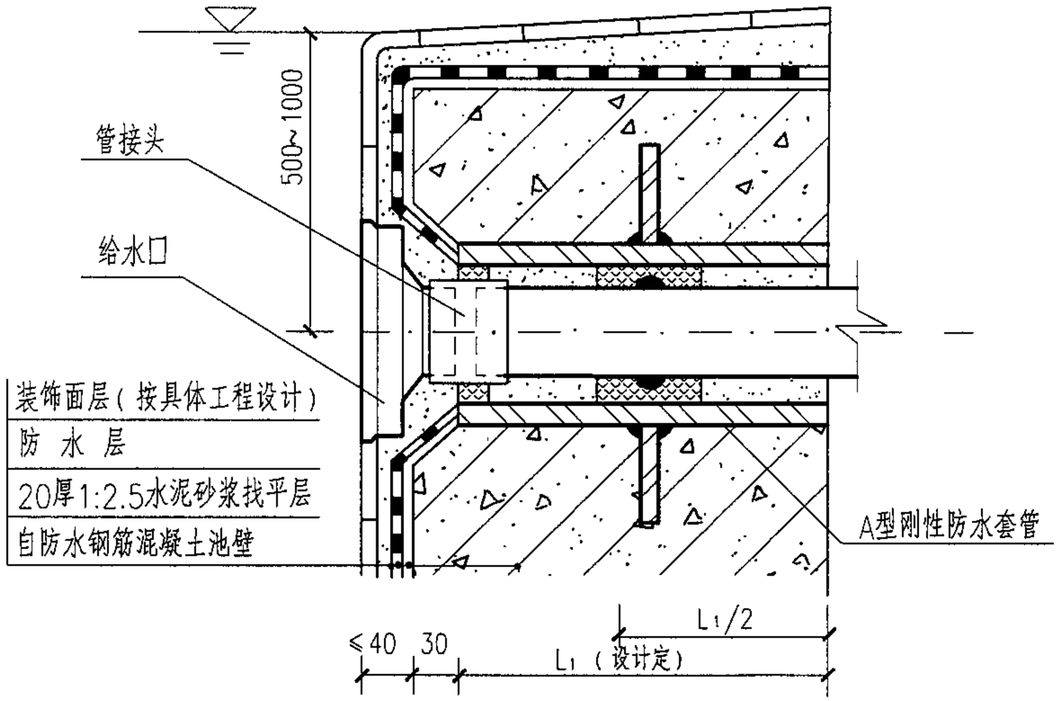

II型(a)

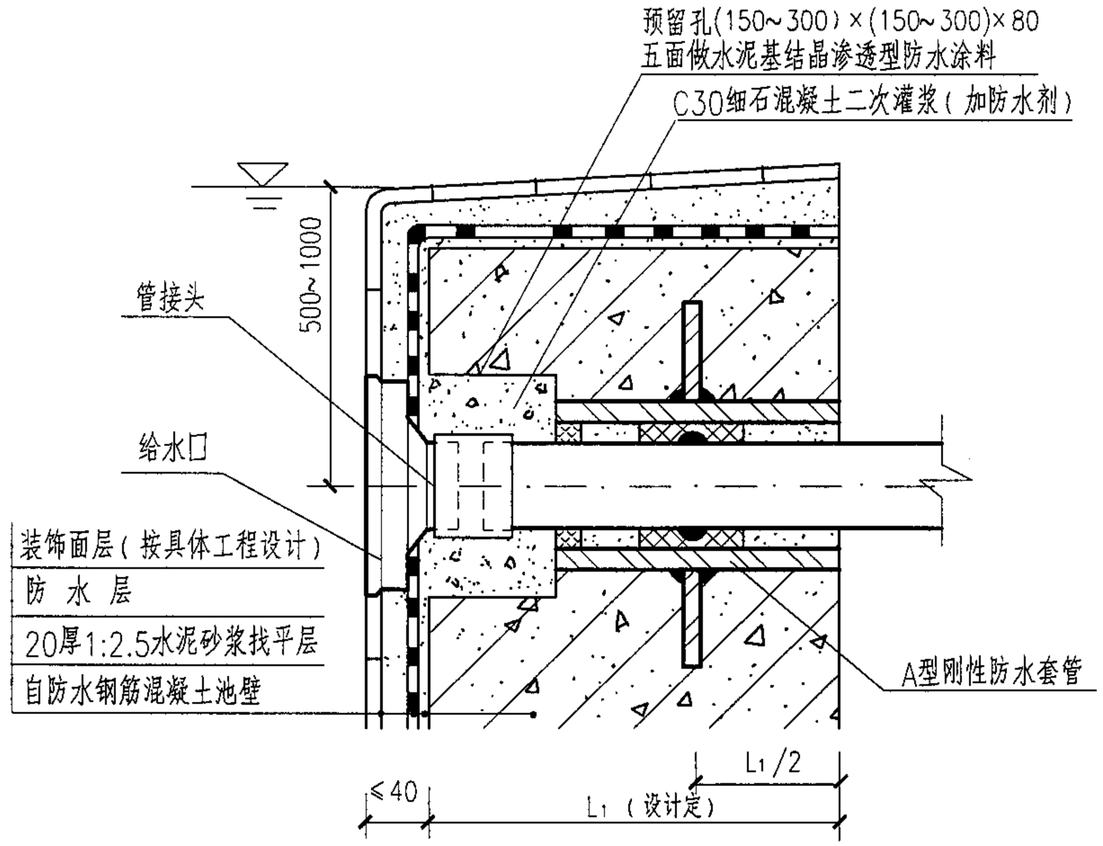

II型(b)

给水口配水管穿池壁安装图

II型(b)预留孔尺寸

给水口管径 DN(mm)	预留孔 长×宽×高 (mm)
≤50	150×150×100
>50	220×220×120

说明：1. 给水口与配水管连接采用管接头丝扣连接。
2. 给水口位置安装误差不宜大于±10mm。
3. A型刚性防水套管的制作安装详见国标02S404A型刚性防水套管安装图（二）。

池壁给水口安装（二）								图集号	04S107
审核	夏葆真	夏葆真	校对	吴俊奇	吴俊奇	设计	曾雪华	曾雪华	页	14

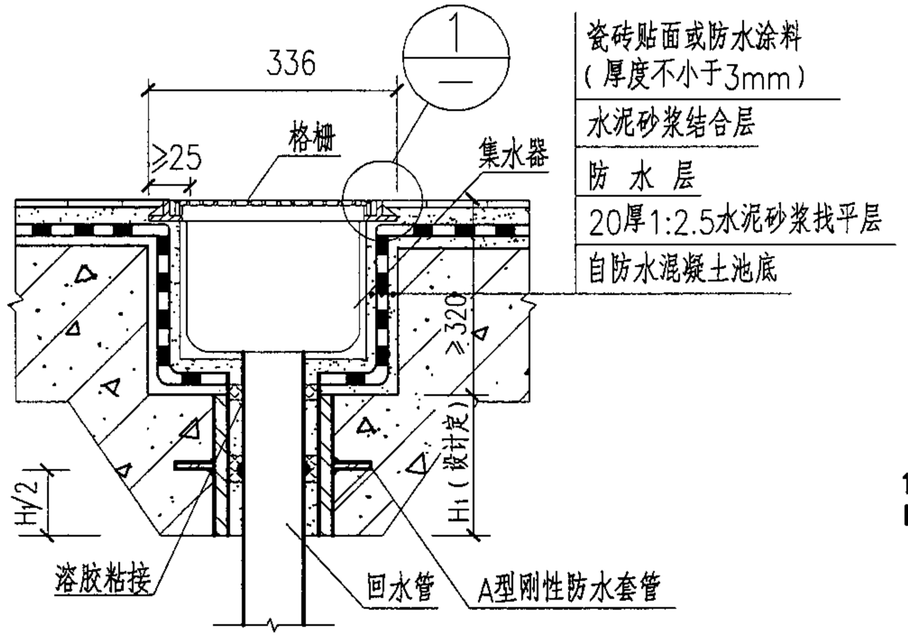

ZY-HSK-336
回水口安装图

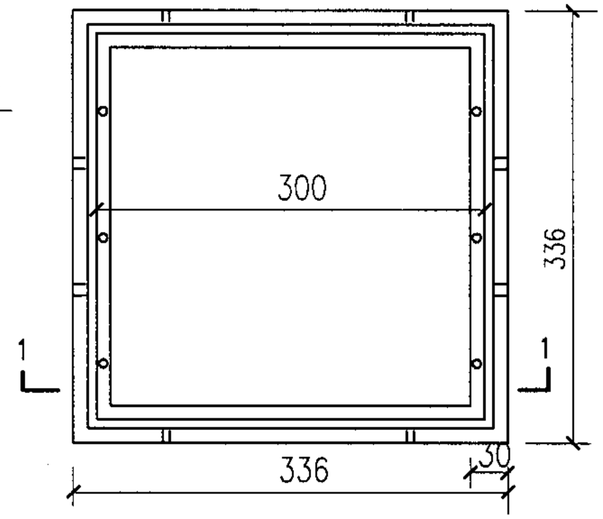

ZY-HSK-336
回水口盖座

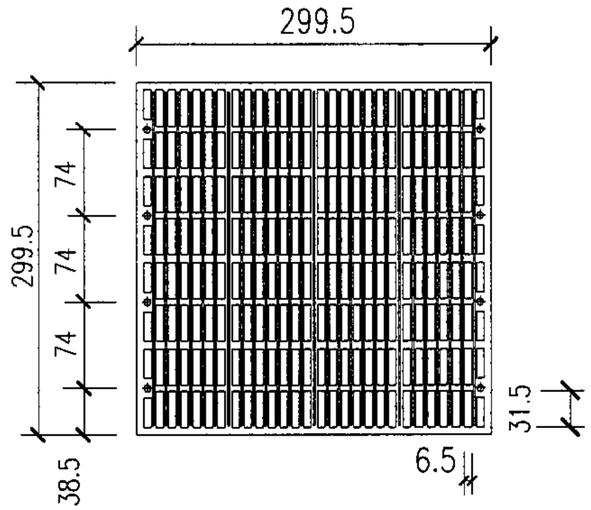

ZY-HSK-336
回水口格栅

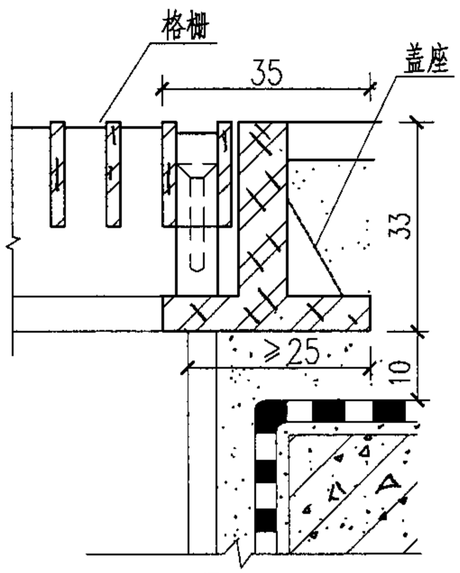

1

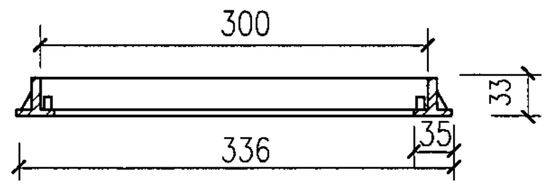

1－1

说明：1. 回水口格栅及盖座的材质为PVC工程塑料，格栅的过水面积为0.046m²。

2. 回水口盖座应在贴池底面砖前预埋。

3. A型刚性防水套管的制作安装详见国标02S404A型刚性防水套管安装图（二）。

4. 本图根据北京卓越环益泳池设备有限公司（中澳合资）提供资料编制。

回水口安装（一）								图集号	04S107
审核	夏葆真	夏葆真	校对	吴俊奇	吴俊奇	设计	曾雪华	曾雪华	页 15

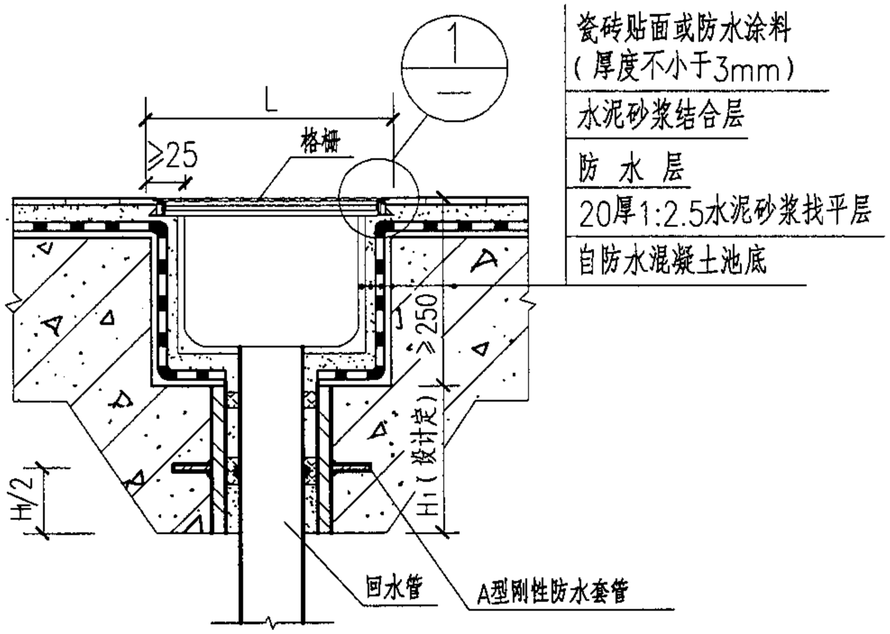

JT-HSK-360
JT-HSK-450
回水口安装图

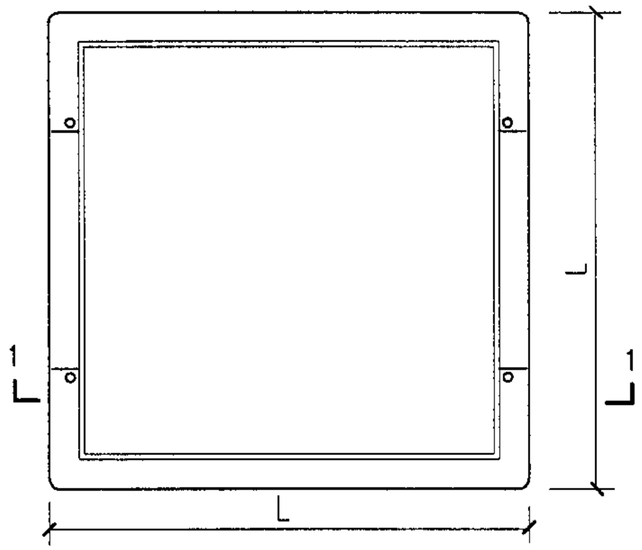

JT-HSK-360
JT-HSK-450
回水口盖座

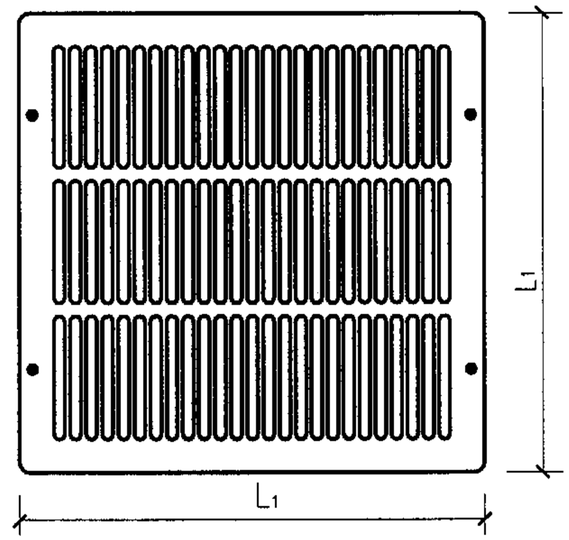

JT-HSK-360
JT-HSK-450
回水口格栅

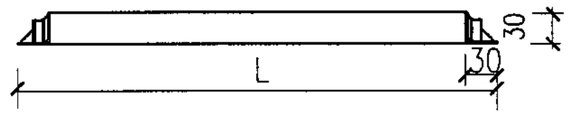

1-1

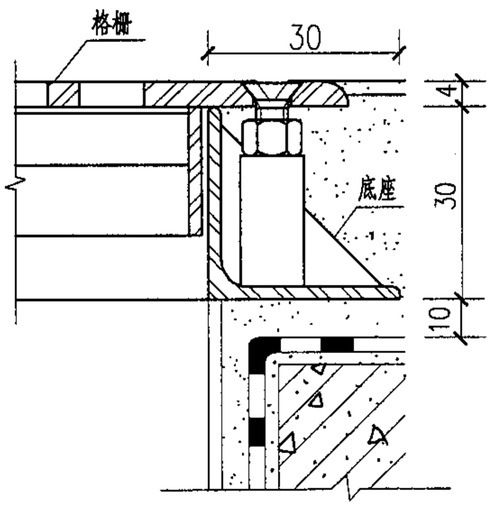

1

型　号	L (mm)	L_1 (mm)	过水面积 (m^2)	材质
JT-HSK-360	360	298	0.07	AISI316L 不锈钢
JT-HSK-450	450	435	0.10	

说明：1. 回水口盖座应在贴池底面砖前预埋。
2. 回水管管径由设计确定。
3. A型刚性防水套管的制作安装详见国标02S404A型刚性防水套管安装图（二）。
4. 本图根据浙江省上虞市金泰泳池环保设备有限公司提供资料编制。

回水口安装（二）								图集号	04S107
审核	夏葆真	夏葆真	校对	吴俊奇	吴俊奇	设计	曾雪华	曾雪华	页	16

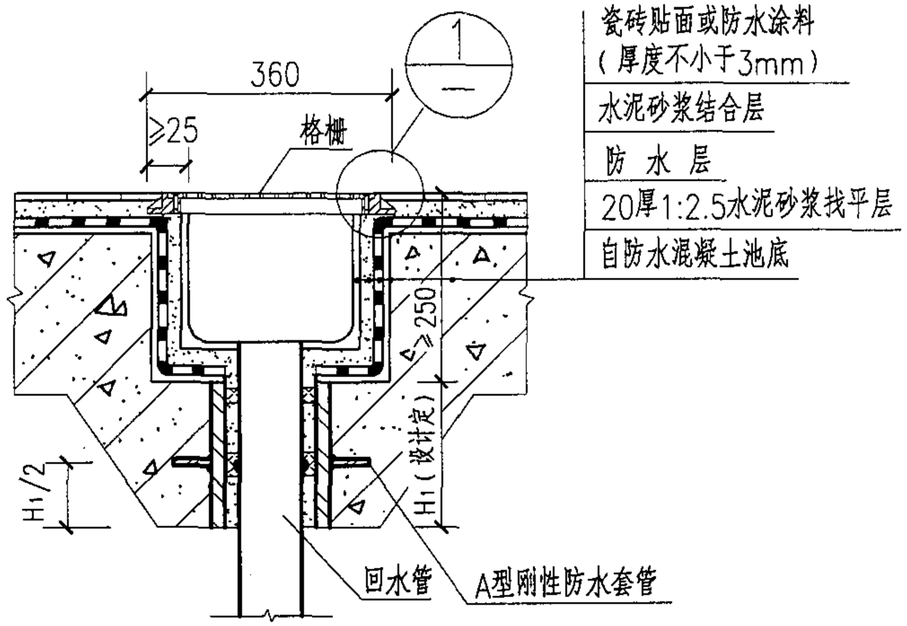

JT-HSK-360
回水口安装图

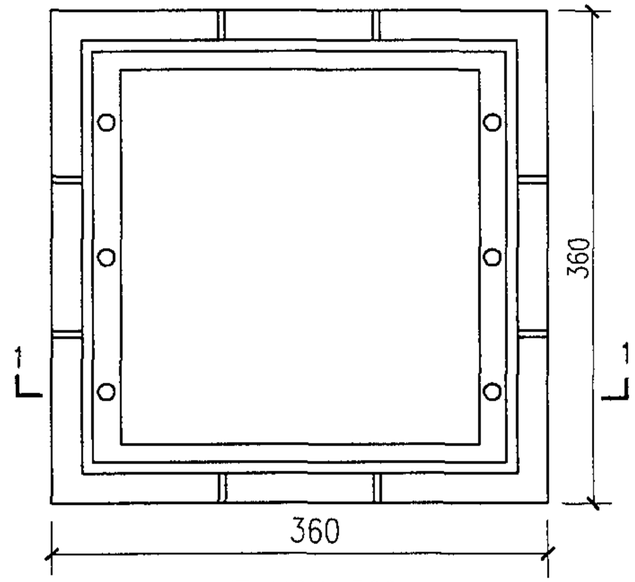

JT-HSK-360
回水口盖座

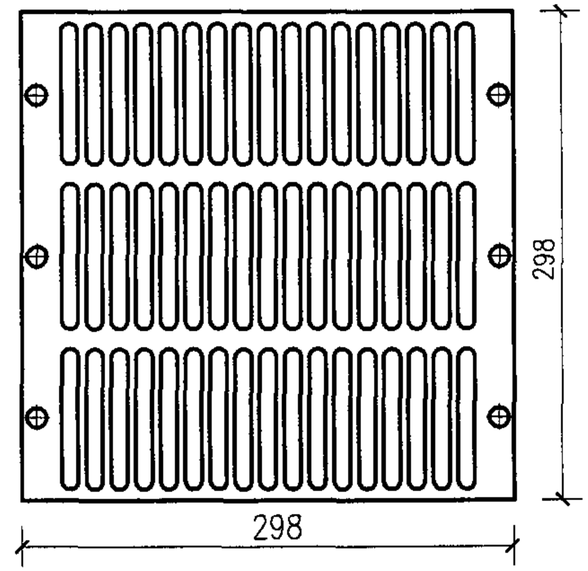

JT-HSK-360
回水口格栅

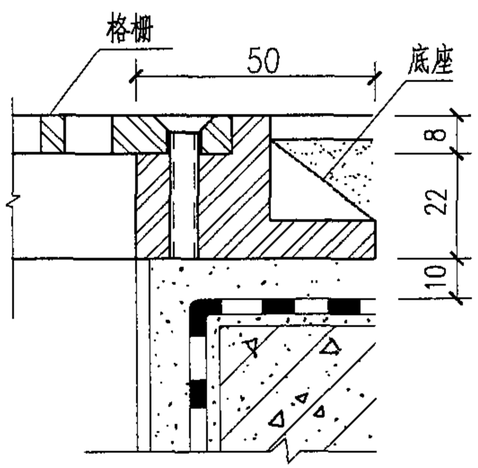

1

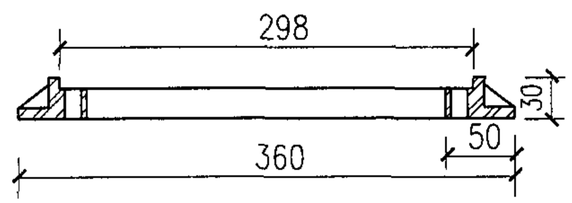

1-1

说明：1. 回水口盖座应在贴池底面砖前预埋。
2. 回水管管径由设计确定。
3. 回水口格栅和盖座为铜制，回水口格栅的过水面积为0.045m²。
4. A型刚性防水套管的制作安装详见国标02S404A型刚性防水套管安装图（二）。
5. 本图根据浙江省上虞市金泰泳池环保设备有限公司提供资料编制。

回水口安装（三）								图集号	04S107
审核	夏葆真	夏葆真	校对	吴俊奇	吴俊奇	设计	曾雪华	曾雪华	页	17

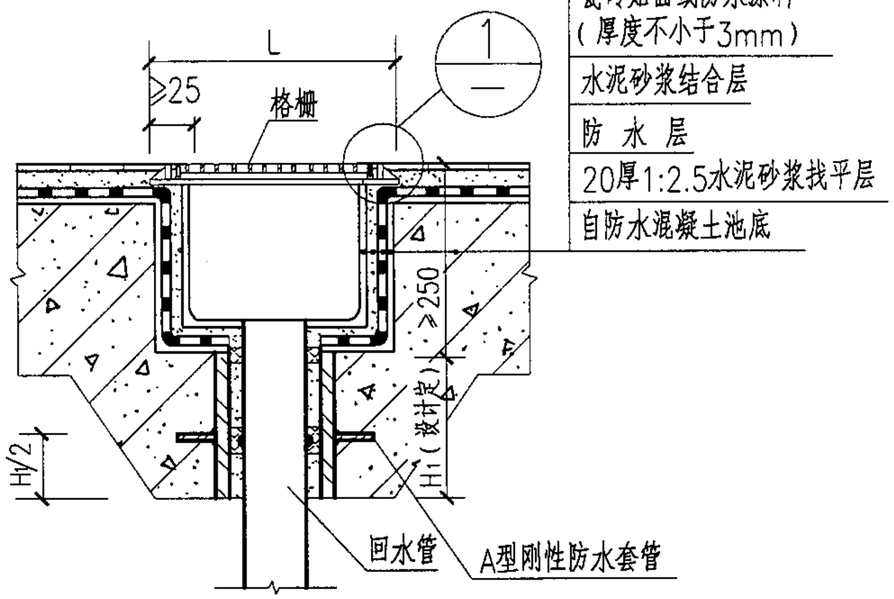

BJ-HSK-263
BJ-HSK-336
回水口安装图

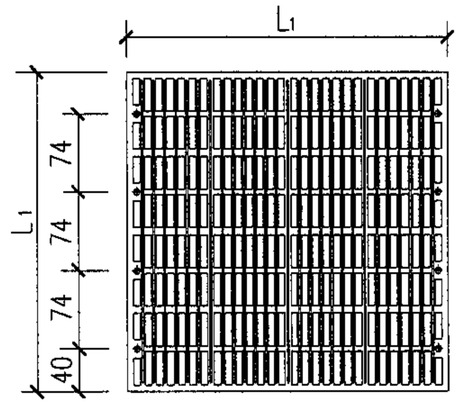

BJ-HSK-336
回水口盖座

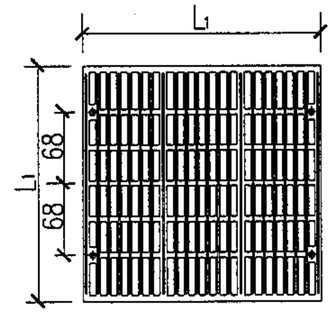

BJ-HSK-263
回水口格栅

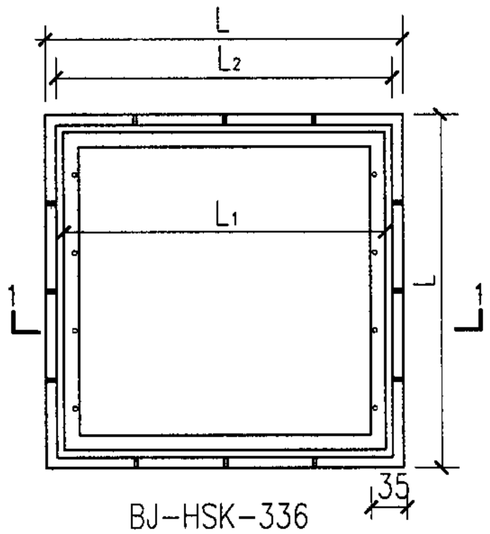

BJ-HSK-336
回水口盖座

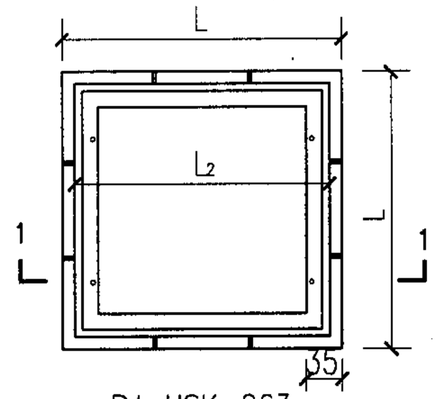

BJ-HSK-263
回水口底座

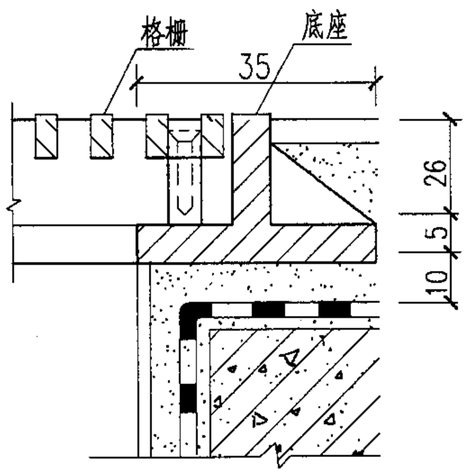

1

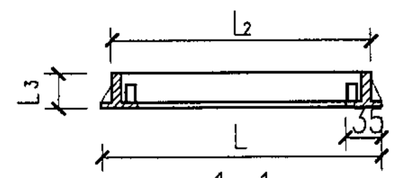

1-1

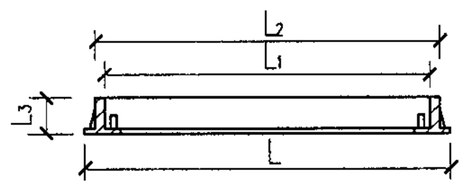

1-1

说明：1. 回水口盖座应在贴池底面砖前预埋。
2. 回水管管径由设计确定。
3. A型刚性防水套管的制作安装详见国标02S404A型刚性防水套管安装图（二）。
4. 本图根据佛山市顺德区联盛泳池浴室工程有限公司提供资料编制。

型 号	L (mm)	L_1 (mm)	L_2 (mm)	L_3 (mm)	过水面积 (m^2)	材 质
BJ-HSK-263	263	224	243	31	0.032	316L不锈钢
BJ-HSK-336	336	302	316	31	0.049	ABS工程塑料

回水口安装（四）								图集号	04S107
审核	夏葆真	夏葆真	校对	吴俊奇	吴俊奇	设计	曾雪华	曾雪华	页	18

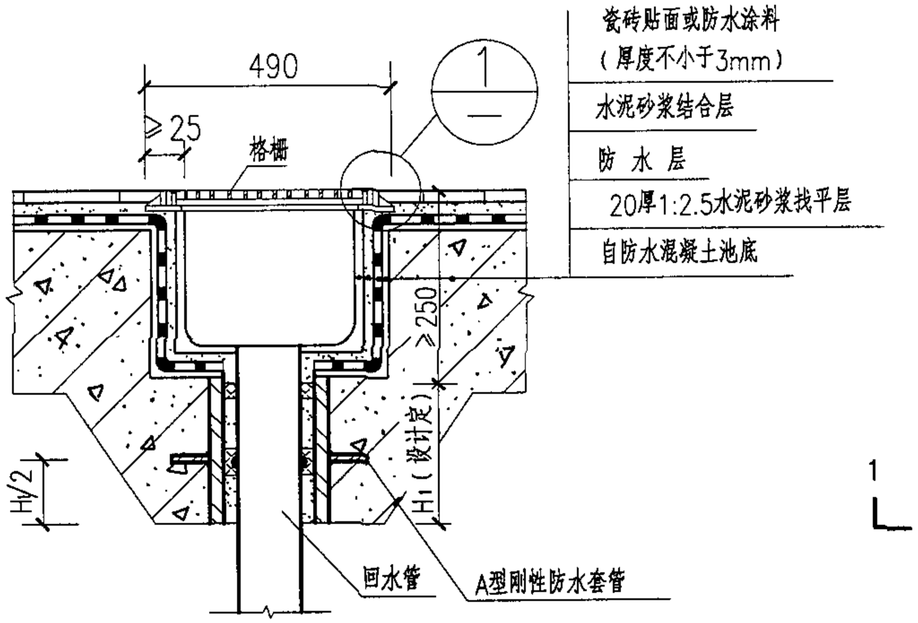

BJ-HSK-490
回水口安装图

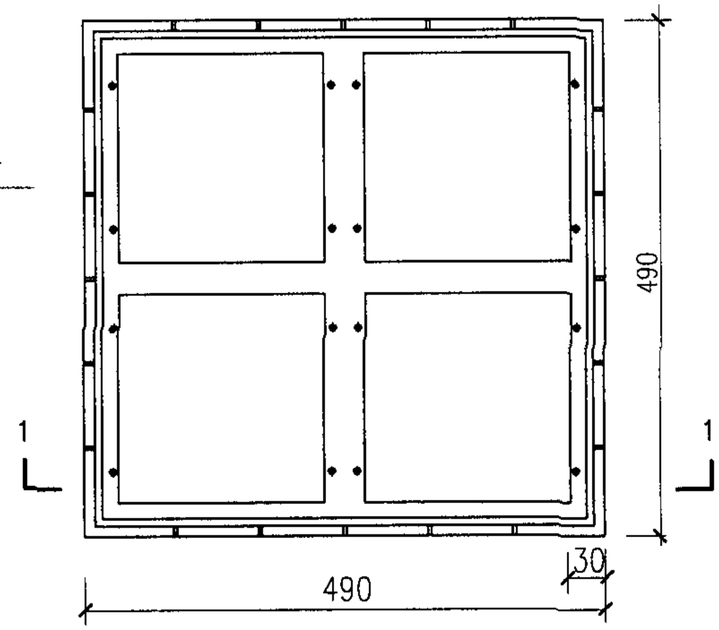

BJ-HSK-490
回水口盖座

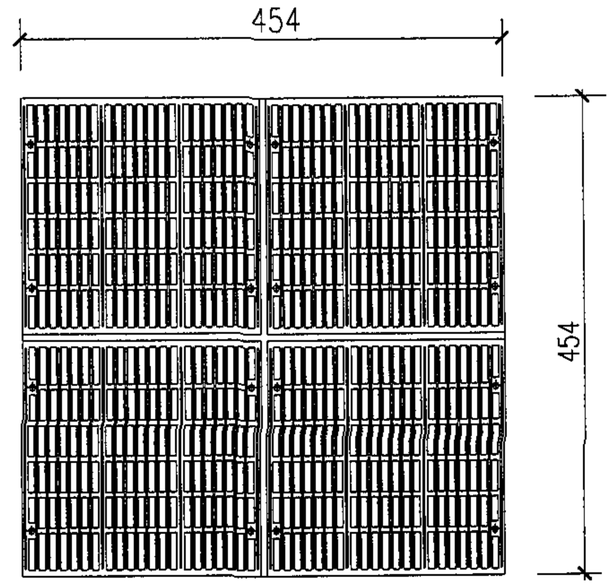

BJ-HSK-490
回水口格栅

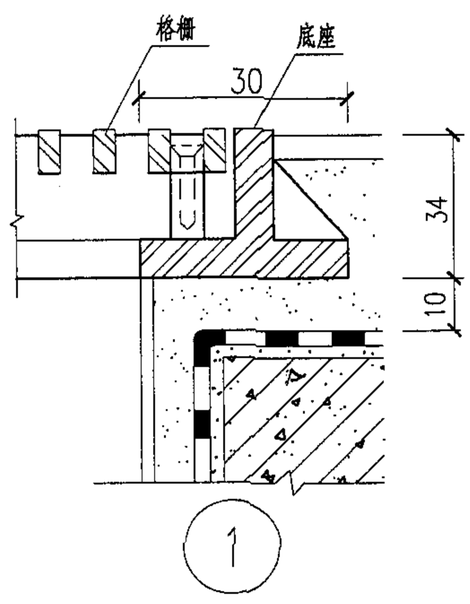

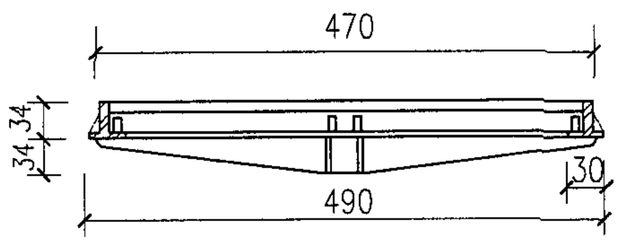

1－1

说明：1. 回水口格栅及盖座的材质为316L不锈钢。格栅过水面积为0.11m²。
2. 回水口盖座应在贴池底面砖前预埋。
3. 回水管管径由设计确定。
4. A型刚性防水套管的制作安装详见国标02S404A型刚性防水套管安装图（二）。
5. 本图根据佛山市顺德区联盛泳池浴室工程有限公司提供资料编制。

回水口安装（五）								图集号	04S107
审核	夏葆真	夏葆真	校对	吴俊奇	吴俊奇	设计	曾雪华	曾雪华	页	19

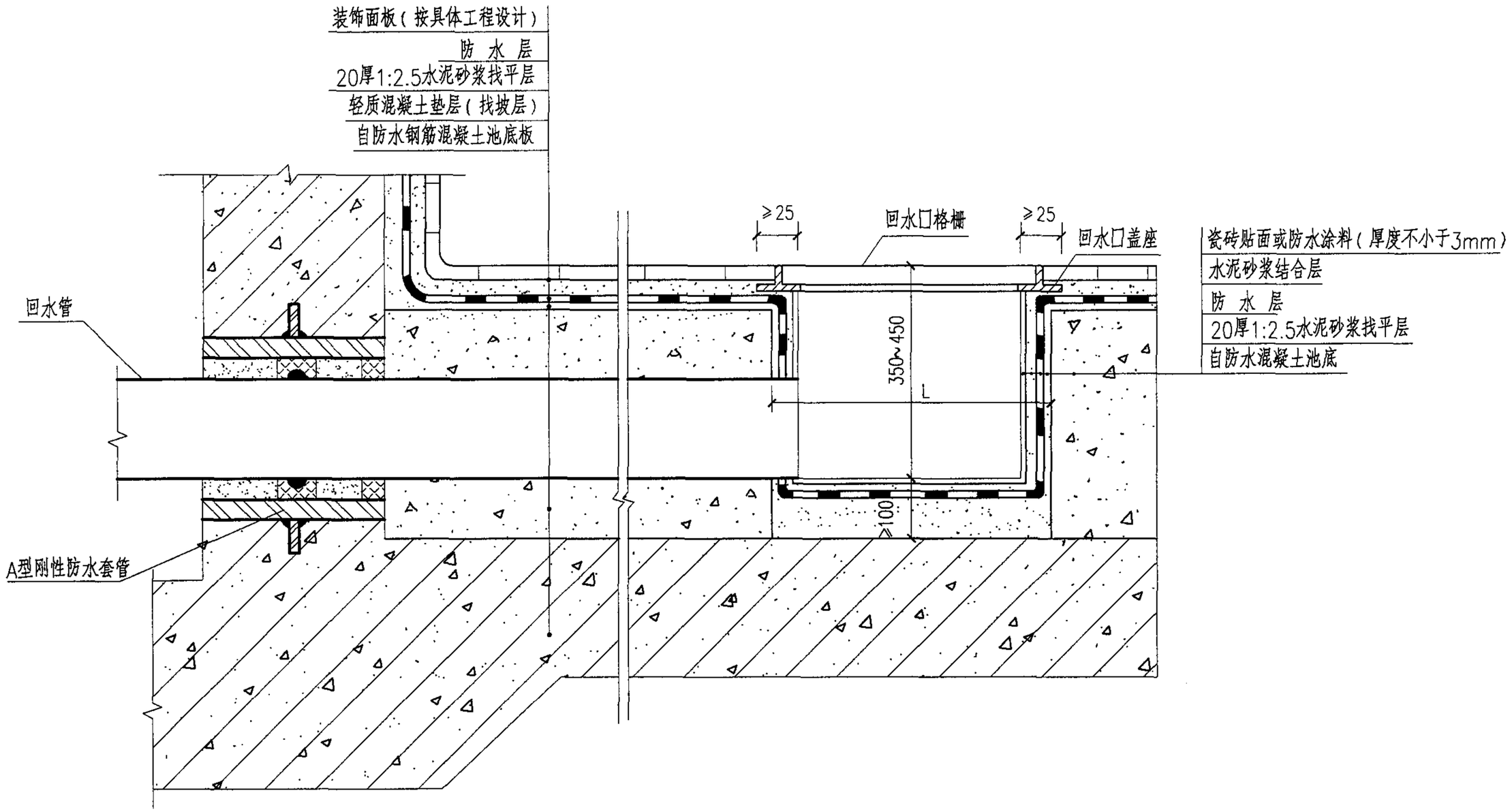

回水口的回水管在垫层内安装图

说明：1. 回水口盖座应在贴池底面砖前预埋。

2. 回水管管径由设计确定。

3. 回水口格栅和盖座的规格尺寸见第15~19页。

4. A型刚性防水套管的制作安装详见国标02S404A型刚性防水套管安装图（二）。

5. L参照本图集第15~19页回水口格栅尺寸确定。

回水口安装（六）								图集号	04S107
审核	夏葆真	夏葆真	校对	吴俊奇	吴俊奇	设计	曾雪华	曾雪华	页	20

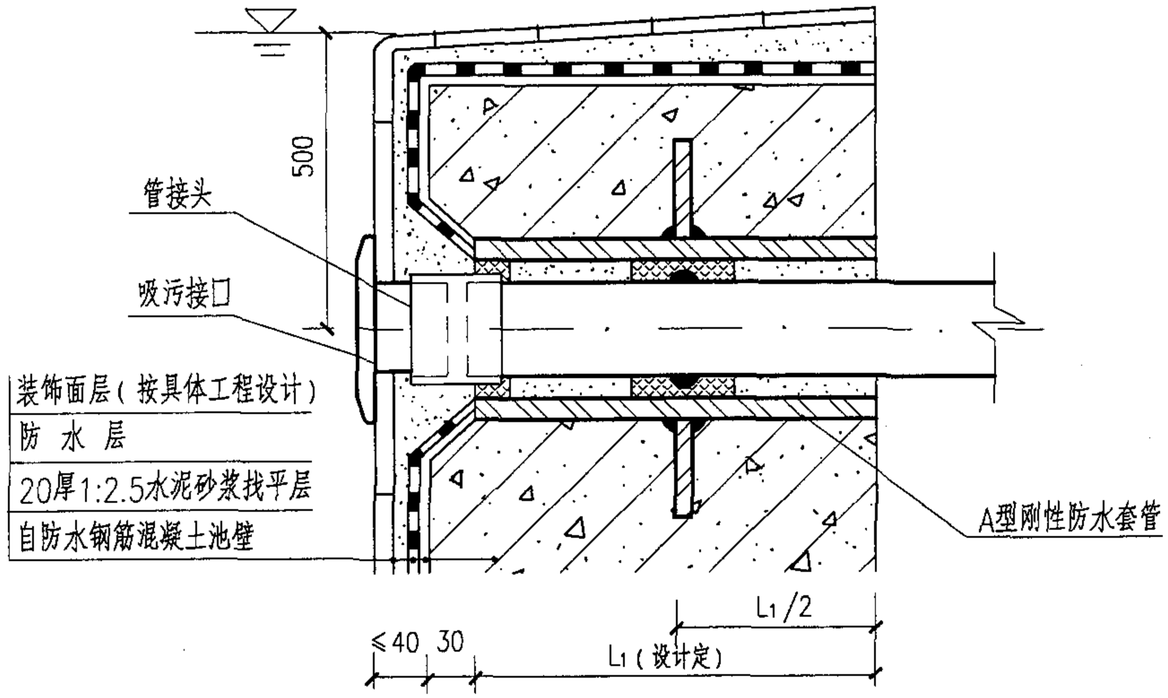

(a)

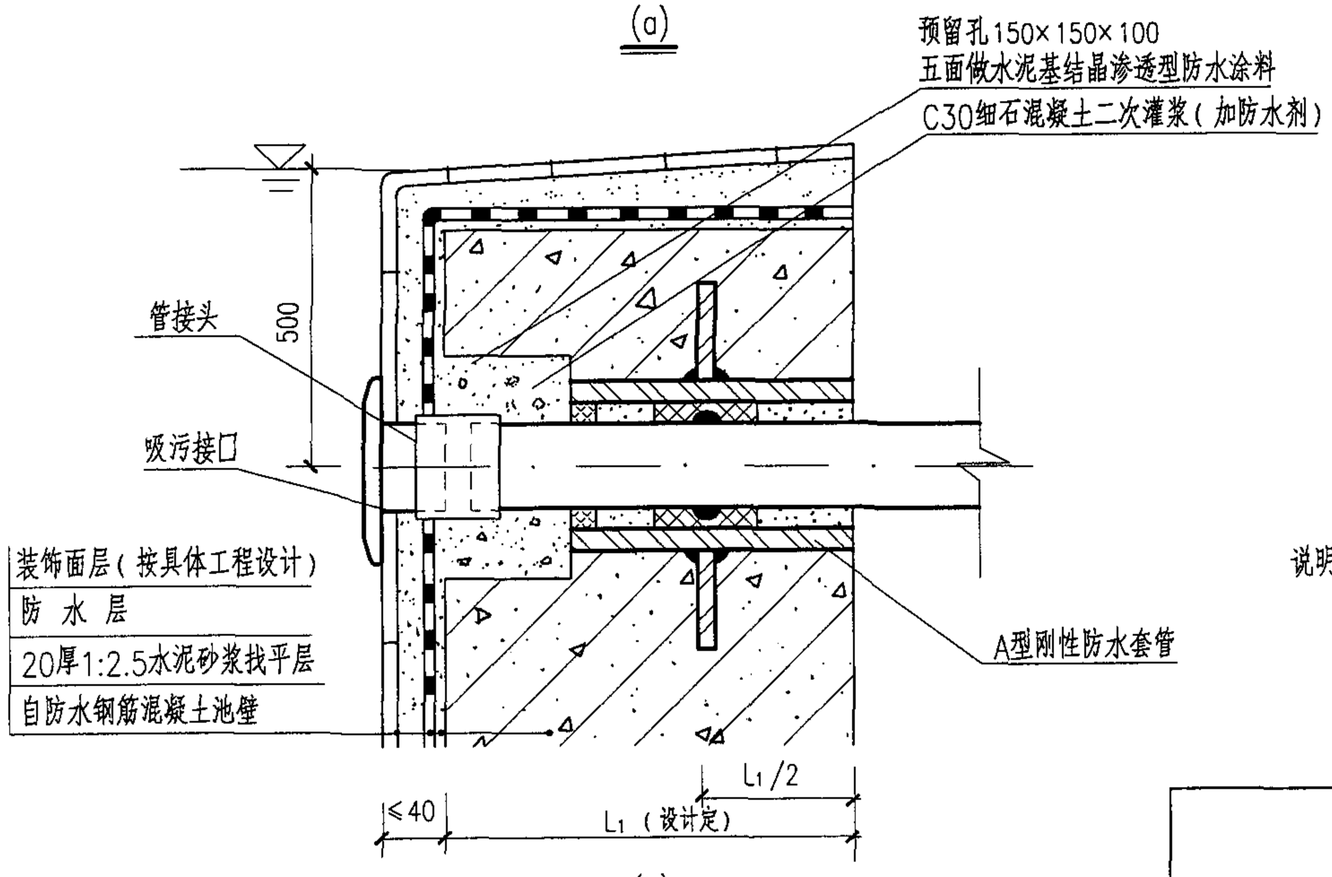

(b)

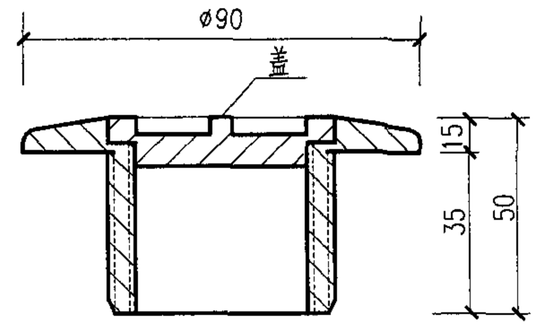

1－1

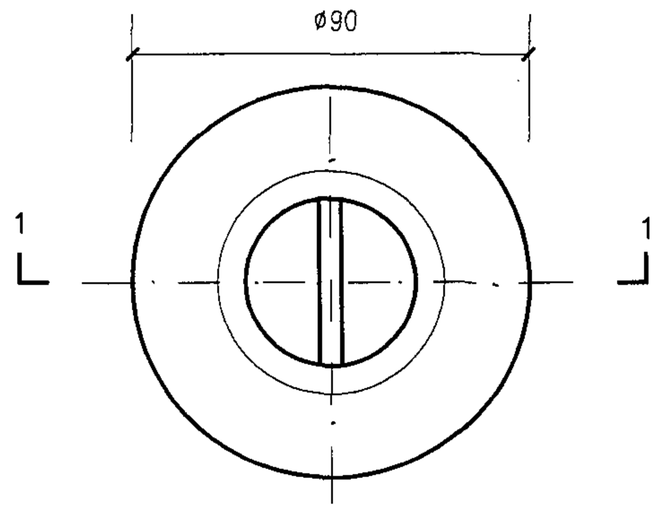

ZY-XWK-50

吸污接口平面图

说明：1. 吸污接口、管接头与连接管同径，吸污接口材质为ABS工程塑料。

2. 吸污接口与连接管连接采用管接头丝扣连接。吸污接口连接管与泳池循环水回水管应分开设置，并应接至循环水泵的吸水管上，设阀门独立控制。

3. A型刚性防水套管的制作安装详见国标02S404A型刚性防水套管安装图（二）。

4. 本图根据北京卓越环益泳池设备有限公司（中澳合资）提供资料编制。

吸污接口安装（一）								图集号	04S107
审核	夏葆真	夏葆真	校对	吴俊奇	吴俊奇	设计	曾雪华	曾雪华	页	21

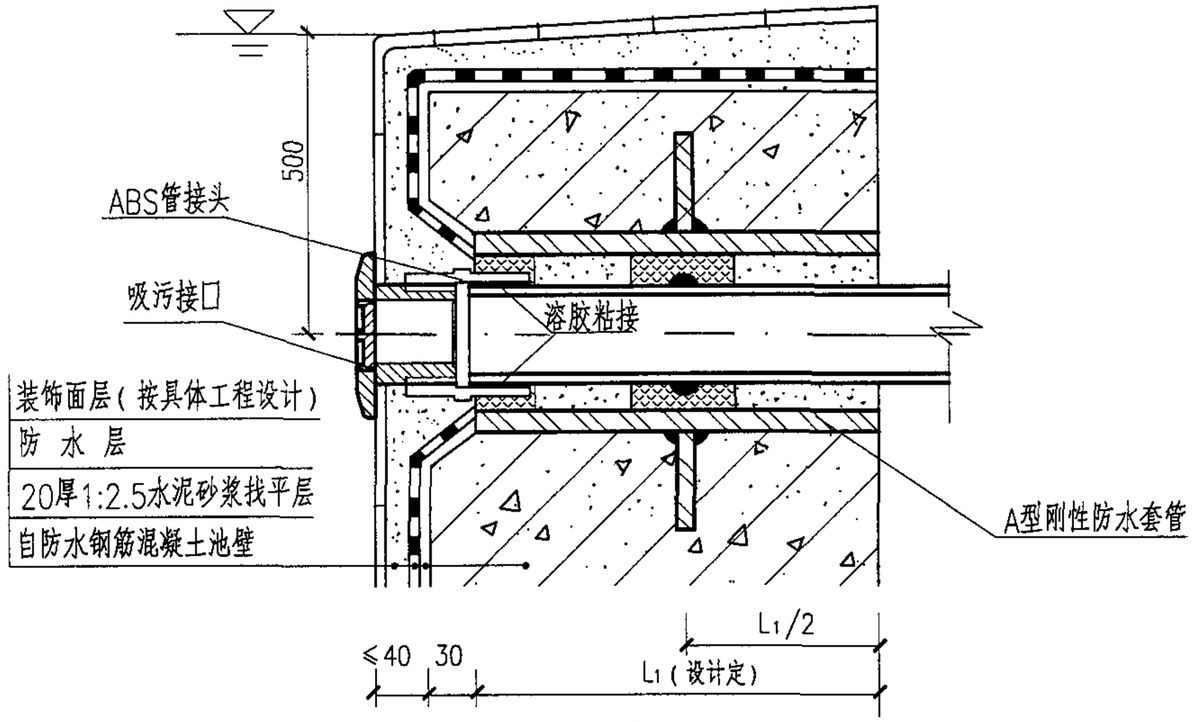

(a)

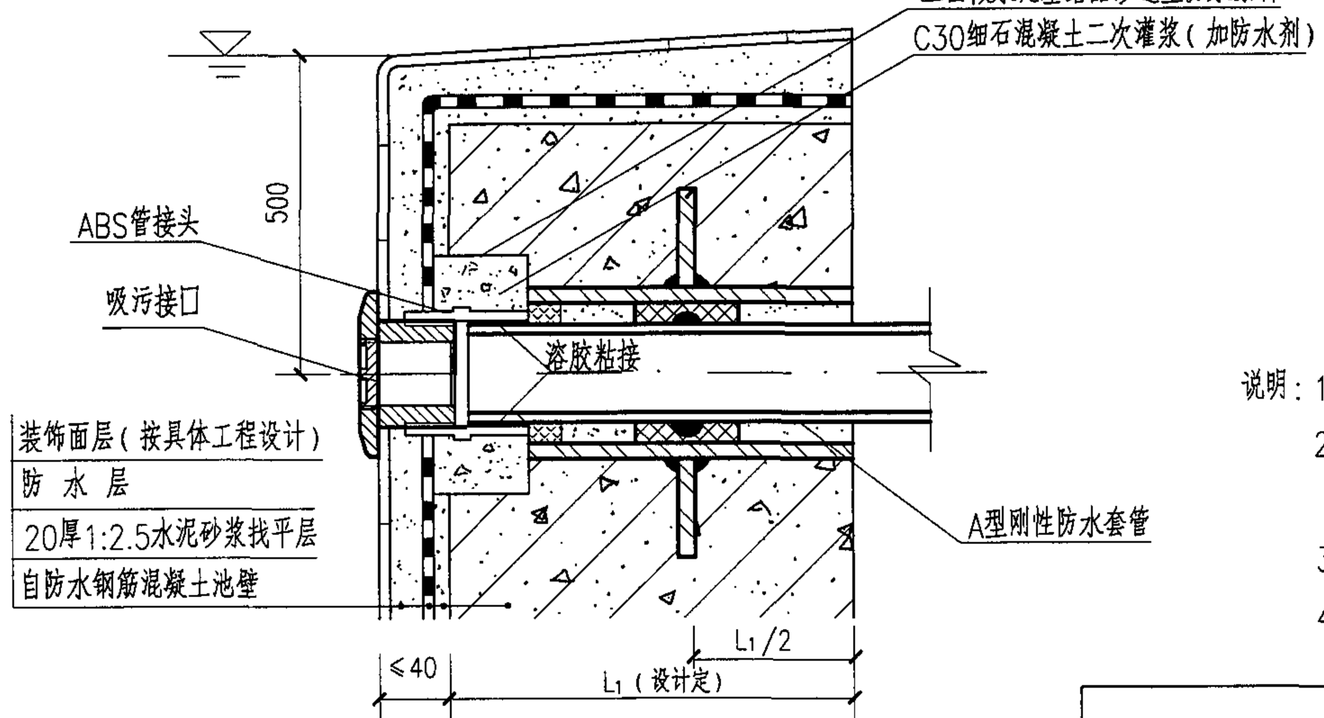

(b)

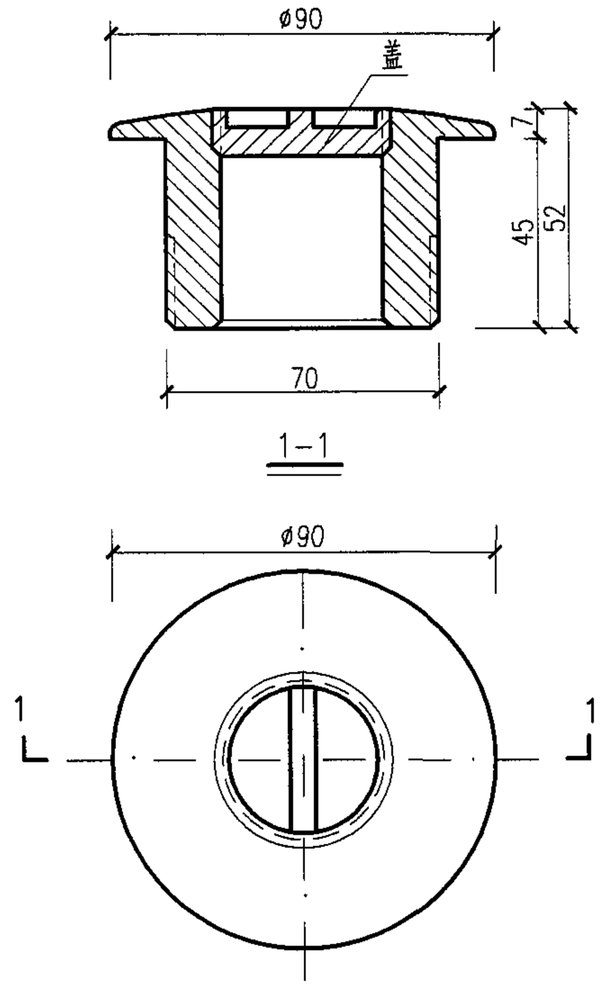

JT-XWK-40
吸污接口平面图

说明：1. 吸污接口、管接头与连接管同径，材质为ABS工程塑料。

2. ABS管接头与吸污接口丝扣连接与连接管粘接。吸污接口连接管与泳池循环水回水管应分开设置，并应接至循环水泵的吸水管上，设阀门独立控制。

3. A型刚性防水套管的制作安装详见国标02S404A型刚性防水套管安装图（二）。

4. 本图根据浙江省上虞市金泰泳池环保设备有限公司提供资料编制。

吸污接口安装（二）								图集号	04S107
审核	夏葆真	夏葆真	校对	吴俊奇	吴俊奇	设计	曾雪华	曾雪华	页	22

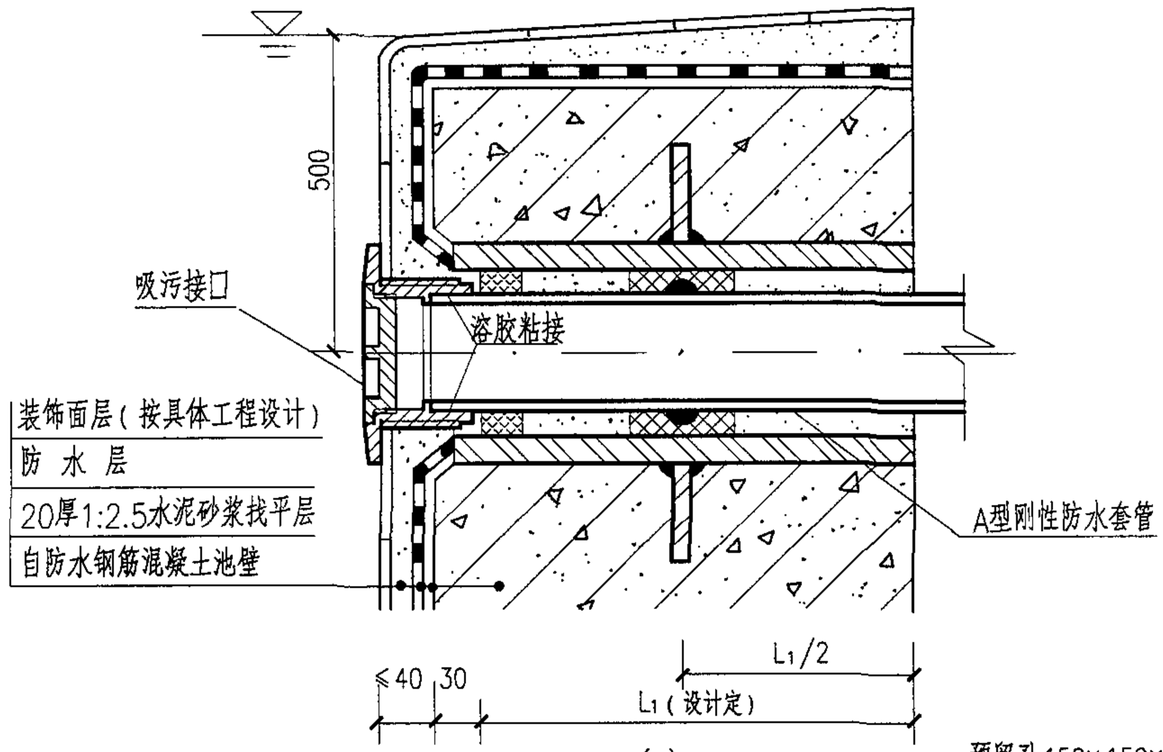

(a)

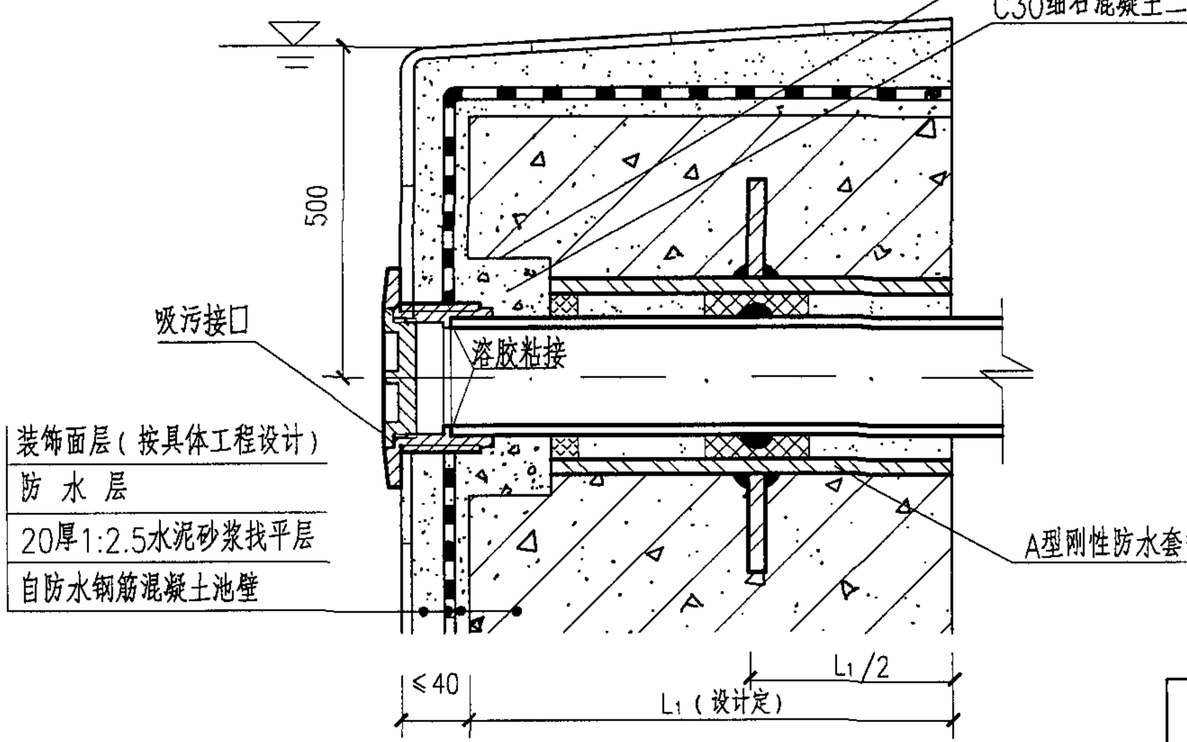

(b)

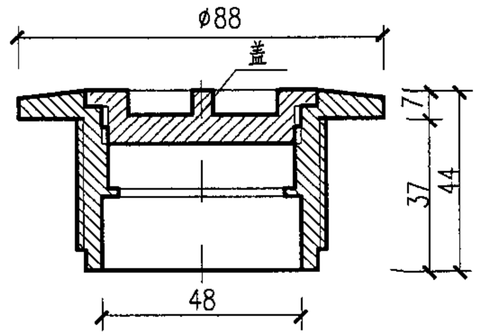

1—1

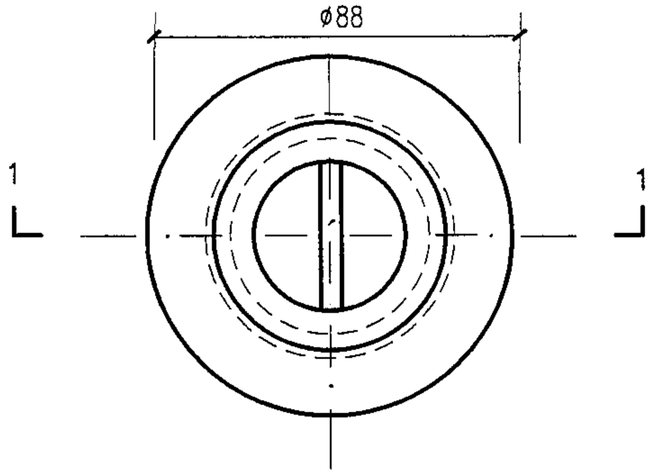

BJ-XWK-40

吸污接口平面图

说明：1. 吸污接口与连接管同径，材质为ABS工程塑料。

2. 吸污接口与连接管粘接。吸污接口连接管与泳池循环水回水管宜分开设置，并应接至循环水泵的吸水管上，设阀门独立控制。

3. A型刚性防水套管的制作安装详见国标02S404A型刚性防水套管安装图（二）。

4. 本图根据联盛泳池浴室设备有限公司提供资料编制。

吸污接口安装（三）								图集号	04S107
审核	夏葆真	夏葆真	校对	吴俊奇	吴俊奇	设计	曾雪华	曾雪华	页	23

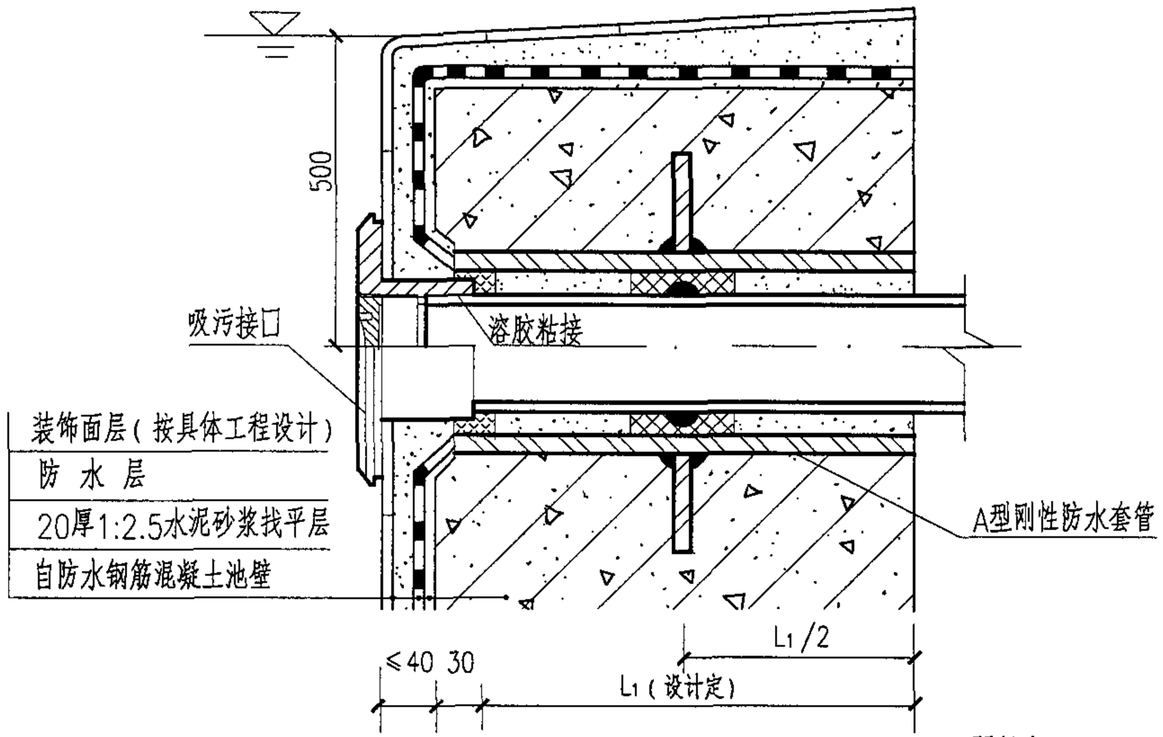

(a)

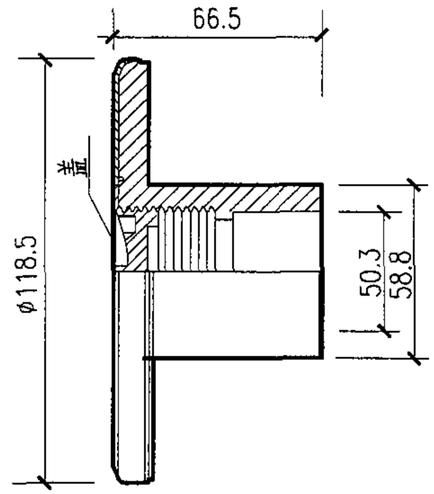

1—1

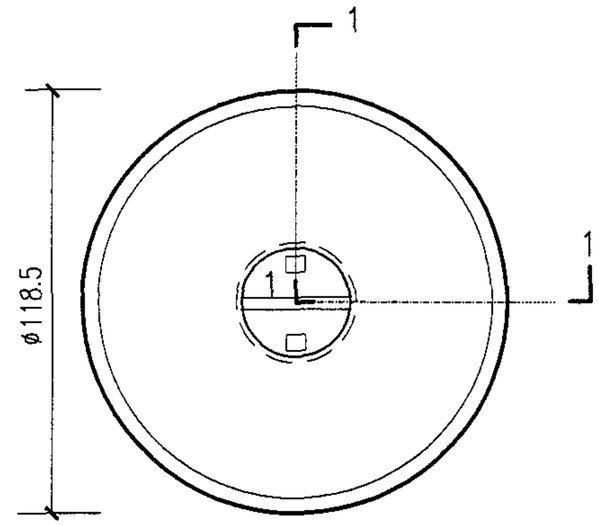

AST-XWK-50
(00300)
吸污接口平面图

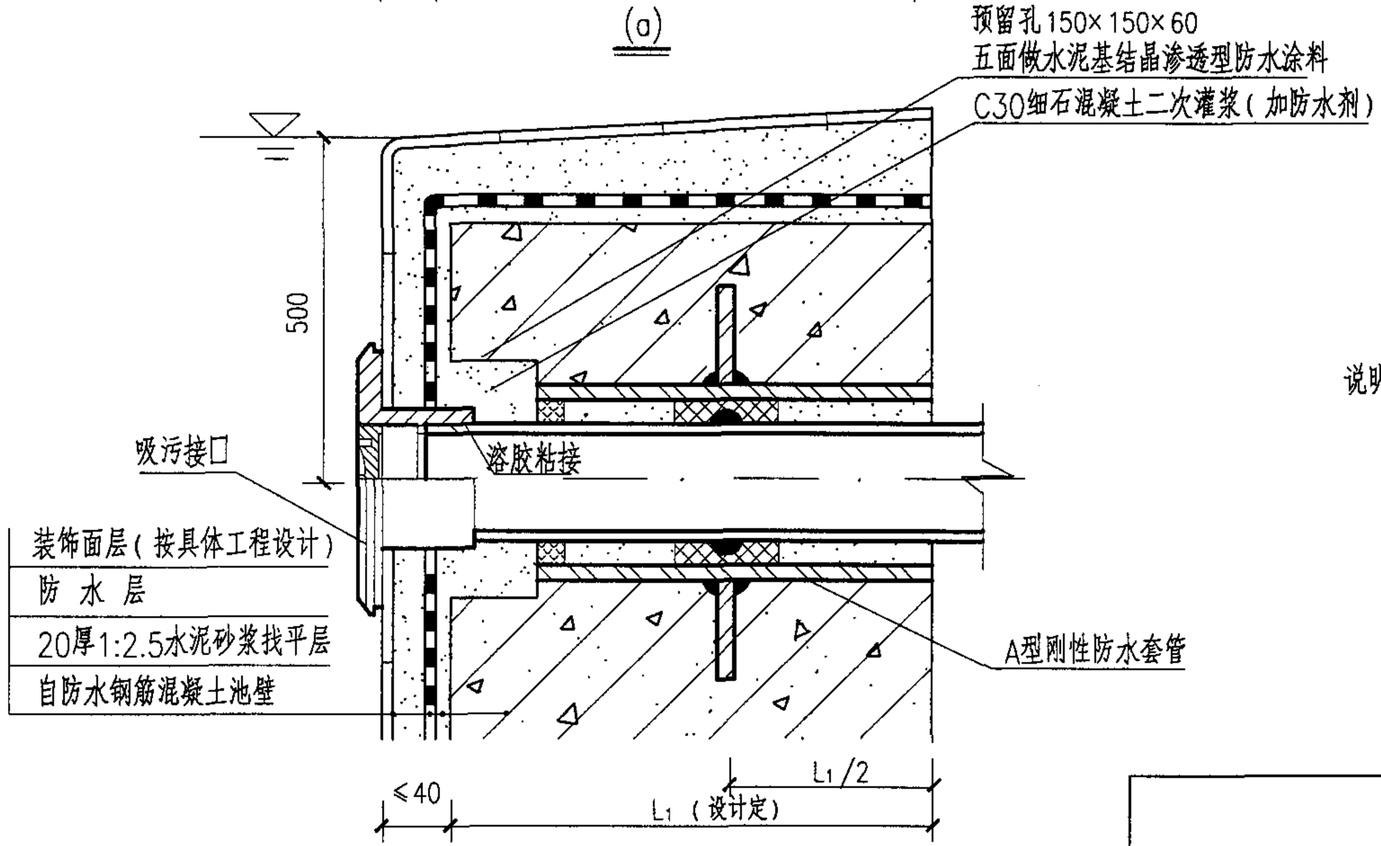

(b)

说明：1. 吸污接口与连接管同径，材质为ABS工程塑料。

2. 吸污接口与连接管粘接。吸污接口连接管与泳池循环水回水管宜分开设置，并应接至循环水泵的吸水管上，设阀门独立控制。

3. A型刚性防水套管的制作安装详见国标02S404A型刚性防水套管安装图（二）。

4. 本图根据西班牙ASTRALPOOL集团公司提供资料编制。

吸污接口安装（四）								图集号	04S107
审核	夏葆真	夏葆真	校对	吴俊奇	吴俊奇	设计	曾雪华	曾雪华	页	24

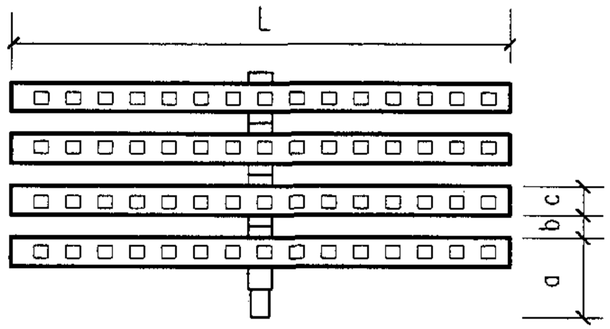

ZY-GS-240
组合式格栅板平面图

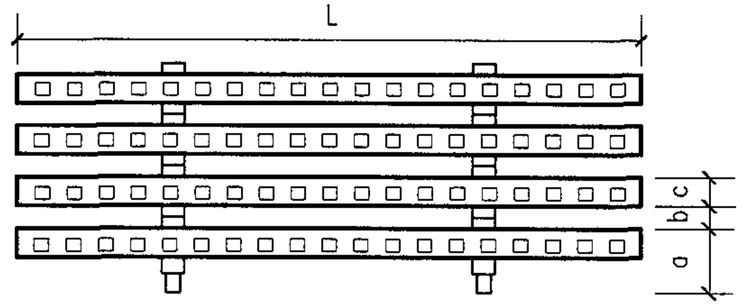

ZY-GS-300
组合式格栅板平面图

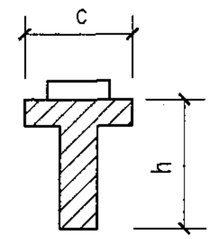

1—1

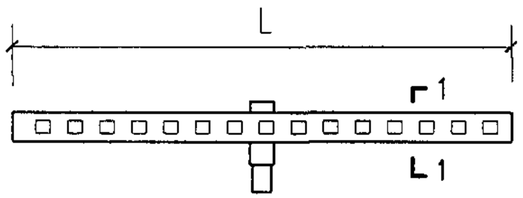

ZY-GS-240
格栅组件平面图

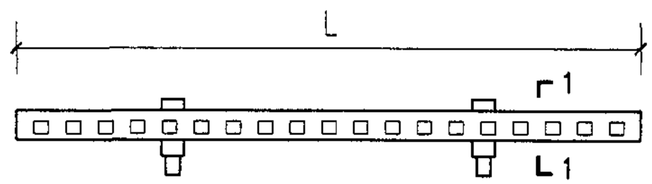

ZY-GS-300
格栅组件平面图

型号	L (mm)	h (mm)	a (mm)	b (mm)	c (mm)	材质
ZY-GS-240	240	24	25	8	14	ABS 工程塑料
ZY-GS-300	300	24	25	8	14	

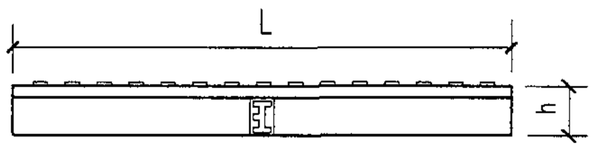

ZY-GS-240
格栅组件正视图

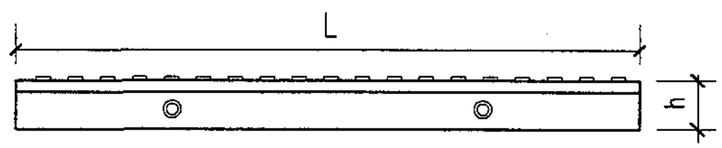

ZY-GS-300
格栅组件正视图

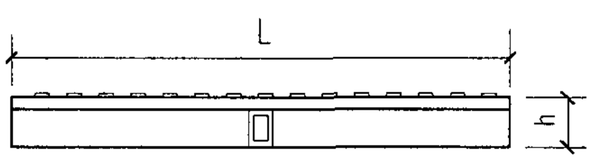

ZY-GS-240
格栅组件背视图

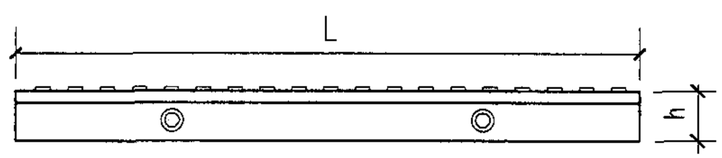

ZY-GS-300
格栅组件背视图

说明：1. 溢流水槽组合式格栅板由格栅组件插接而成，其长度可根据需要拼接。

2. 本图根据北京卓越环益泳池设备有限公司（中澳合资）提供资料编制。

溢流水槽组合式格栅板（一）								图集号	04S107
审核	夏葆真	夏葆真	校对	吴俊奇	吴俊奇	设计	曾雪华	曾雪华	页 25

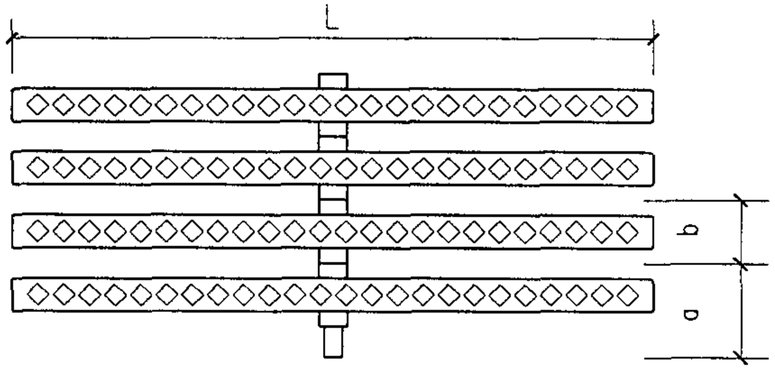

JT-GS-196
JT-GS-250
JT-GS-300
组合式格栅板平面图

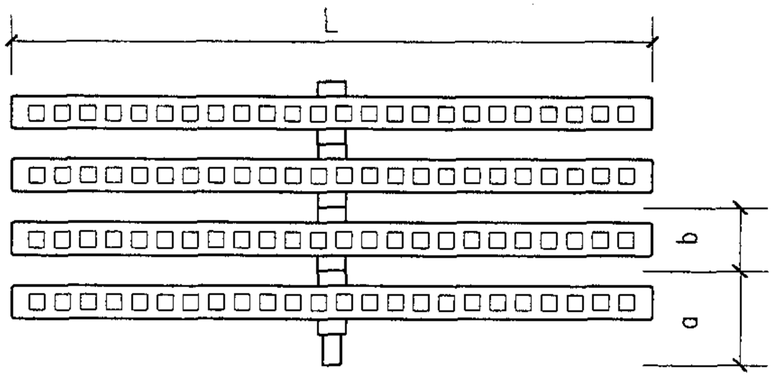

BJ-GS-250
BJ-GS-300
组合式格栅板平面图

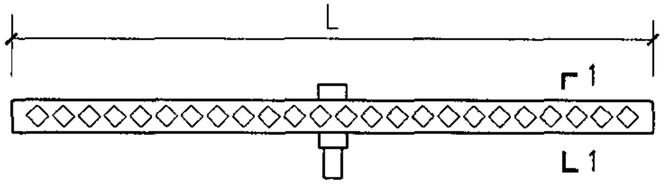

JT-GS-196
JT-GS-250
JT-GS-300
格栅组件平面图

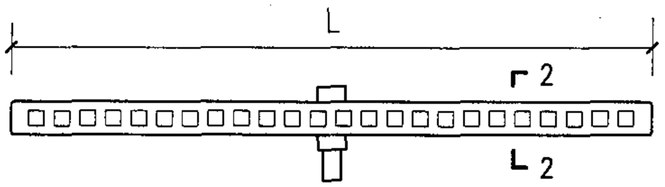

BJ-GS-250
BJ-GS-300
格栅组件平面图

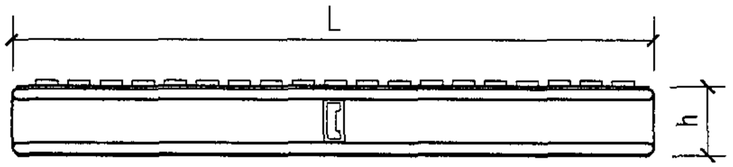

JT-GS-196
JT-GS-250
JT-GS-300
格栅组件正视图

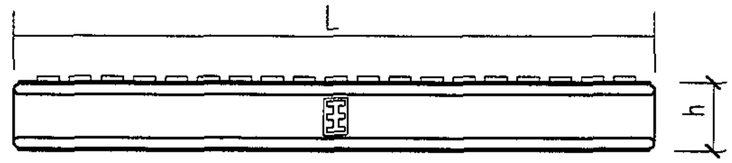

BJ-GS-250
BJ-GS-300
格栅组件正视图

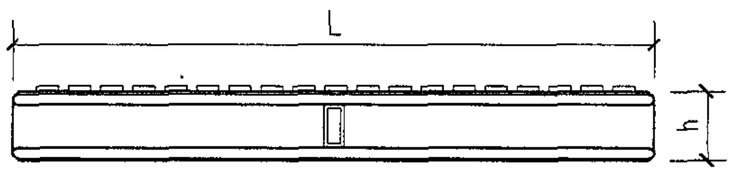

JT-GS-196
JT-GS-250
JT-GS-300
格栅组件背视图

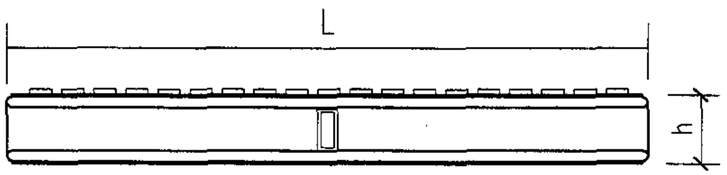

BJ-GS-250
BJ-GS-300
格栅组件背视图

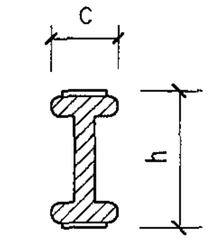

JT-GS-196
JT-GS-250
JT-GS-300
1-1

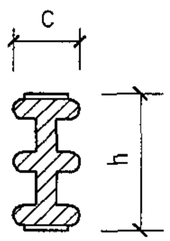

BJ-GS-250
BJ-GS-300
2-2

型 号	L (mm)	h (mm)	a (mm)	b (mm)	c (mm)	材质
JT-GS-196	196	27	38	25	13	ABS工程塑料
JT-GS-250	250	27	38	25	13	
BJ-GS-250		25	34	20	12	
JT-GS-300	300	27	38	25	13	
BJ-GS-300		25	36	21	12	

说明：1. 溢流水槽组合式格栅板由格栅组件插接而成，其长度可根据需要拼接。

2. 本图根据浙江省上虞市金泰泳池环保设备有限公司和佛山市顺德区联盛泳池浴室工程有限公司提供资料编制。

溢流水槽组合式格栅板（二）								图集号	04S107
审核	夏葆真	夏葆真	校对	吴俊奇	吴俊奇	设计	曾雪华	页	26

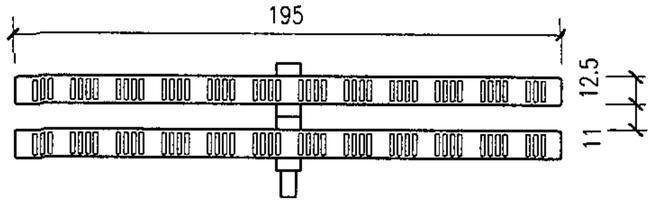

AST-GS-195
(00220)
组合式格栅板平面图

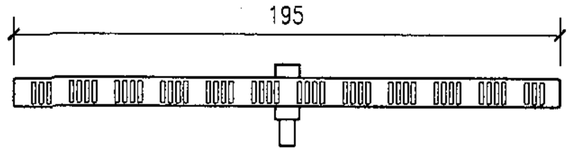

AST-GS-195
(00220)
格栅组件平面图

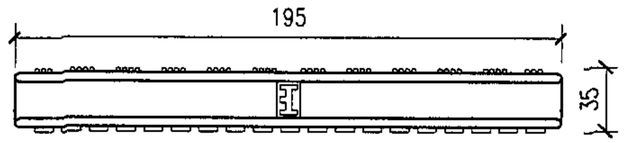

AST-GS-195
(00220)
格栅组件正视图

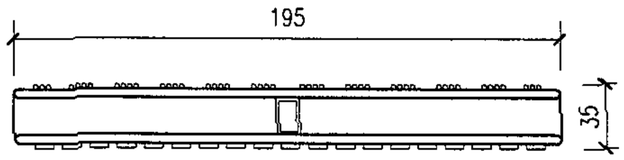

AST-GS-195
(00220)
格栅组件背视图

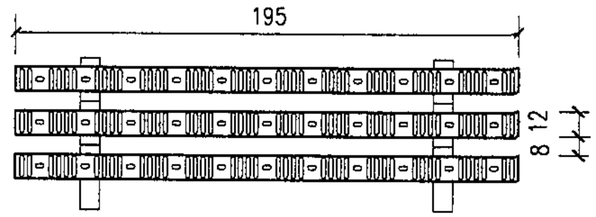

AST-GS-195
(00212)
组合式格栅板平面图

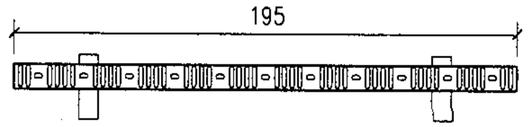

AST-GS-195
(00212)
格栅组件平面图

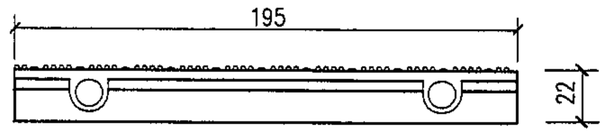

AST-GS-195
(00212)
格栅组件正视图

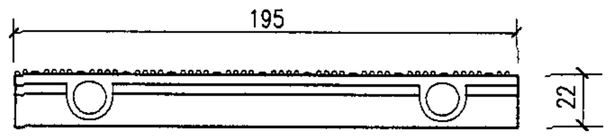

AST-GS-195
(00212)
格栅组件背视图

溢流水槽组合式格栅板型号	水槽宽(mm)	格栅宽(mm)	格栅高(mm)	材质
AST-GS-195(00220)	200	195	35	ABS工程塑料
AST-GS-245(00221)	250	245	35	
AST-GS-295(00222)	300	295	35	
AST-GS-335(00223)	340	335	35	

说明：1. 溢流水槽组合式格栅板由格栅组件插接而成，其长度可根据需要拼接。也可根据需要拼接成弧形。

2. 本图根据西班牙ASTRALPOOL集团公司提供资料编制。

溢流水槽组合式格栅板（三）								图集号	04S107
审核	夏葆真	夏葆真	校对	吴俊奇	吴俊奇	设计	曾雪华	曾雪华	页 27

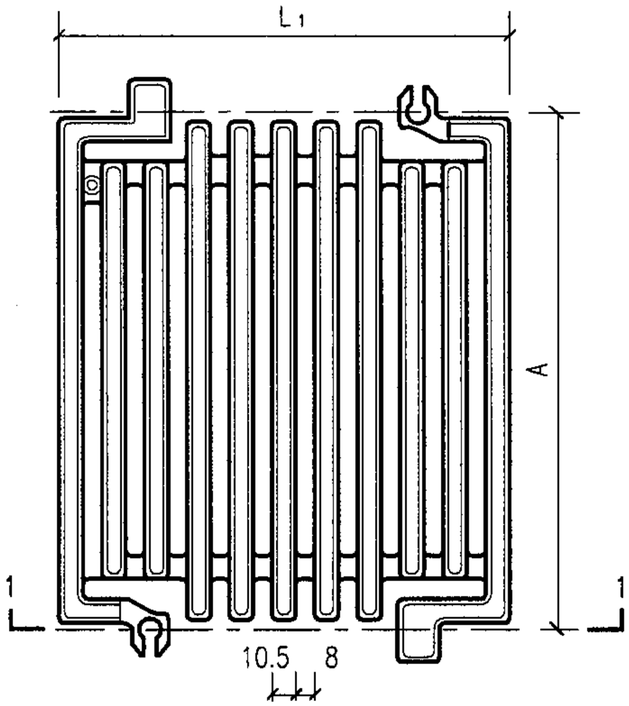

AST-GS-195
(05581)
格栅板平面图

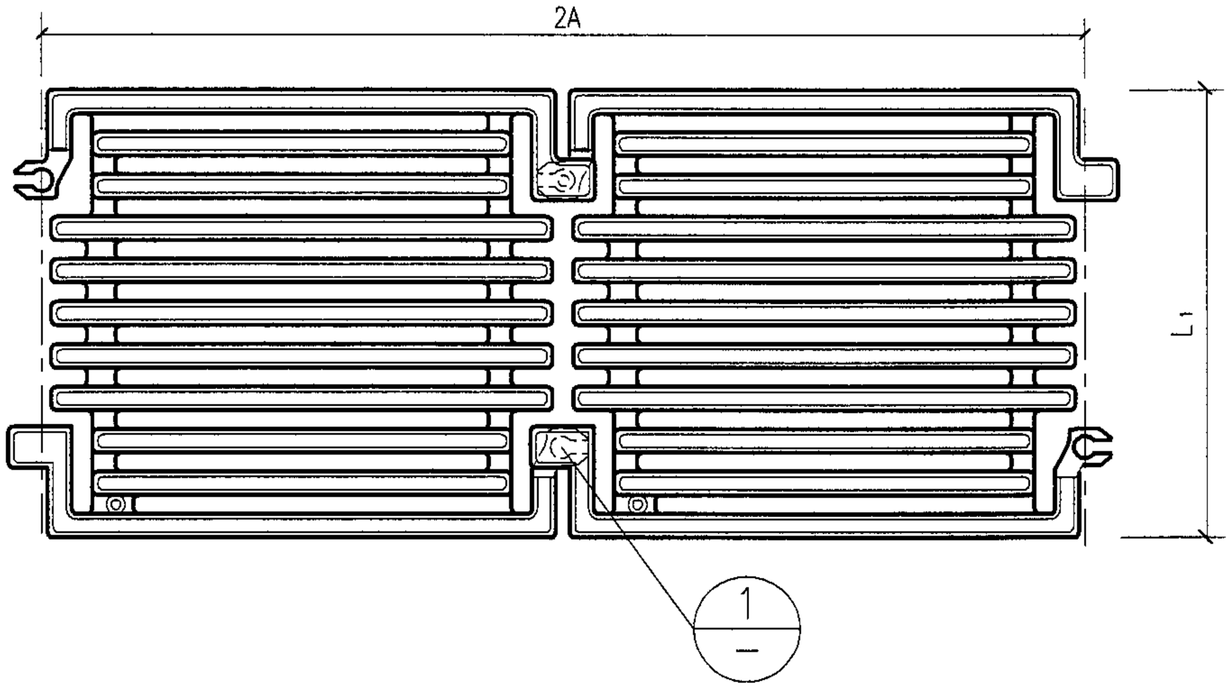

AST-GS-195
(05581)
格栅板组合平面图

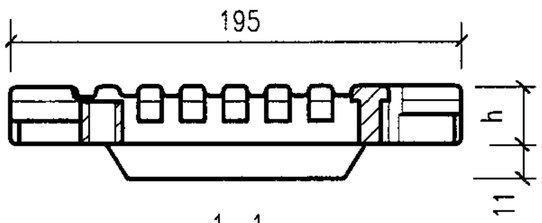

1-1

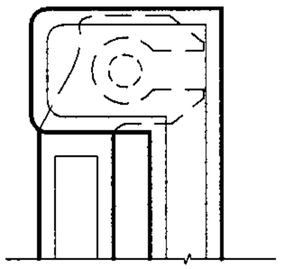

1

说明：1. 溢流水槽组合式格栅板由单块格栅板插接而成，其长度可根据需要拼接。
2. 溢流水槽组合式格栅也可根据需要拼接成弧形。
3. 本图根据西班牙ASTRALPOOL集团公司提供资料编制。

溢流水槽组合式格栅板型号	槽宽 (mm)	L_1 (mm)	h (mm)	A (mm)	过水面积 (m^2/块)	材质
AST-GS-195(05581)	200	195	24	206	0.016	ABS工程塑料
AST-GS-245(05582)	250	245	24	206	0.021	
AST-GS-294(05583)	300	295	24	206	0.024	
AST-GS-345(05584)	350	345	24	206	0.028	

溢流水槽组合式格栅板（四）								图集号	04S107
审核	夏葆真	夏葆真	校对	吴俊奇	吴俊奇	设计	曾雪华	曾雪华	页	28

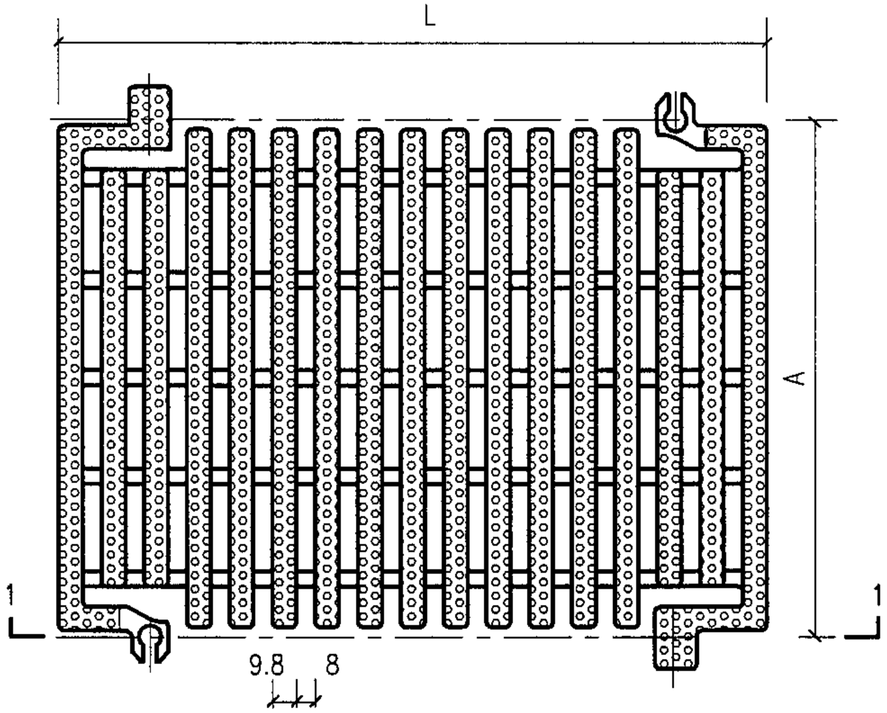

ZY-GS-250
ZY-GS-300
格栅板平面图

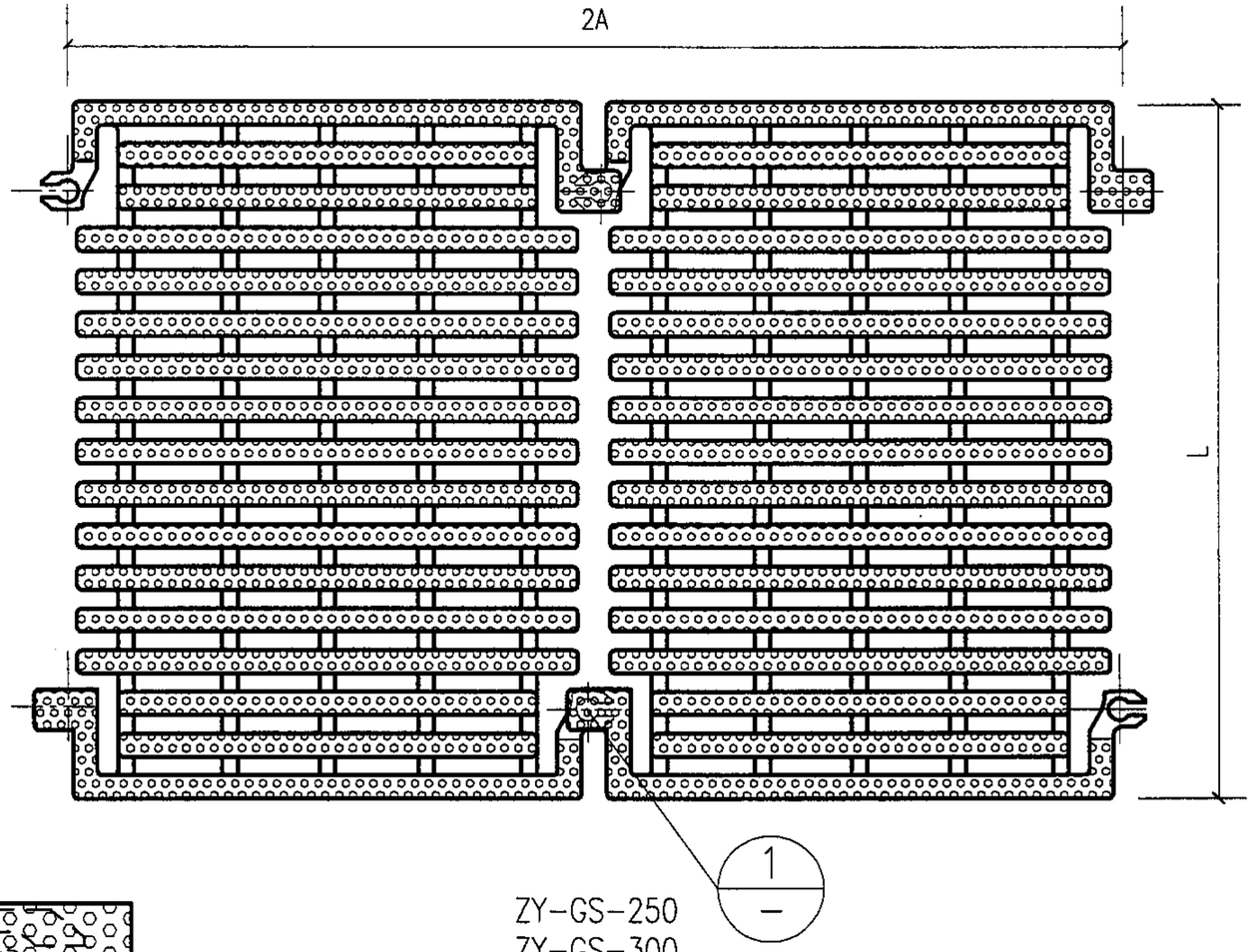

ZY-GS-250
ZY-GS-300
格栅板组合平面图

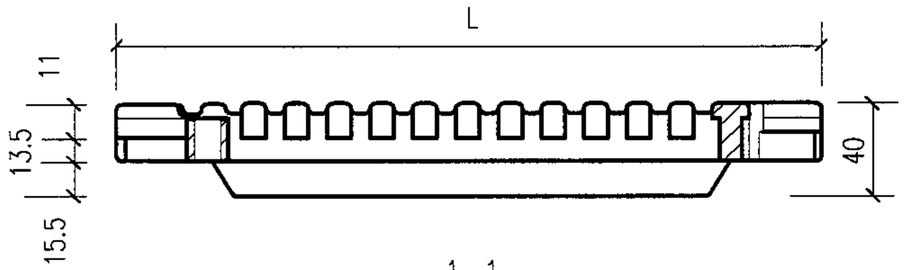

1—1

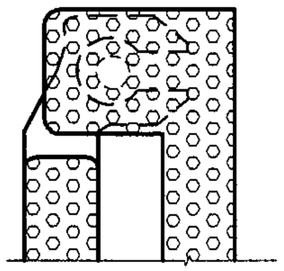

1

型 号	L (mm)	A (mm)	过水面积 (m^2/块)	材 质
ZY-GS-250	245	250	0.032	橡塑高分子
ZY-GS-300	295	250		

说明：1. 溢流水槽组合式格栅板由单块格栅板插接而成，其长度可根据需要拼接。
2. 本图根据北京卓越环益泳池设备有限公司（中澳合资）提供资料编制。

溢流水槽组合式格栅板（五）								图集号	04S107
审核	夏葆真	夏葆真	校对	吴俊奇	吴俊奇	设计	曾雪华	曾雪华	页	29

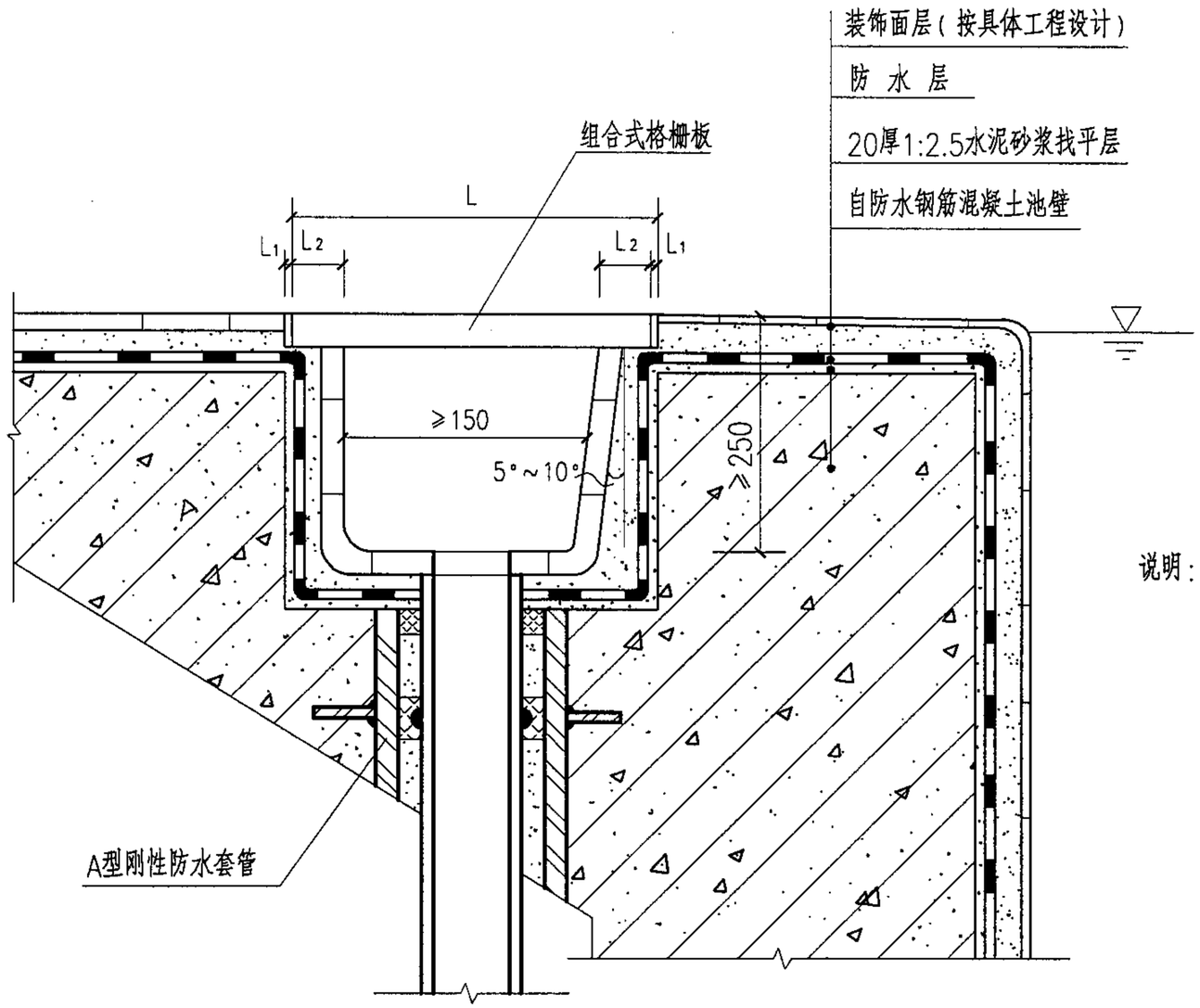

溢流水槽格栅板及排水管安装图

L (mm)	L_1(mm)	L_2 (mm)
格栅板宽	3(2.5)	≥25

说明：

1. 游泳池池水为顺流式循环时，沿池壁两侧或周边设置池岸外溢式流水槽，其宽度应计算确定并不小于150mm，槽上口宜设置组合式塑料格栅板。槽内壁应砌瓷砖。
2. 外溢式水槽底部应设排水口，并应有1%的坡度坡向排水口。
3. 排水口间距不宜大于3.0m，排水管管径应不小于50mm。
4. A型刚性防水套管的制作安装详见国标02S404A型刚性防水套管安装图（二），其尺寸根据排水管管径确定。
5. 组合式格栅板规格尺寸见第25~29页。
6. 溢流水槽的溢流堰应水平，其偏差不得超过±2mm。
7. 表中括号内数据为西班牙ASTRALPOOL集团公司组合式格栅板的安装要求。
8. 本图根据北京卓越环益泳池设备有限公司（中澳合资）、佛山市顺德区联盛泳池浴室工程有限公司和西班牙ASTRALPOOL集团提供资料编制。

溢流水槽格栅板及排水管安装								图集号	04S107
审核	夏葆真	夏葆真	校对	吴俊奇	吴俊奇	设计	曾雪华	曾雪华	页	30

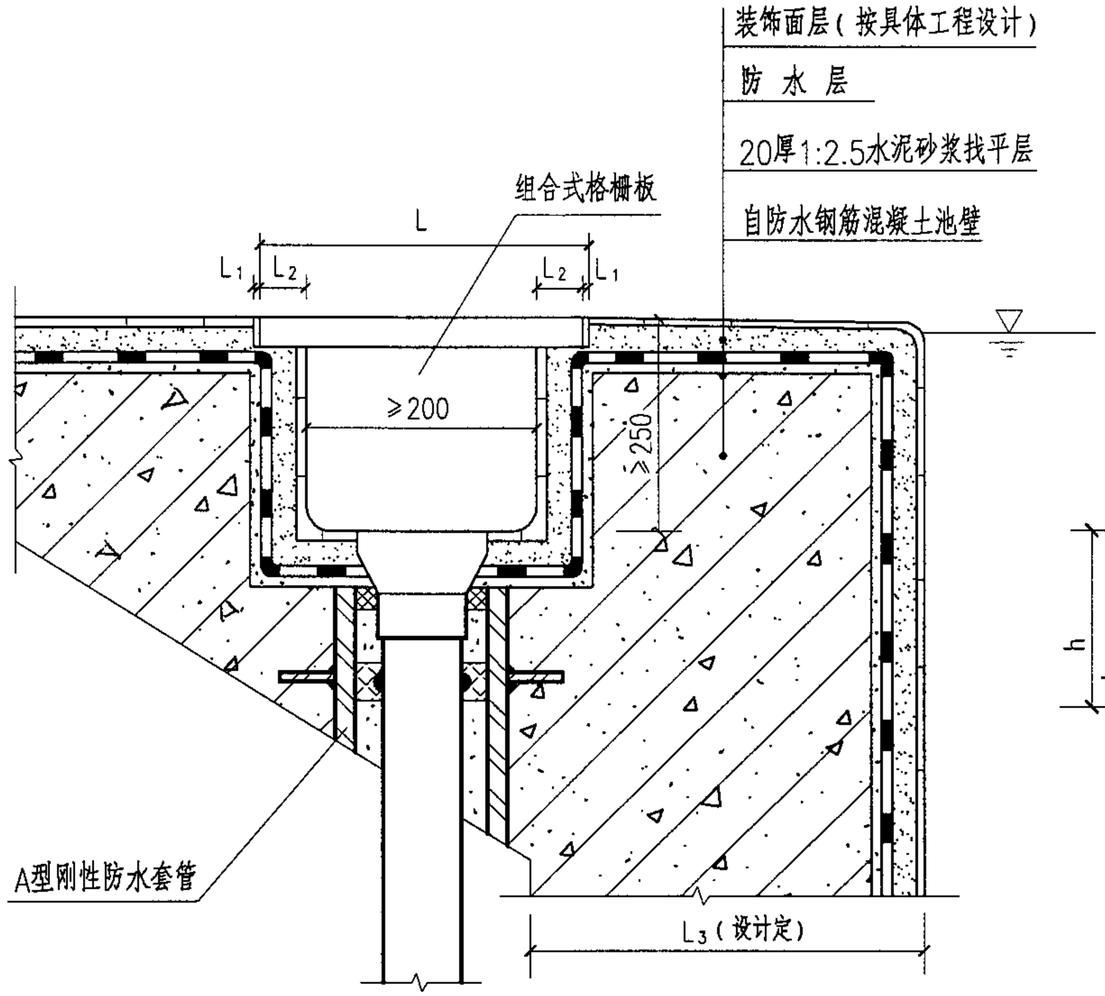

溢流回水槽格栅板、回水口安装图

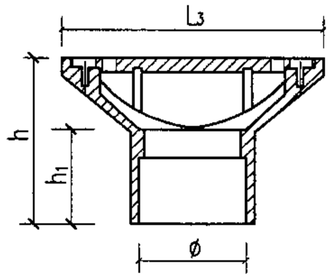

AST-YSK-50
1-1

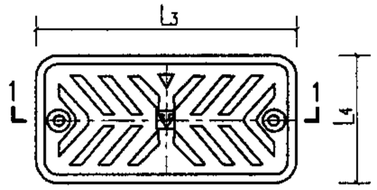

AST-YSK-50
溢流回水槽回水口平面图

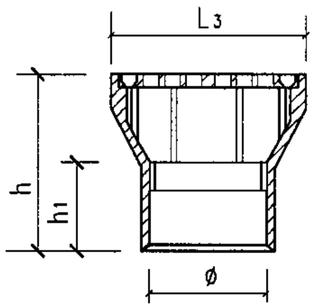

BJ-YSK-50
2-2

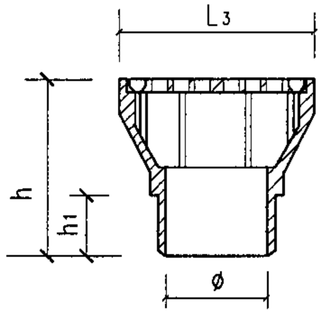

ZY-YSK-50
2-2

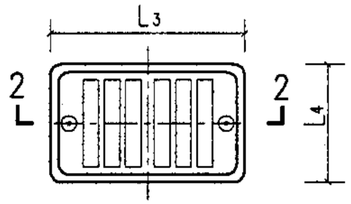

BJ-YSK-50
ZY-YSK-50
溢流回水槽回水口平面图

说明：
1. 游泳池池水为逆流式或混合流式循环方式时，沿池壁两侧或周边设置池岸溢流回水槽，其最小截面应计算确定并大于200mm×200mm，槽上口宜设置组合式塑料格栅板。槽内壁应砌瓷砖。
2. 溢流回水槽底部应设回水口，并应有1%的坡度坡向回水口。
3. 回水口间距不宜大于3.0m，顶面应有格栅板。
4. A型刚性防水套管的制作安装详见国标02S404A型刚性防水套管安装图（二），其尺寸根据排水管经确定。
5. 溢流回水槽回水口与回水管粘接，回水管插入BJ-YSK-50、AST-YSK-50回水口粘接深度不小于$\frac{1}{2}h_1$。ZY-YSK-50回水口插入回水管深度不小于$\frac{1}{2}h_1$。
6. 组合式格栅板规格尺寸见第25～29页。
7. 溢流回水槽溢流堰应水平，其偏差不得超过±2mm。
8. 本图根据佛山市顺德区联盛泳池浴室工程有限公司、北京卓越环益泳池设备有限公司（中澳合资）、西班牙ASTRALPOOL集团公司提供资料编制。

型 号	L(mm)	L_1(mm)	L_2(mm)	L_3(mm)	L_4(mm)	ø(mm)	h(mm)	h_1(mm)	过水面积(m^2)	材 质
BJ-YSK-50	格栅板宽	3	≥25	112	73	60	101	57	0.0022	ABS工程塑料
ZY-YSK-50		3		112	75	50	100	55	0.0022	
AST-YSK-50		2.5		152	77	63.2	99	54.45	0.0022	

溢流回水槽格栅板、回水口安装								图集号	04S107
审核	夏葆真	夏葆真	校对	吴俊奇	吴俊奇	设计	曾雪华	曾雪华	页	31

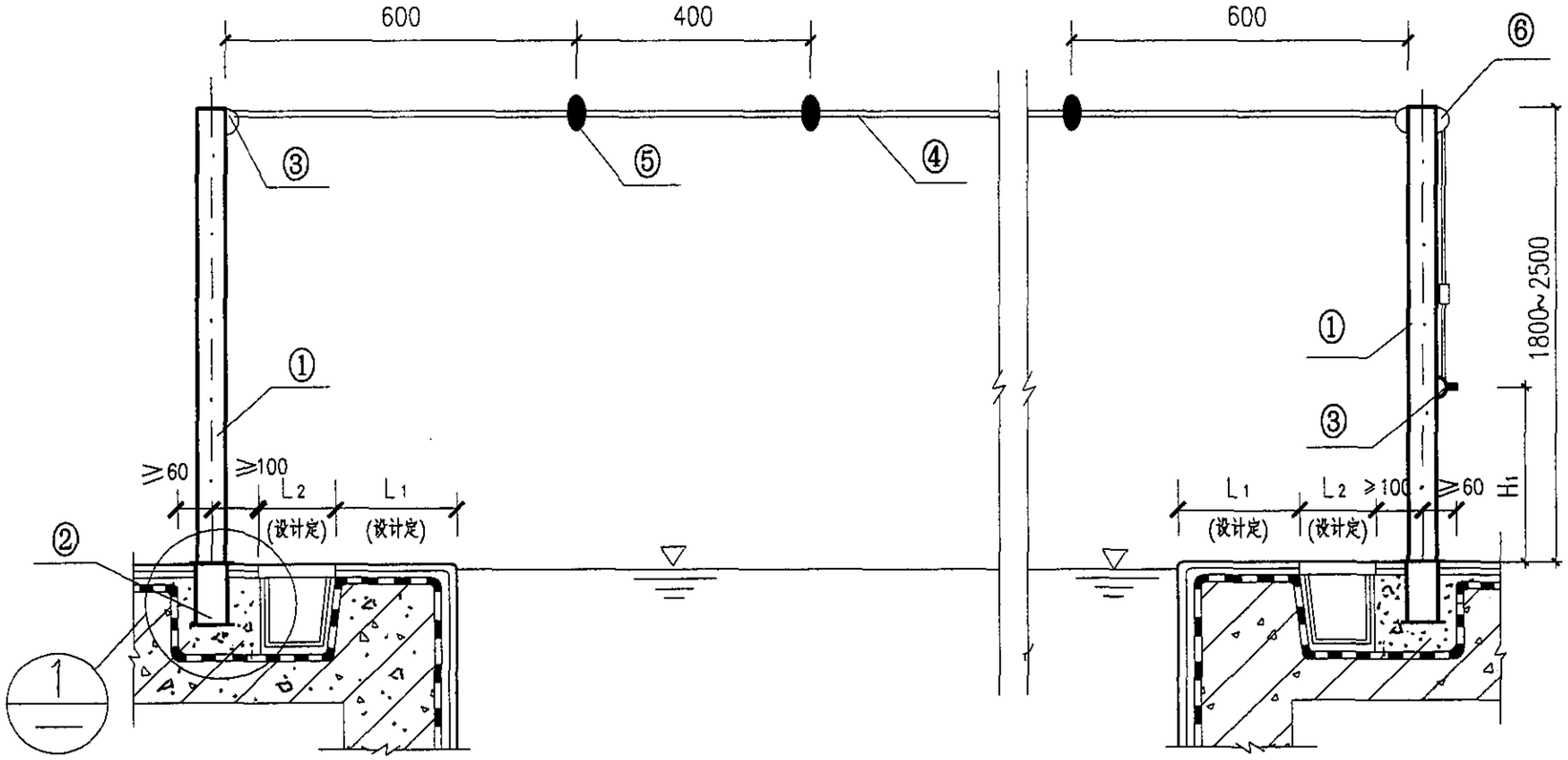

出发召回线安装图

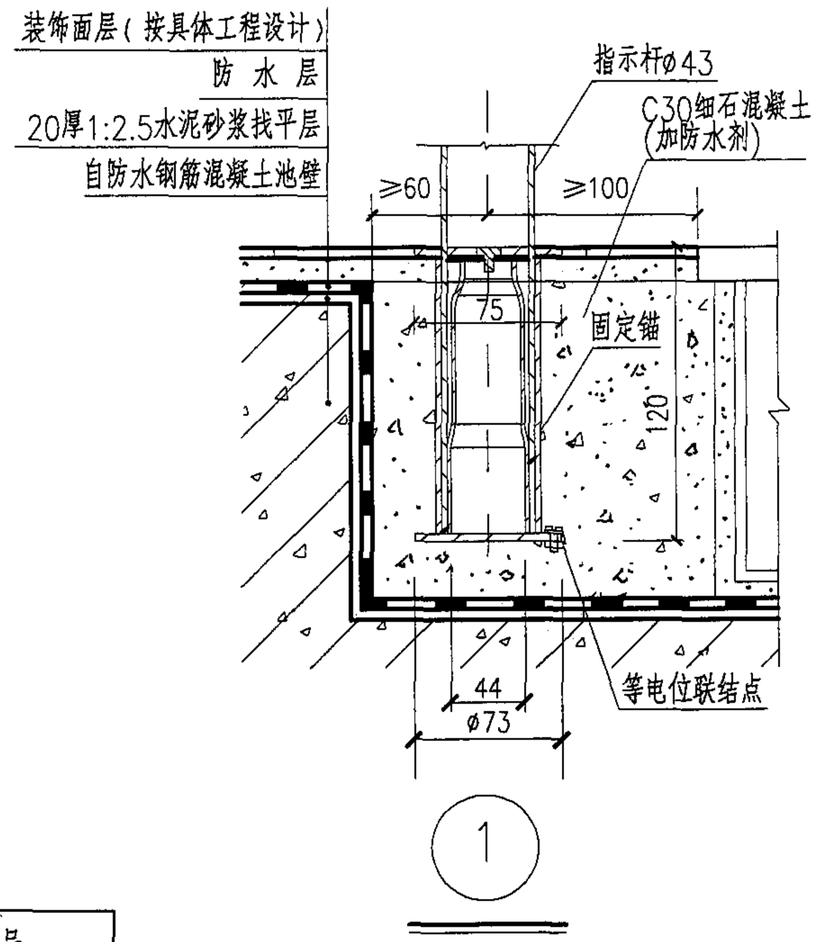

编号	名 称	备 注
①	指示杆	指示杆为AISI316L不锈钢管， 泳池宽≤21m 时，采用直径43mm管； 泳池宽＞21m 时，采用直径48mm 管
②	固定锚	
③	系绳环	
④	聚酯绳	
⑤	浮 子	
⑥	滑 轮	

型 号	指示杆直径(mm)	H_1(mm)	固定锚型号
ZY-ZHX	43	300	ZY-GDM (Ⅰ)或 ZY-GDM (Ⅱ)
	48		
JT-ZHX	43	800	JT-GDM (Ⅰ)或 JT-GDM (Ⅱ)
	48		
AST-19950	43	300	AST-00141 或 AST-00142
AST-19951	48		AST-19960 或 AST-19961

说明：1. 出发召回线应安装在距出发一端池壁前15m处。

2. 指示杆固定锚型号、尺寸可根据第35页“固定锚”选用。图①中为AST-00141固定锚。

出发召回线安装								图集号	04S107
审核	夏葆真	夏葆真	校对	曾雪华	曾雪华	设计	王志向	王志向	页	32

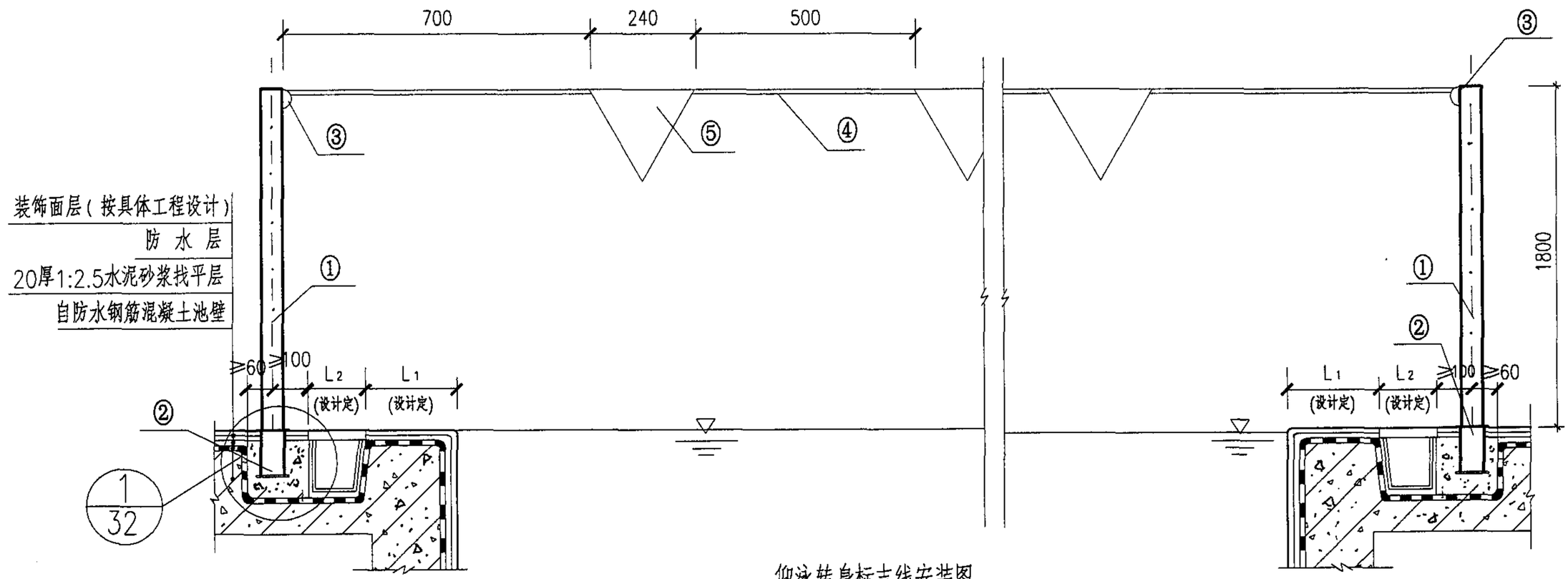

仰泳转身标志线安装图

编号	名 称	备 注
①	指示杆	指示杆为AISI316L不锈钢管，泳池宽≤21m 时，采用直径43mm管；泳池宽＞21m 时，采用直径48mm 管
②	固定锚	
③	系绳环	
④	聚酯绳	
⑤	小 旗	

型 号	指示杆直径(mm)	固定锚型号
ZY-FSX	43	ZY-GDM (Ⅰ) 或 ZY-GDM (Ⅱ)
	48	
JT-FSX	43	JT-GDM (Ⅰ) 或 JT-GDM (Ⅱ)
	48	
AST-FSX	43	AST-00141 或 AST-00142
AST-FSX	48	AST-19960 或 AST-19961

说明：1. 仰泳转身标志线应分别安装在距泳池两端池壁5m处。

2. 节点①同第32页。

3. 指示杆固定锚型号、尺寸可根据第34页"固定锚"选用。

仰泳转身标志线安装								图集号	04S107
审核	夏葆真	夏葆真	校对	曾雪华	曾雪华	设计	王志向	页	33

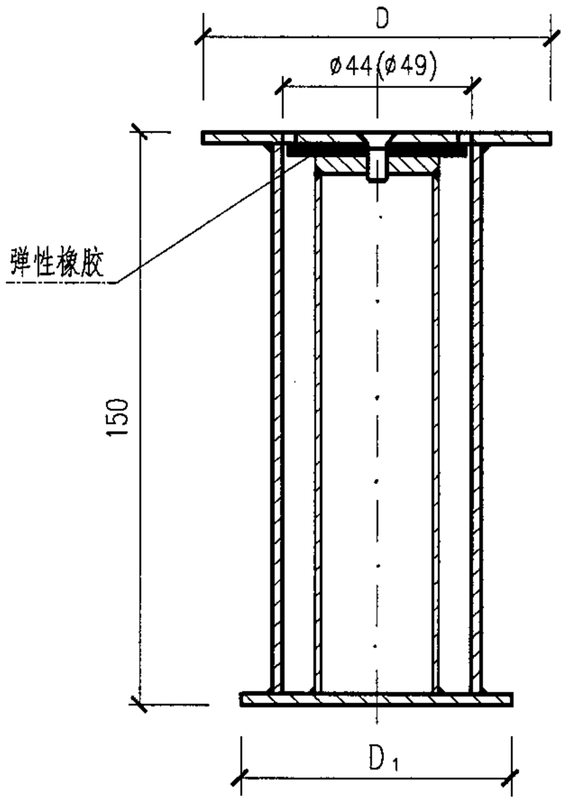

1-1

ZY-GDM(Ⅰ)
JT-GDM(Ⅰ)
固定锚平面图

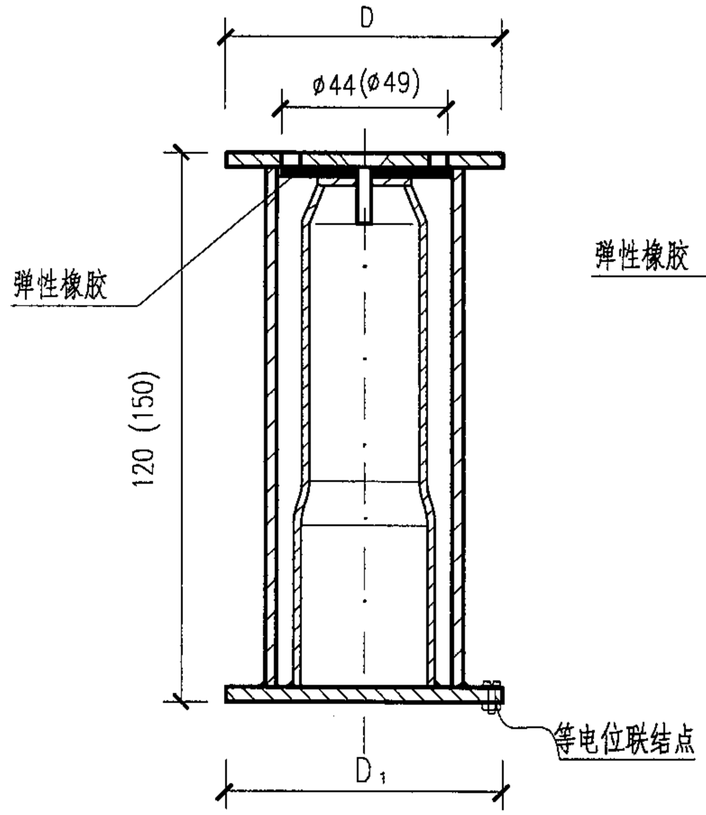

2-2

AST-00141
AST-(19960)
固定锚平面图

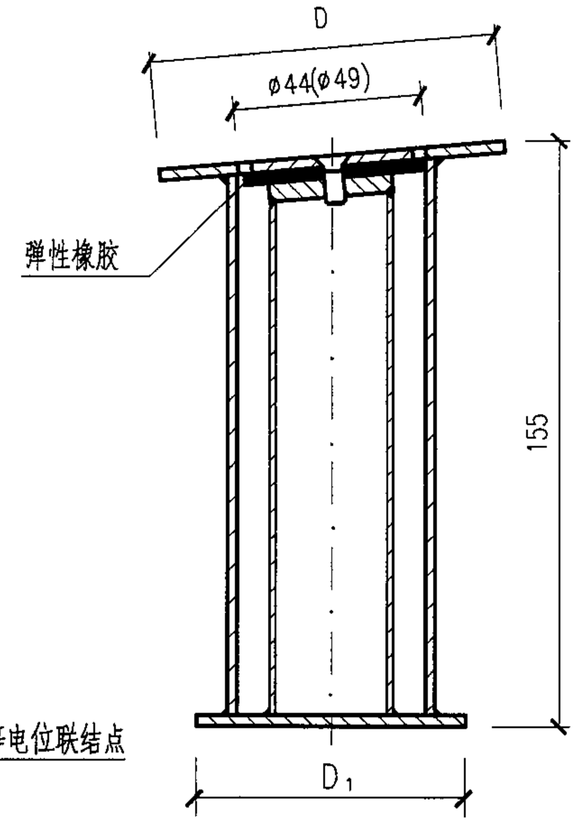

ZY-GDM (Ⅱ)
JT-GDM (Ⅱ)
固定锚剖面图

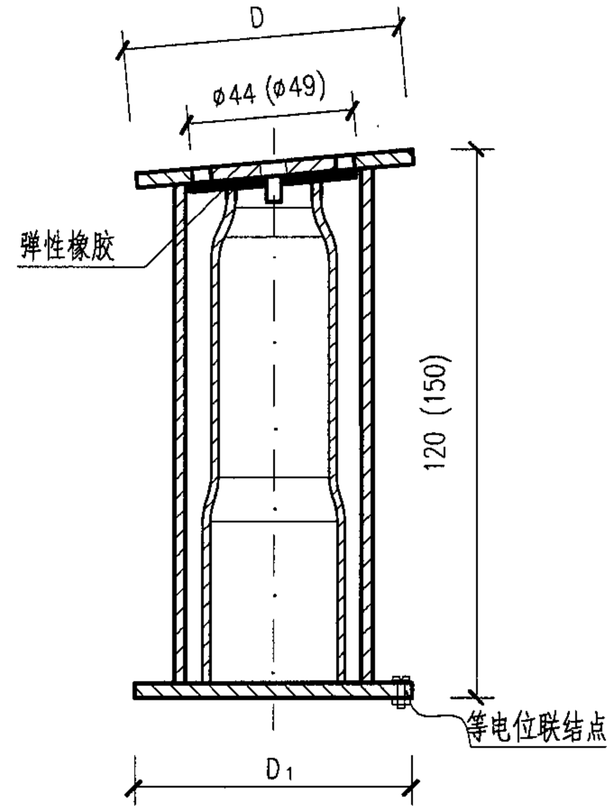

AST-00142
AST-(19961)
固定锚剖面图

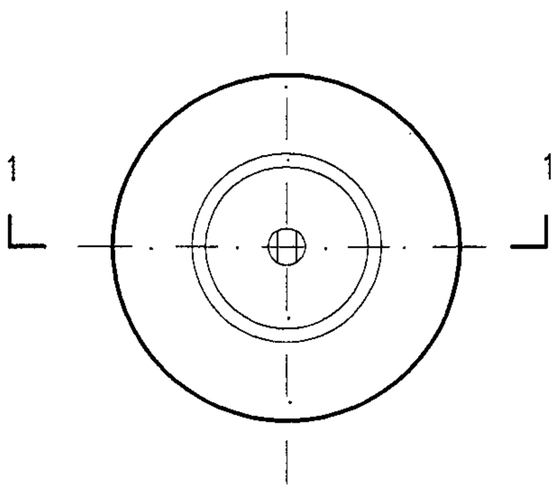

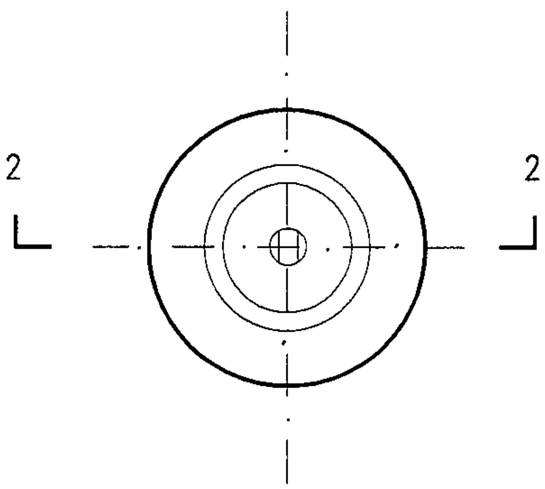

型　号	D(mm)	D_1(mm)	材 质
ZY-GDM	75	75	316L不锈钢
JT-GDM	90	70	AISI316L不锈钢
AST-00141 AST-00142 AST-19960 AST-19961	75	73	AISI-316不锈钢

说明：1. 图中括号内、外数据分别为指示杆直径48mm和43mm时定锚尺寸。
2. 本图根据北京卓越环益泳池设备有限公司（中澳合资）、浙江省上虞市金泰泳池环保设备有限公司、西班牙ASTRALPOOL集团提供资料编制。

固 定 锚								图集号	04S107
审核	夏葆真	夏葆真	校对	吴俊奇	吴俊奇	设计	曾雪华	曾雪华	页	34

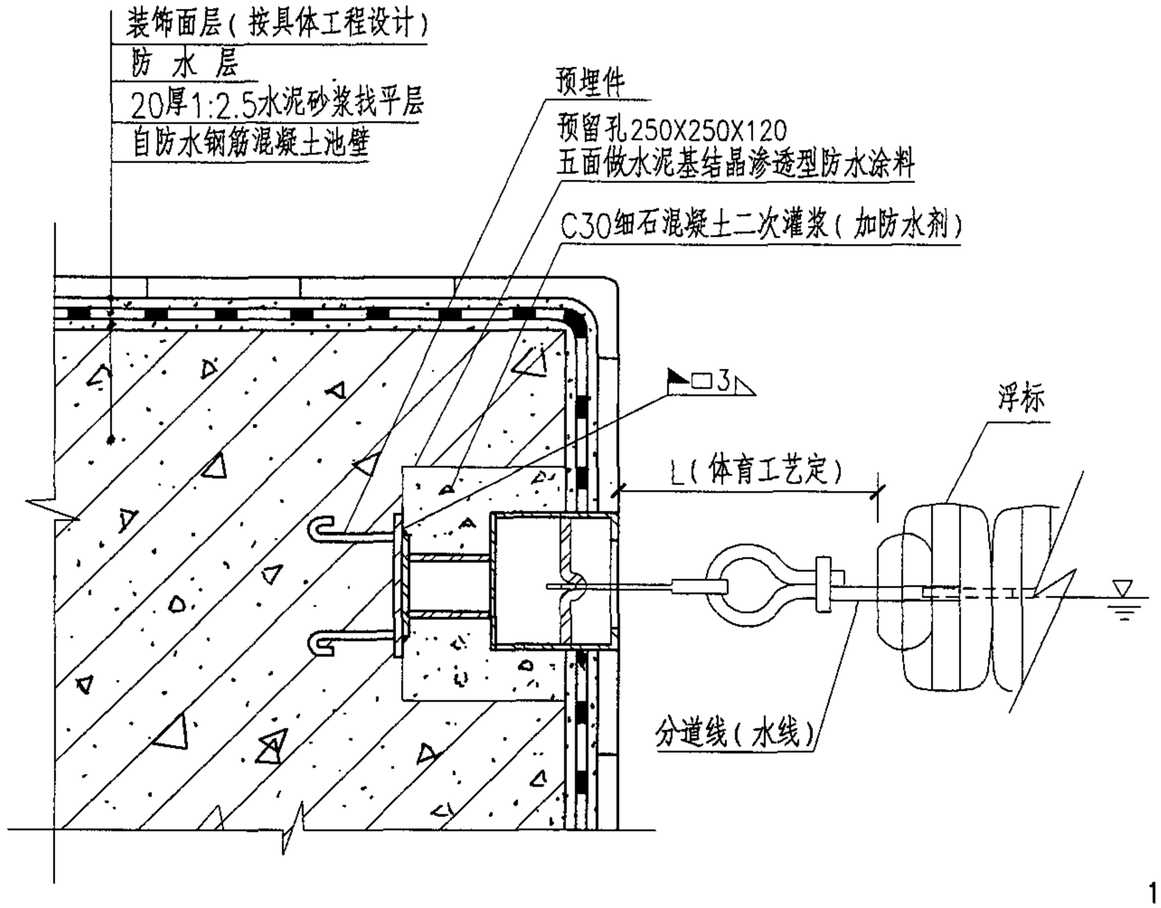

ZY-SXM-GD

分道线（水线）安装图

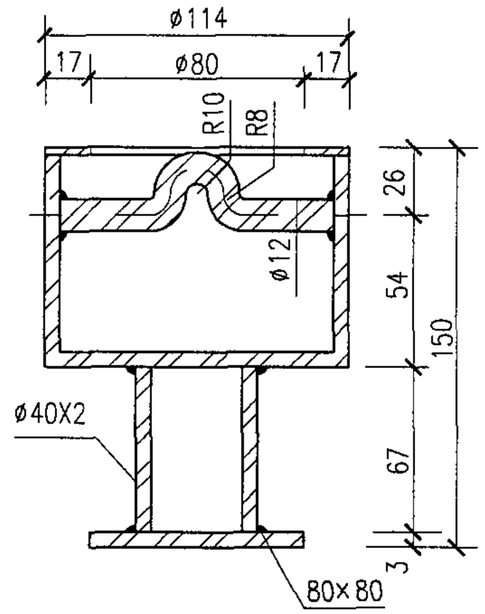

1—1

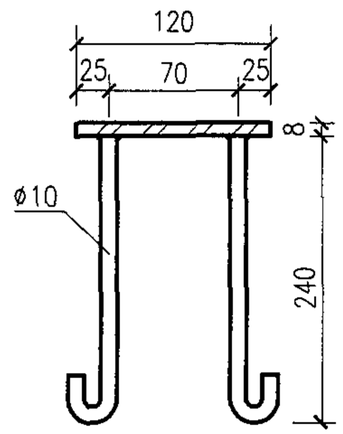

2—2

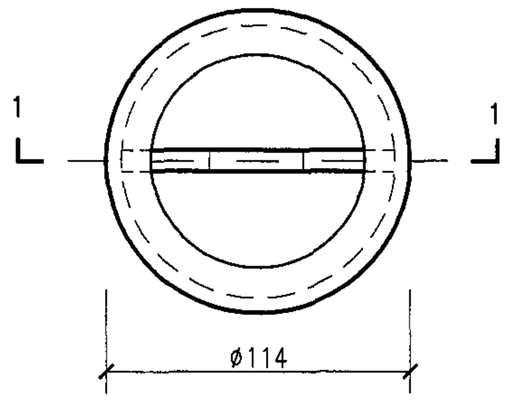

ZY-SXM-GD

分道线（水线）固定锚平面图

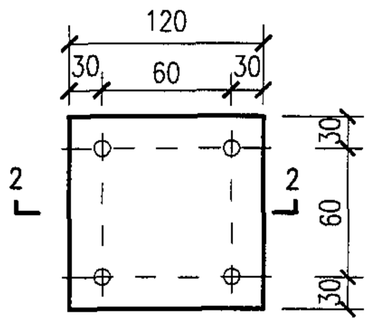

预埋件平面图

锚板Q235级
锚筋HPB235级
焊缝高度6mm
焊条 E43××

说明：1. 分道线（水线）要贯穿整个泳道，两条泳道间不应有一条以上水线。

2. 分道线（水线）应两端拉紧，漂浮水面。

3. 分道线（水线）固定锚应与预埋件焊接牢固，其材质为316L不锈钢。

4. 设计人应根据体育工艺要求（L）调整分道线(水线)固定锚安装尺寸.

5. 本图根据北京卓越环益泳池设备有限公司（中澳合资）提供资料编制。

分道线（水线）安装（一）								图集号	04S107
审核	夏葆真	夏葆真	校对	吴俊奇	吴俊奇	设计	曾雪华	曾雪华	页 35

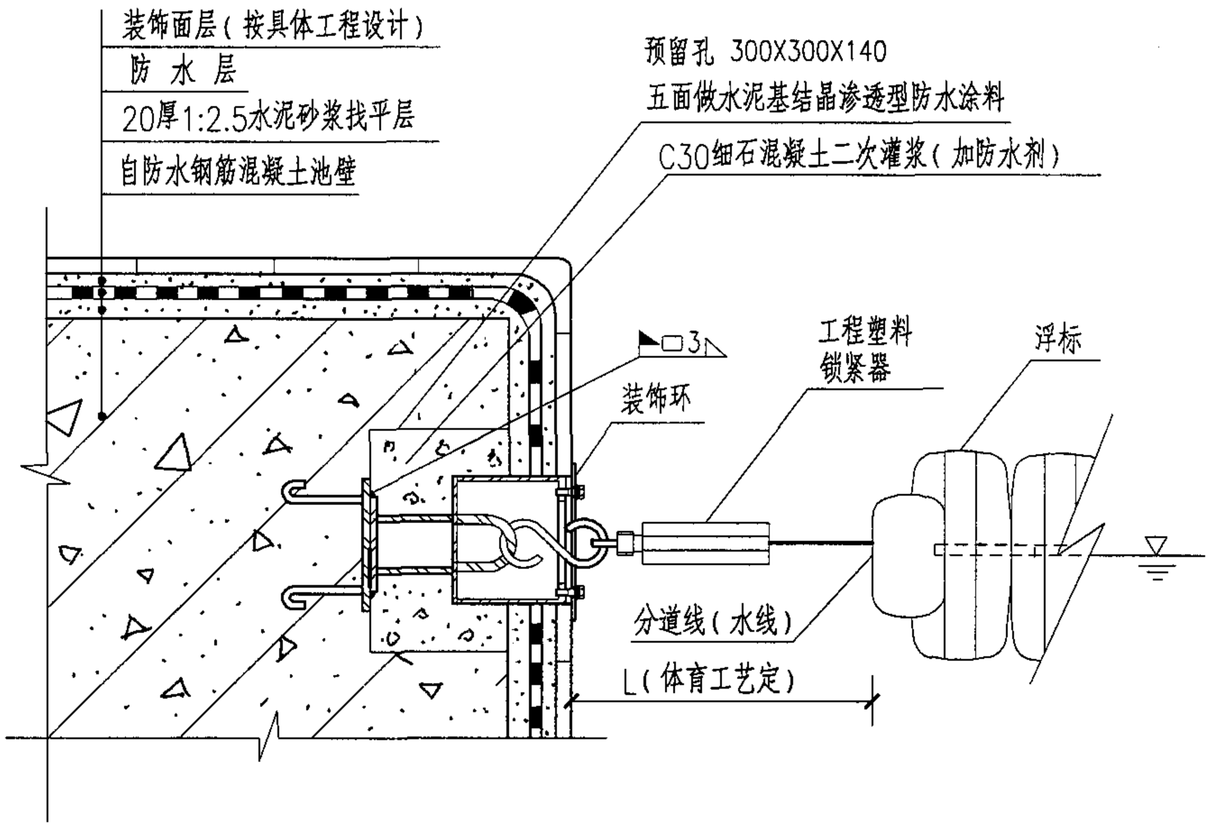

JT-SXM-GD
分道线（水线）安装图

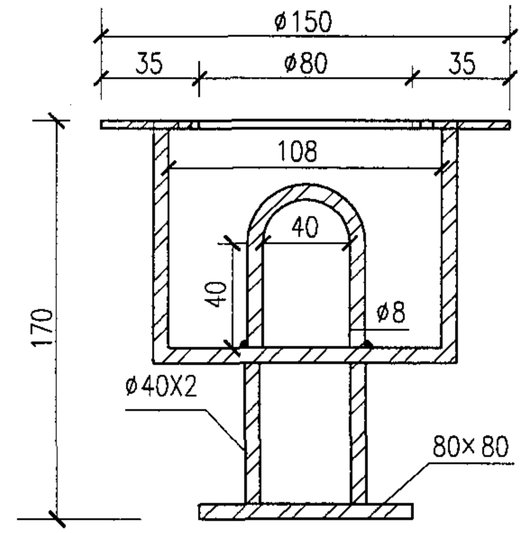

1-1

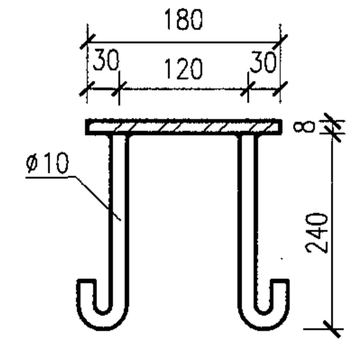

1-1

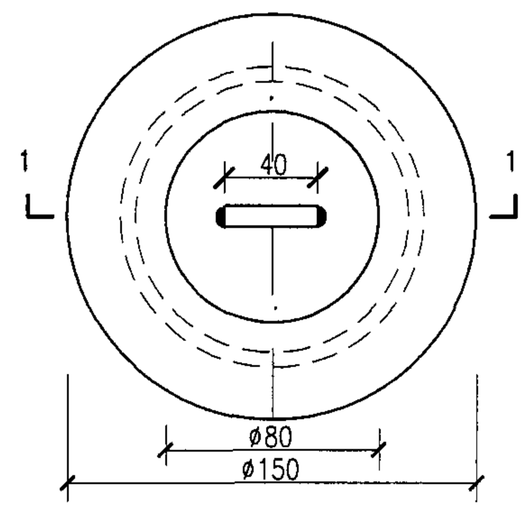

JT-SXM-GD
分道线（水线）固定锚平面图

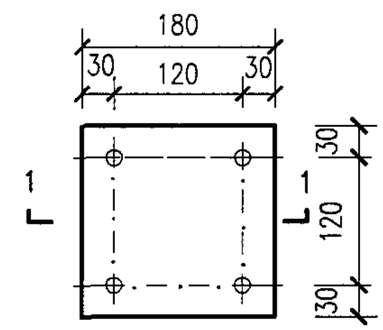

预埋件平面图

锚板Q235级
锚筋HPB235级
焊缝高度6mm
焊条 E43××

说明：
1. 分道线（水线）要贯穿整个泳道，两条泳道间不应有一条以上水线。
2. 分道线（水线）应两端拉紧，漂浮水面。
3. 分道线（水线）固定锚应与预埋件焊接牢固，其材质为AISI316L不锈钢。
4. 设计人应根据体育工艺要求（L）调整分道线(水线)固定锚安装尺寸.
5. 本图根据浙江省上虞市金泰泳池环保设备有限公司提供资料编制。

分道线（水线）安装（二）								图集号	04S107
审核	夏葆真	夏葆真	校对	吴俊奇	吴俊奇	设计	曾雪华	曾雪华	页	36

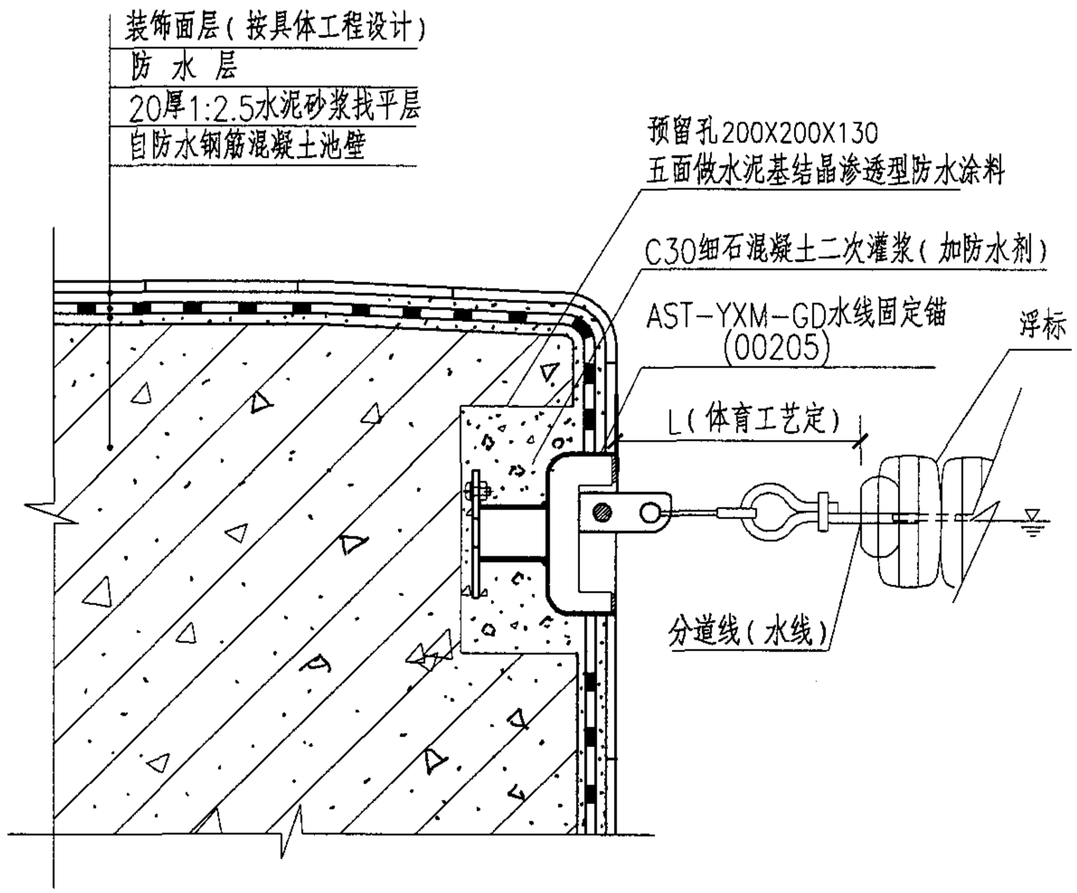

AST-SXM-GD
(00205)
分道线（水线）安装图

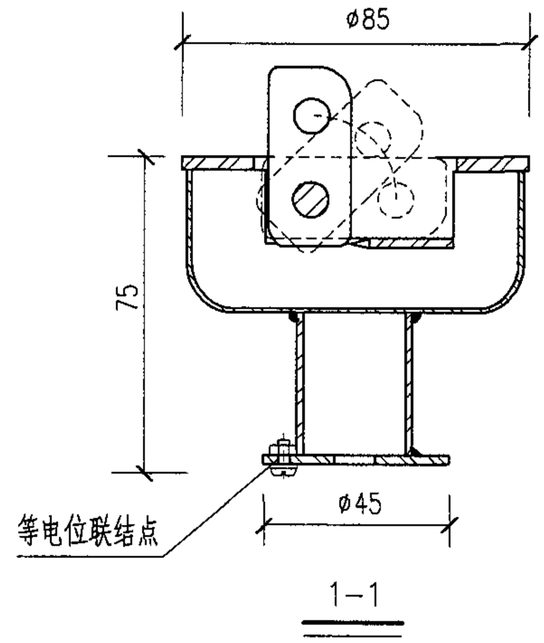

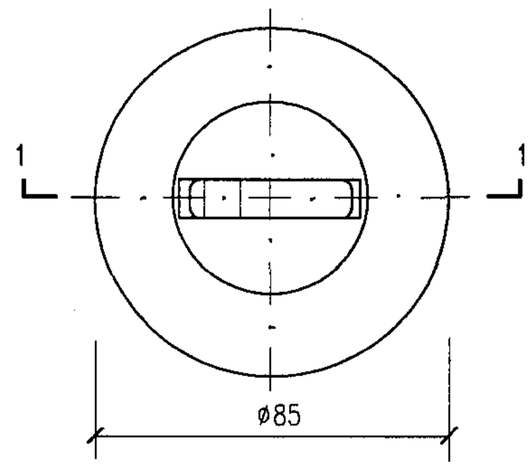

AST-SXM-GD
(00205)
分道线（水线）固定锚平面图

说明：1. 分道线（水线）要贯穿整个泳道，两条泳道间不应有一条以上分道线（水线）。

2. 分道线（水线）应两端拉紧，漂浮水面。

3. 分道线（水线）固定锚材质为AISI-316不锈钢。

4. 设计人应根据体育工艺要求（L）调整分道线(水线)固定锚安装尺寸.

5. 本图根据西班牙ASTRALPOOL集团公司提供资料编制。

分道线（水线）安装（三）								图集号	04S107
审核	夏葆真	夏葆真	校对	吴俊奇	吴俊奇	设计	曾雪华	曾雪华	页	37

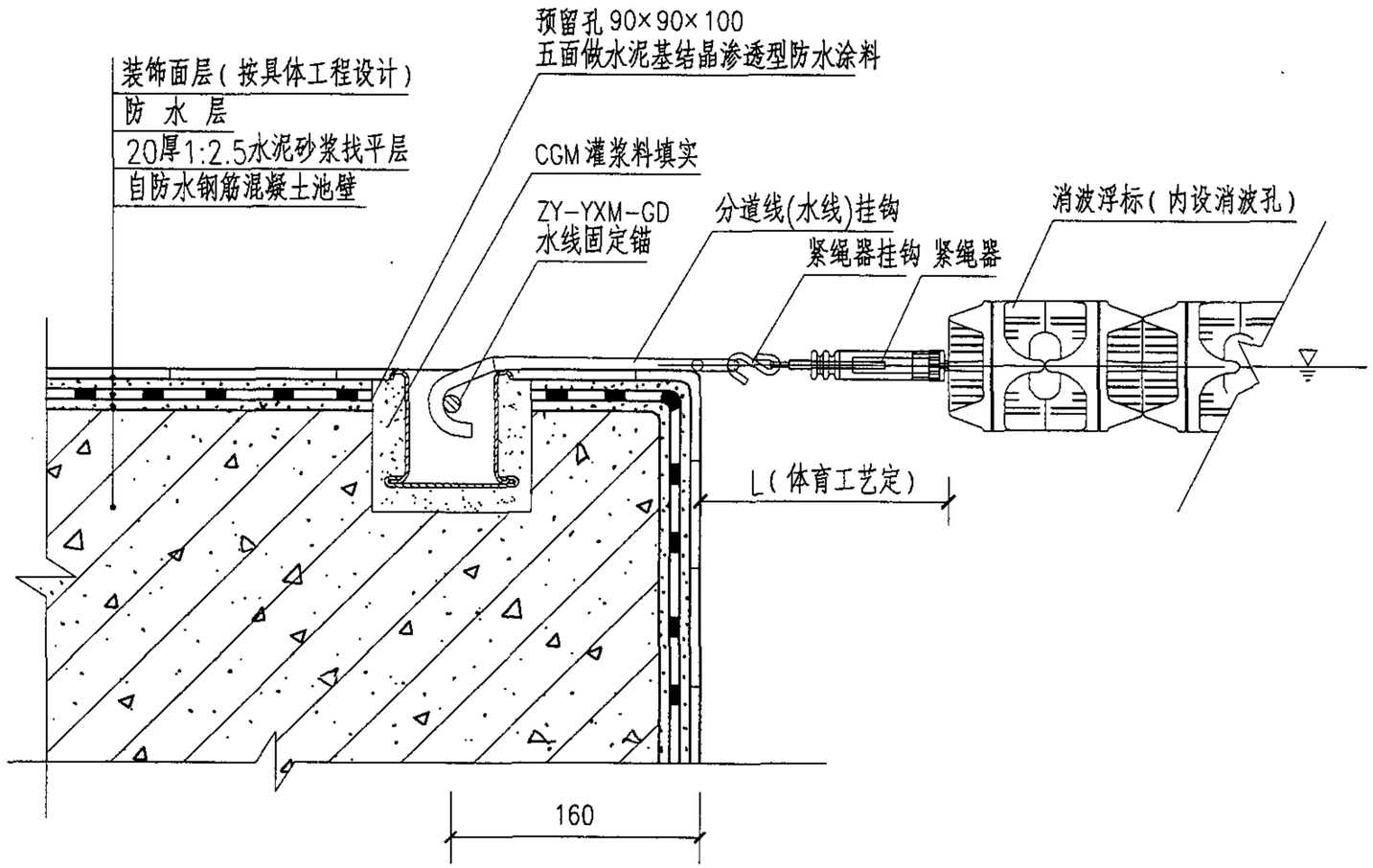

分道线（水线）安装图

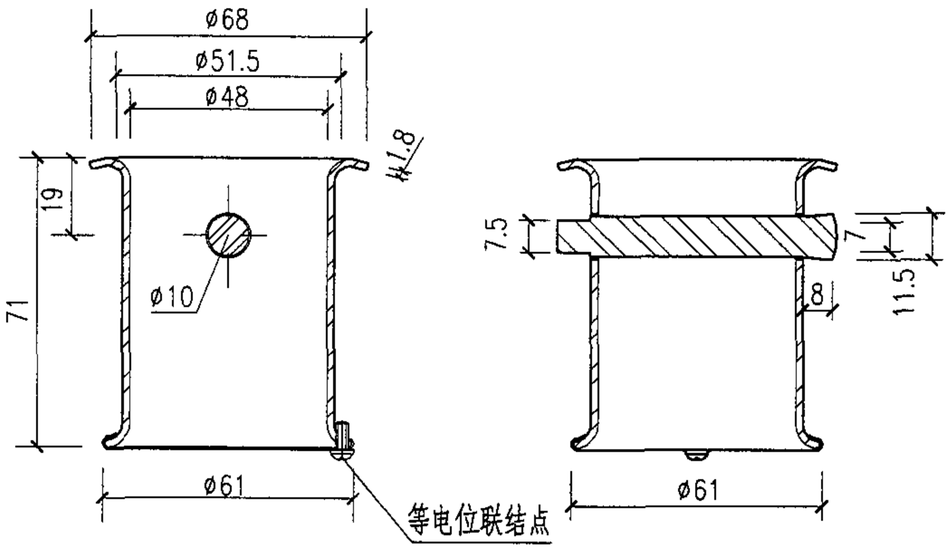

1-1

2-2

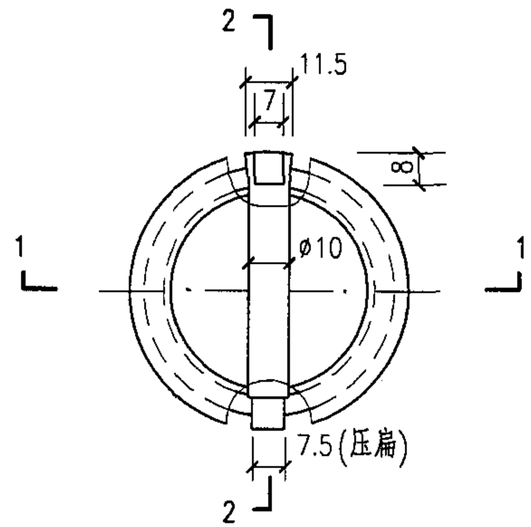

ZY-SXM-GD

分道线（水线）固定锚平面图

说明：
1. 分道线（水线）要贯穿整个泳道，两条泳道间不应有一条以上水线。
2. 分道线（水线）应两端拉紧，漂浮水面。
3. 本图分道线（水线）安装方式用于比赛时，应取得中国游泳协会认可。
4. 分道线（水线）固定锚材质为SS316不锈钢。
5. 设计人应根据体育工艺要求（L）调整分道线(水线)固定锚安装尺寸.
6. 本图根据北京卓越环益泳池设备有限公司（中澳合资）提供资料编制。

分道线（水线）安装（四）								图集号	04S107
审核	夏葆真		校对	吴俊奇		设计	曾雪华	页	38

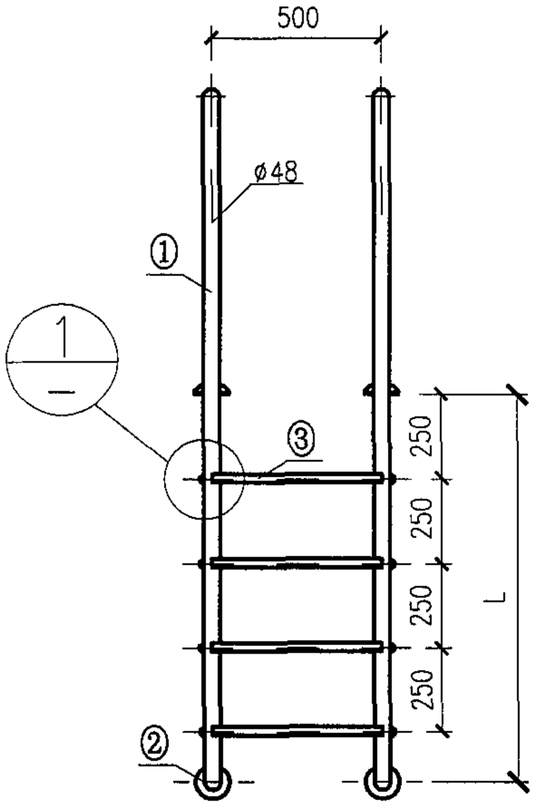

JT-FTX-04
JT-FTB-04
扶梯立面图

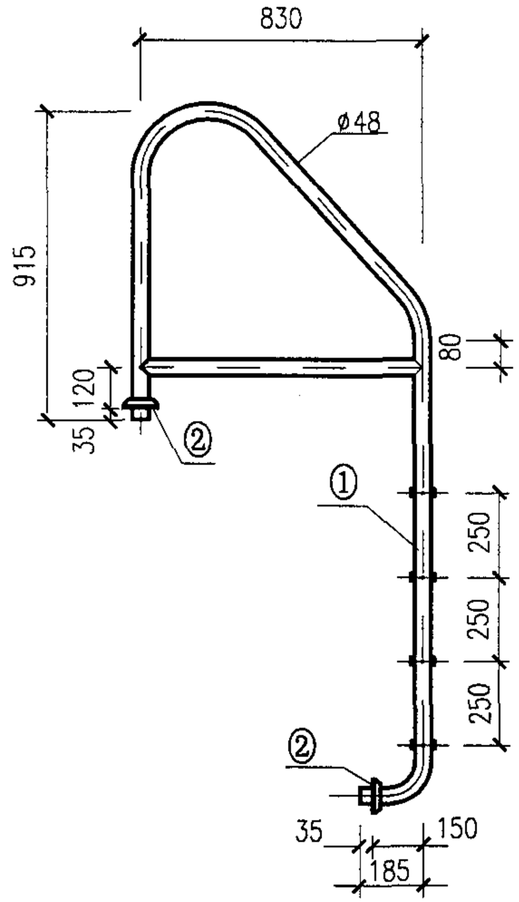

JT-FTB-04
扶梯侧立面图

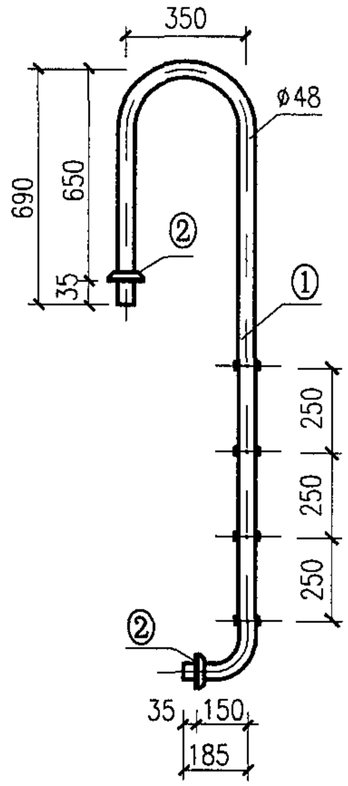

JT-FTX-04
扶梯侧立面图

型　号	梯 级	L
JT-FTB-02 JT-FTX-02	2	650
JT-FTB-03 JT-FTX-03	3	900
JT-FTB-04 JT-FTX-04	4	1150
JT-FTB-05 JT-FTX-05	5	1400

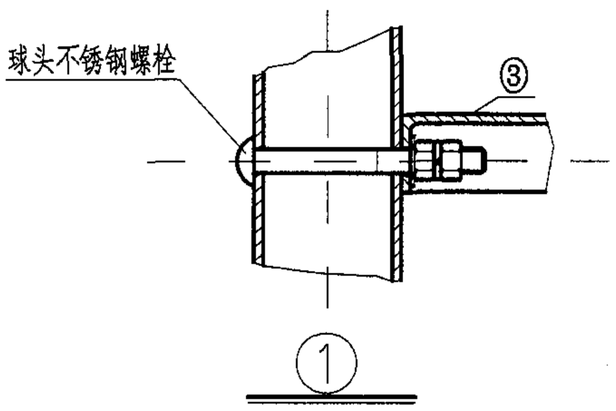

编 号	名　称	材 质
①	抛光不锈钢扶杆	AISI316L 不锈钢
②	不锈钢装饰罩	
③	不锈钢防滑踏步板	

说明：本图根据浙江省上虞市金泰泳池环保设备有限公司提供资料编制。

扶梯								图集号	04S107
审核	夏葆真	夏葆真	校对	吴俊奇	吴俊奇	设计	曾雪华	曾雪华	页	39

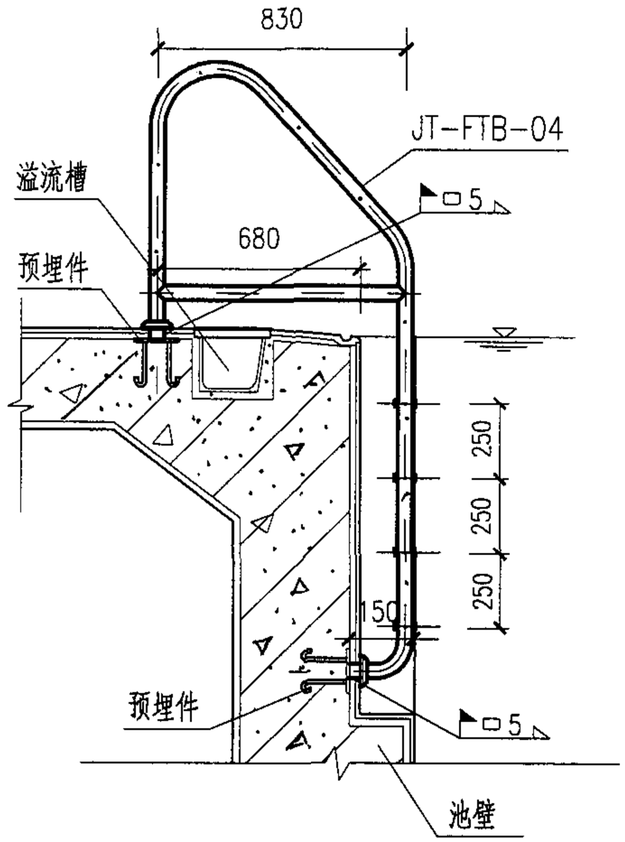

A－A

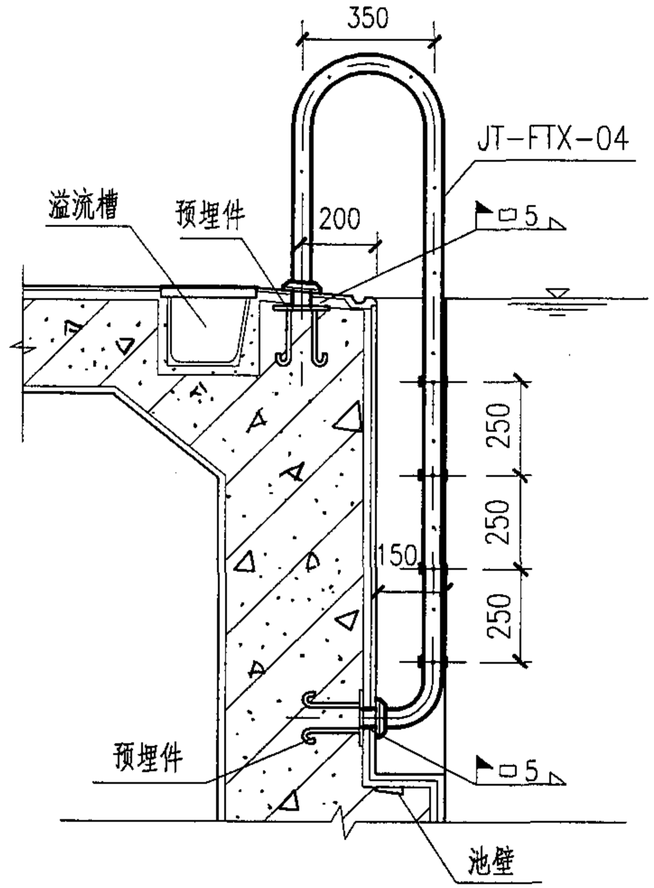

B－B

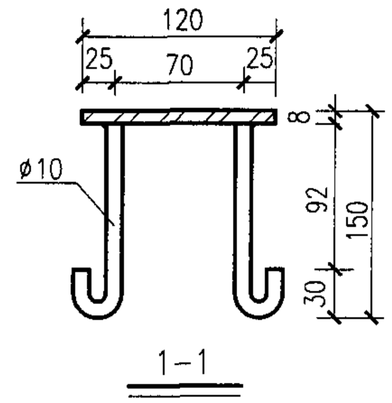

1－1

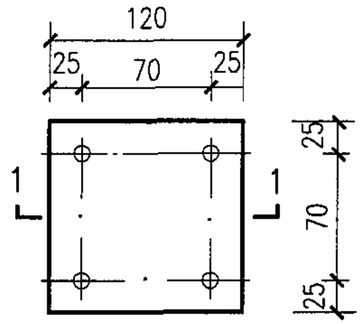

预埋件平面图

锚板Q235级
锚筋HPB235级
焊缝高度6mm
焊条E43××

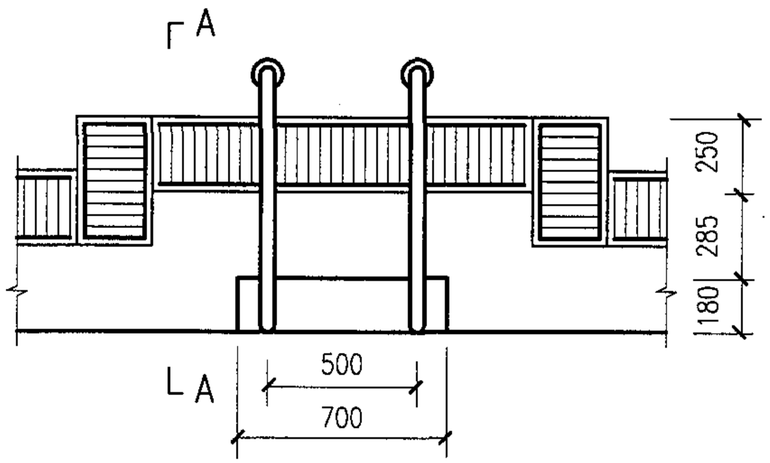

JT-FTB-04
扶梯平面图

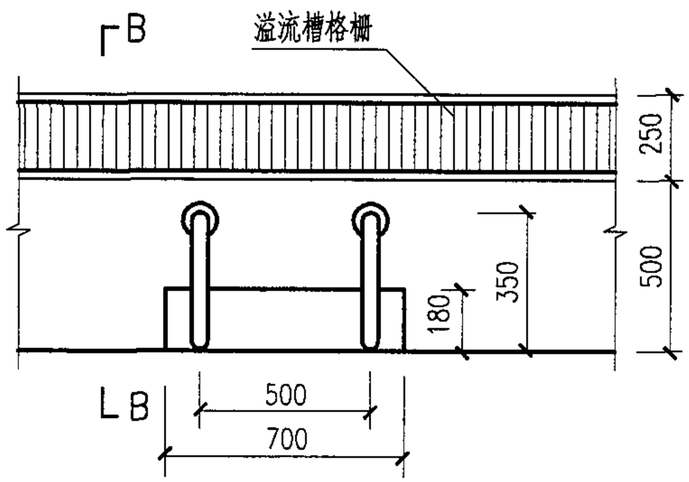

JT-FTX-04
扶梯平面图

说明：1. 在浇筑池壁时，需预埋扶梯安装埋件。
2. 扶杆与埋件应焊接牢固。
3. 池岸、池壁装饰面、防水层等的做法同第13、14页池壁给水口安装图。
4. 本图根据浙江省上虞市金泰泳池环保设备有限公司提供资料编制。

扶梯安装								图集号	04S107
审核	夏葆真	夏葆真	校对	吴俊奇	吴俊奇	设计	曾雪华	曾雪华	页	40

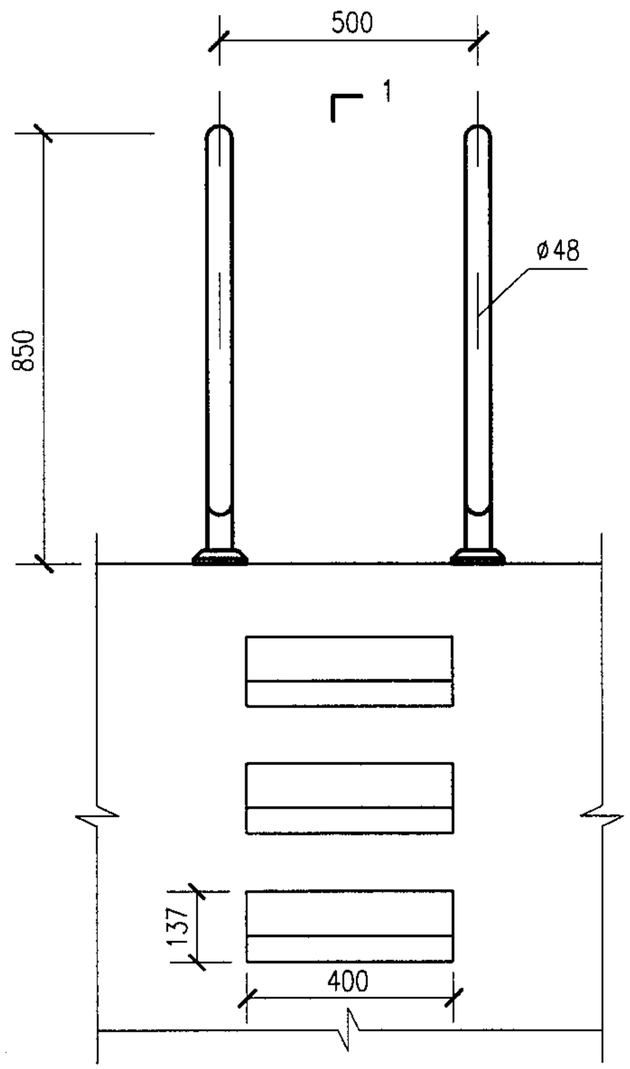

1

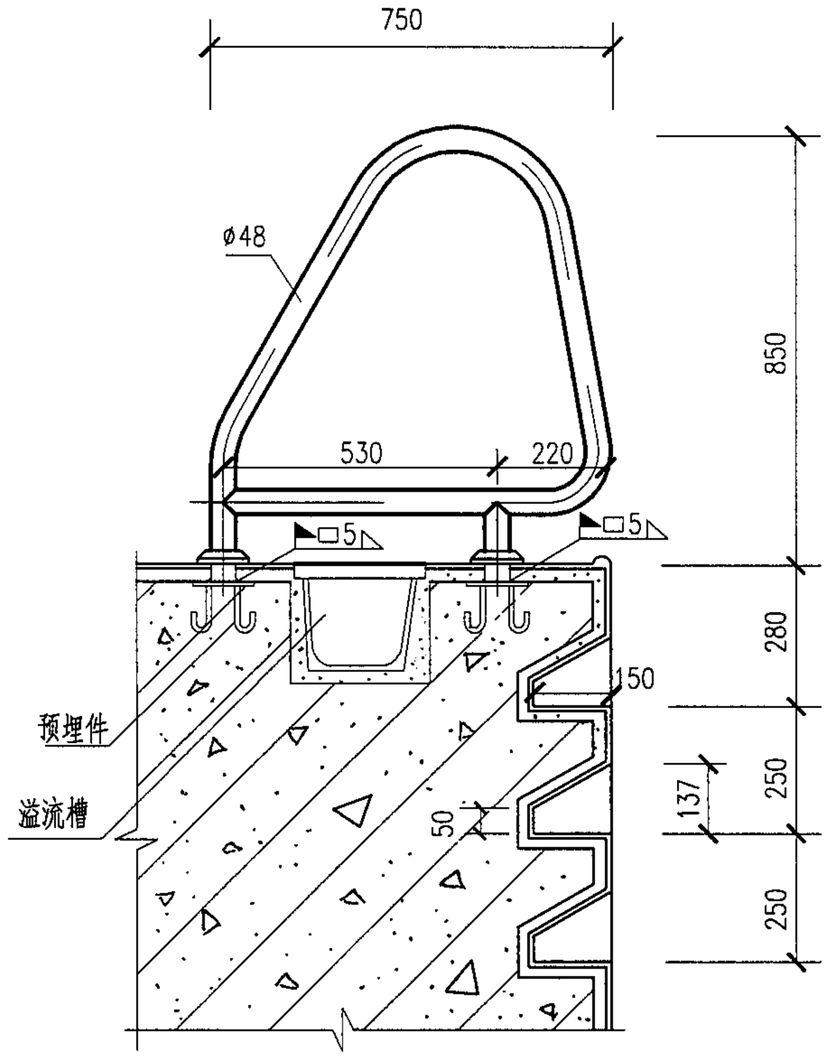

1-1

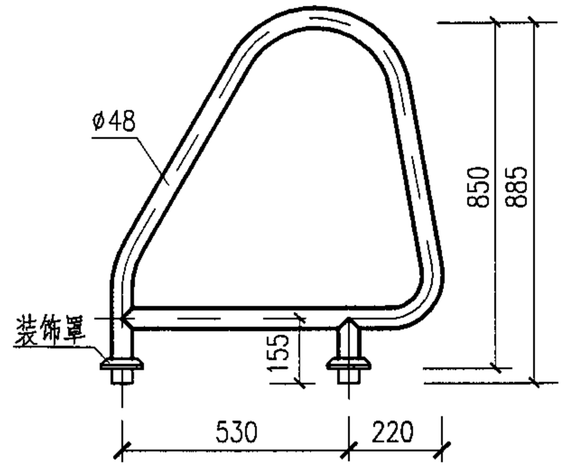

JT-FS-750
扶手

说明：1. 两个抛光AISI316L不锈钢扶手预埋件同第40页扶梯预埋件。

2. 在浇筑池壁时，需预埋扶手安装预埋件。

3. 扶手应与预埋件焊接牢固。

4. 池岸、池壁装饰面、防水层等做法同第13、14页池壁给水口安装图。

5. 本图根据浙江省上虞市金泰泳池环保设备有限公司提供资料编制。

JT-FS-750
扶手安装图

扶手安装（一）								图集号	04S107
审核	夏葆真	夏葆真	校对	吴俊奇	吴俊奇	设计	曾雪华	曾雪华	页	41

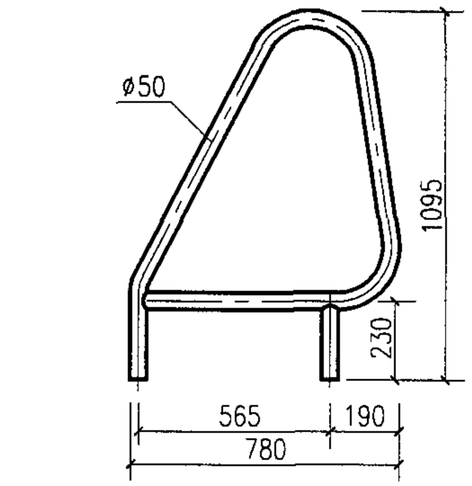

BJ-FS-780

扶手

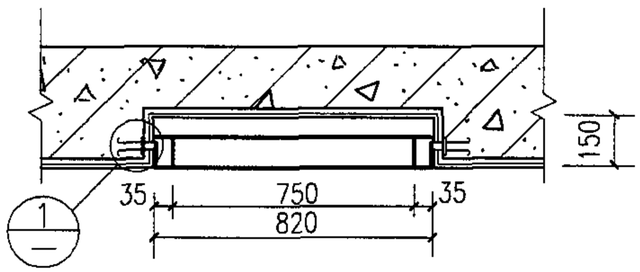

BJ-FS-780

暗藏踏步安装平面图

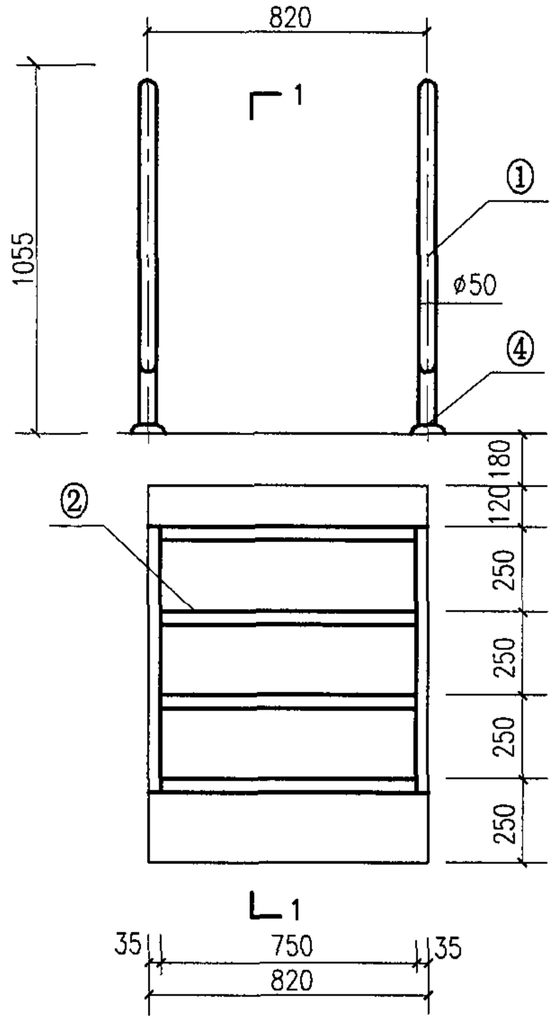

BJ-FS-780

扶手、暗藏踏步安装立面图

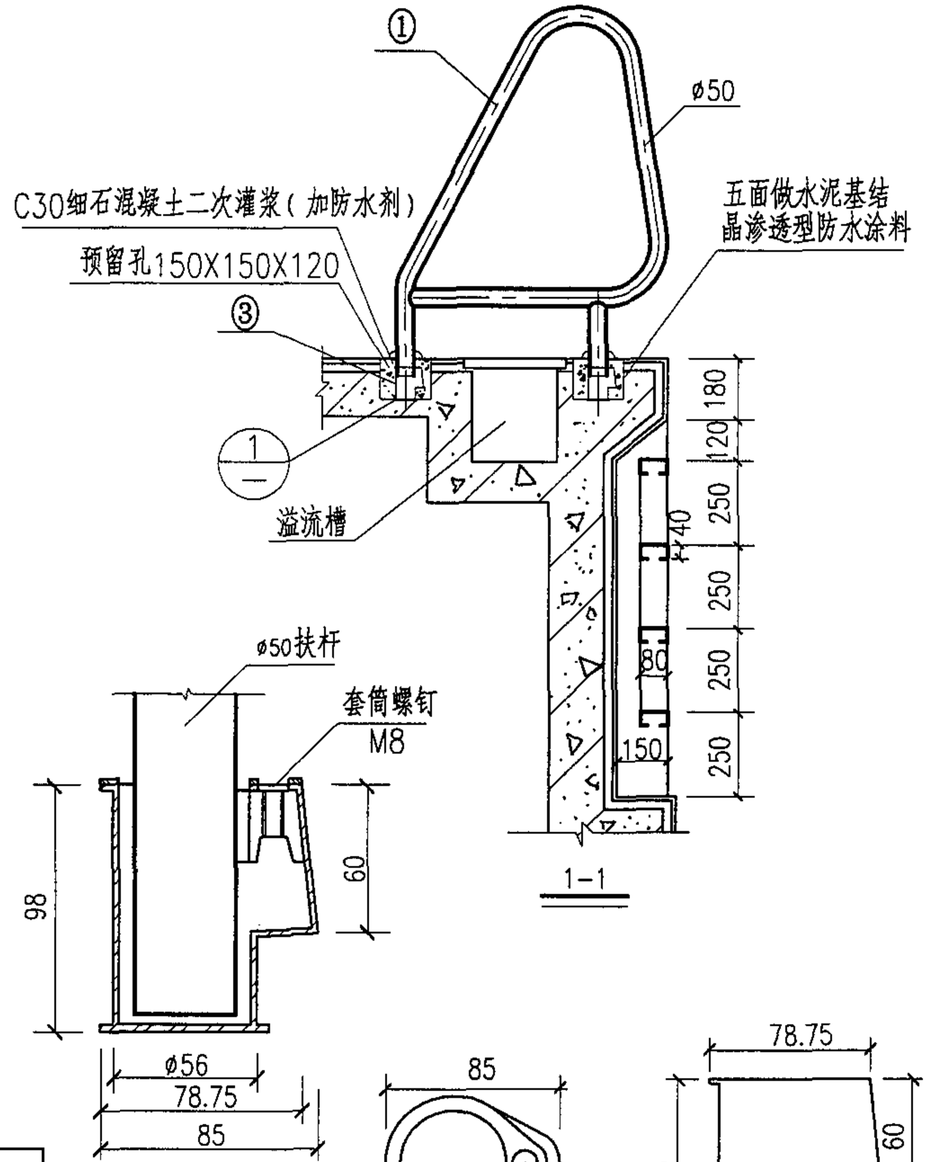

专用紧固件平面图

专用紧固件立面图

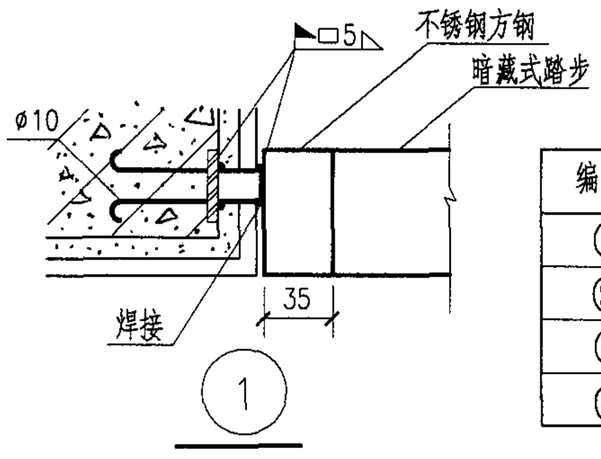

编号	名称	材质	数量
①	扶手	316L不锈钢	2
②	暗藏式踏步	316L不锈钢上有防滑装饰面	1
③	专用紧固件	铸铝	4
④	装饰罩	316L不锈钢	4

说明：1. 扶手插入专用紧固件固定。

2. 本图根据佛山市顺德区联盛泳池浴室工程有限公司提供资料编制。

扶手安装（二）								图集号	04S107
审核	夏葆真	夏葆真	校对	吴俊奇	吴俊奇	设计	曾雪华	曾雪华	页	42

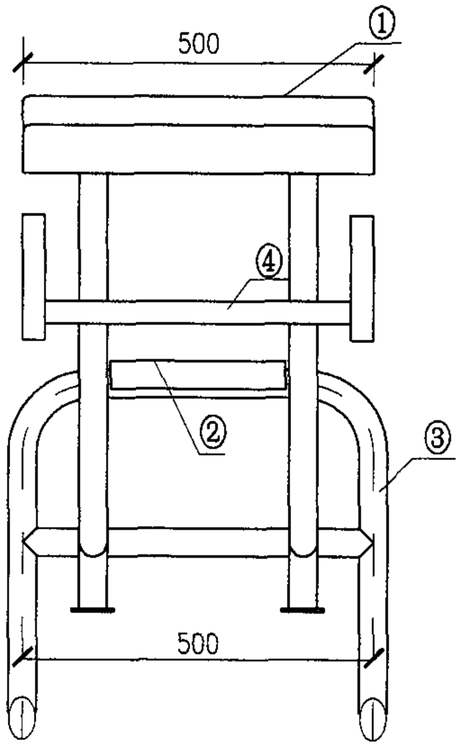

JT-CFT-700
正立面图

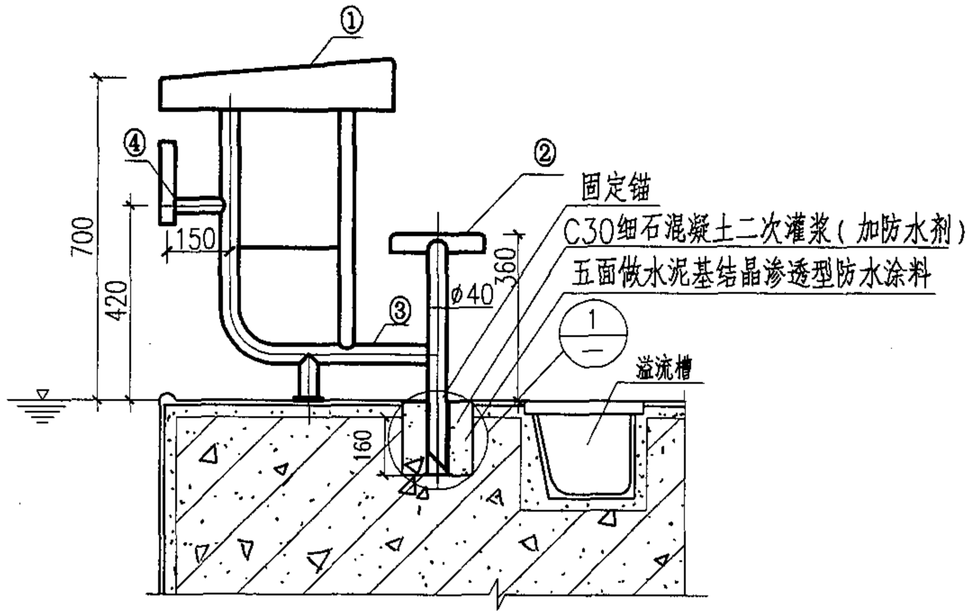

JT-CFT-700
出发台安装图

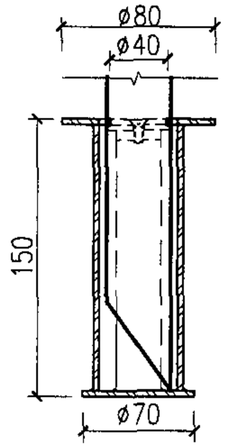

1

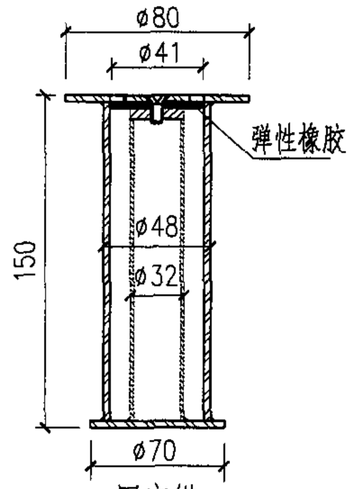

固定锚

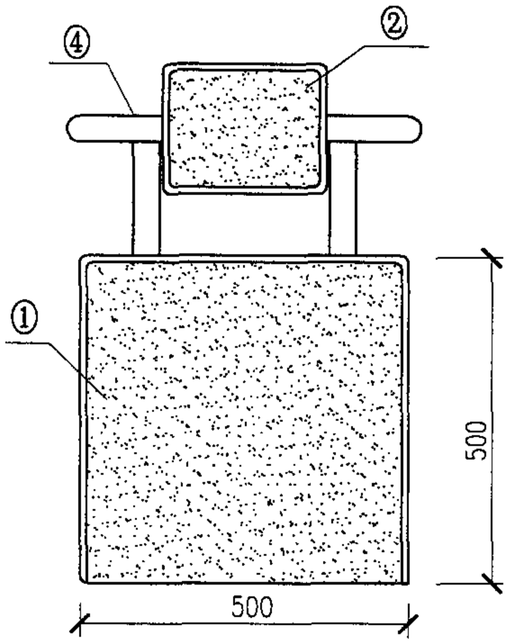

JT-CFT-700
出发台平面图

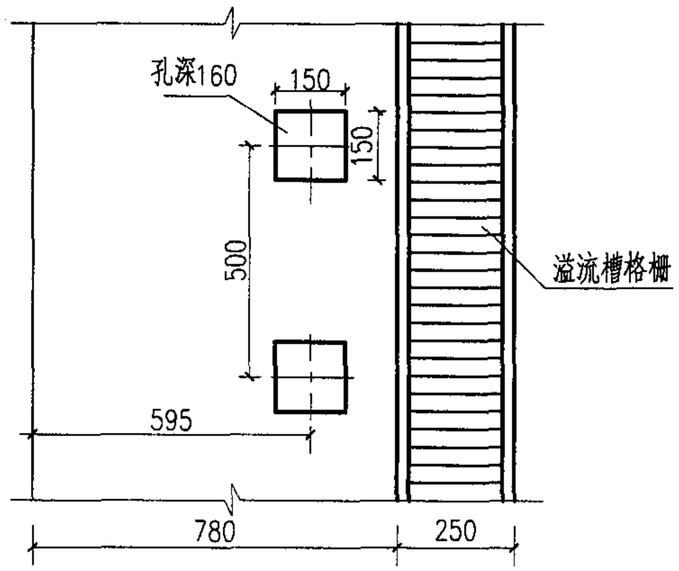

预留孔定位

编号	名称
①	玻璃钢防滑面板
②	玻璃钢防滑踏步
③	抛光AISI316L不锈钢底座
④	抛光AISI316L不锈钢把手

说明：1. 出发台应正对泳道中央，其前缘应高出水面50~75cm。
2. 每个出发台的四周应用明显的阿拉伯数字标明泳道号，并从出发台一端（面对泳池）由右向左依次排列。
3. 出发台前缘应与池壁在同一垂直面上。
4. 池岸、池壁装饰面、防水层等做法同第13、14页池壁给水口安装图。
5. 本图根据浙江省上虞市金泰泳池环保设备有限公司提供资料编制。

出发台安装（一）								图集号	04S107
审核	夏葆真	夏葆真	校对	吴俊奇	吴俊奇	设计	曾雪华	曾雪华	页 43

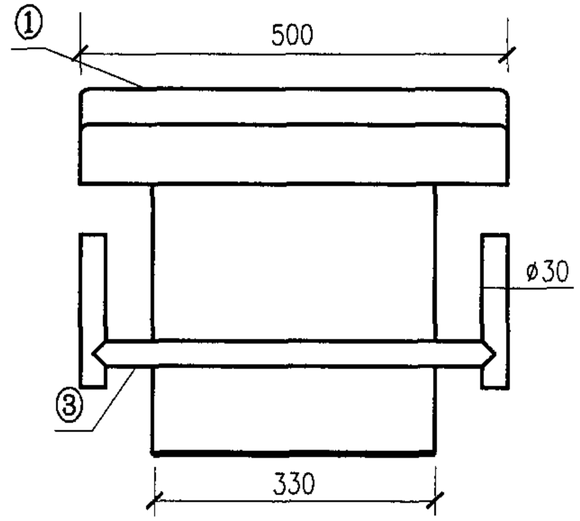

JT-CFT-400
正立面图

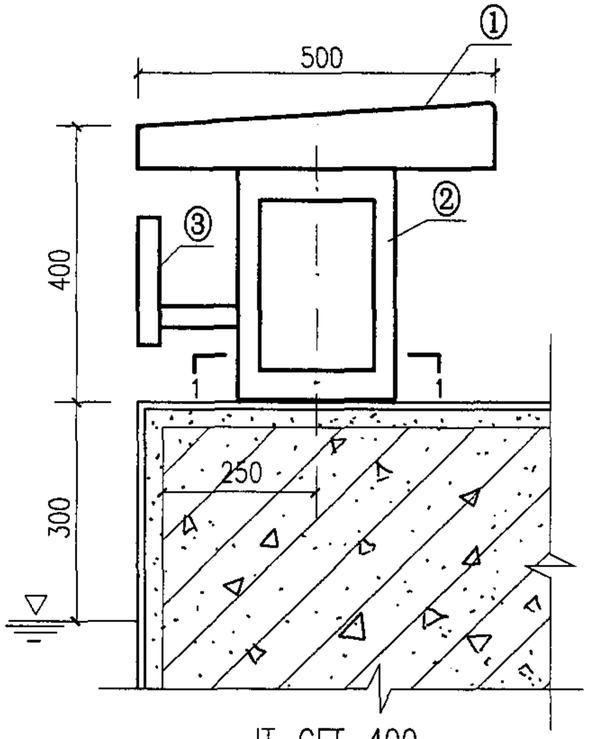

JT-CFT-400
出发台安装图

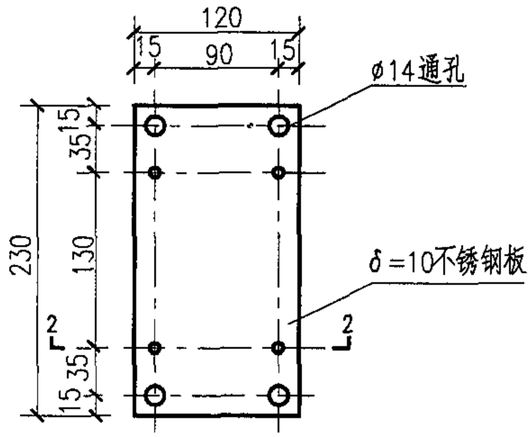

JT-CFT-400
安装板大样

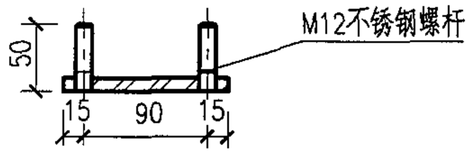

2-2

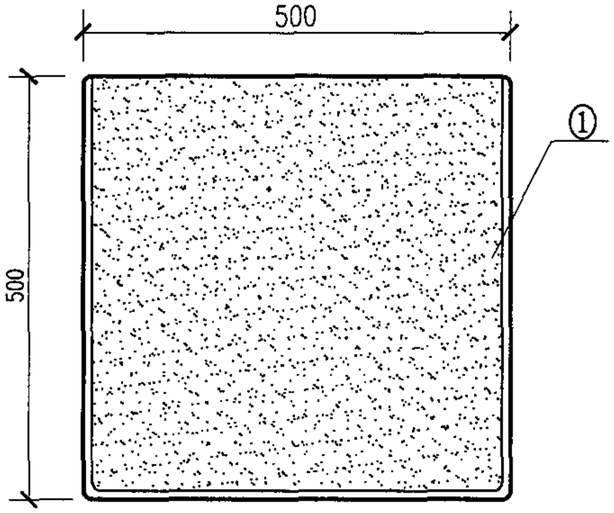

JT-CFT-400
出发台平面图

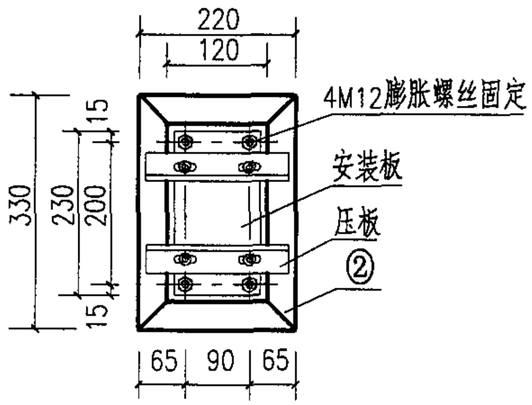

1-1

编号	名称
①	玻璃钢防滑面板
②	抛光AISI316L不锈钢底座
③	抛光AISI316L不锈钢把手

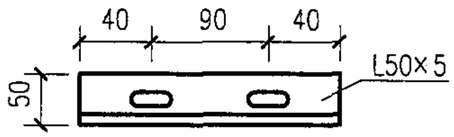

压板平面图

说明：1. 出发台应正对泳道中央，其前缘应高出水面50~75cm。
2. 每个出发台的四周应用明显的阿拉伯数字标明泳道号，并从出发台一端（面对泳池）由右向左依次排列。
3. 出发台前缘应与池壁在同一垂直面上。
4. 池岸、池壁装饰面、防水层等做法同第13、14页池壁给水口安装图。
5. 本图根据浙江省上虞市金泰泳池环保设备有限公司提供资料编制。

出发台安装（二）								图集号	04S107
审核	夏葆真	夏葆真	校对	吴俊奇	吴俊奇	设计	曾雪华	曾雪华	页	44

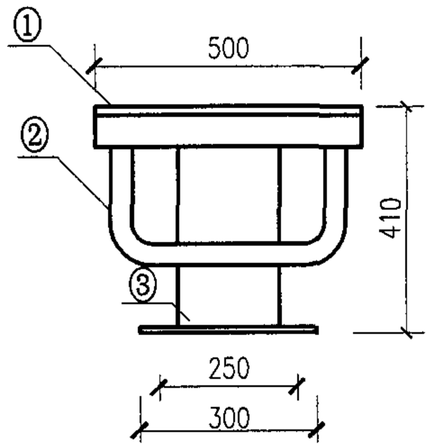

BJ-CFT-410
出发台立面图

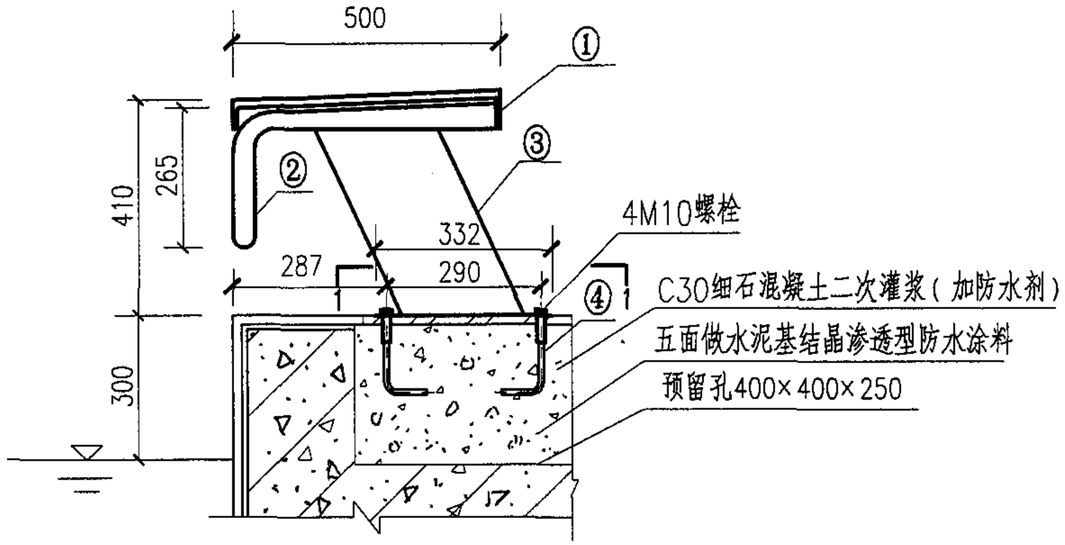

BJ-CFT-410
出发台安装图

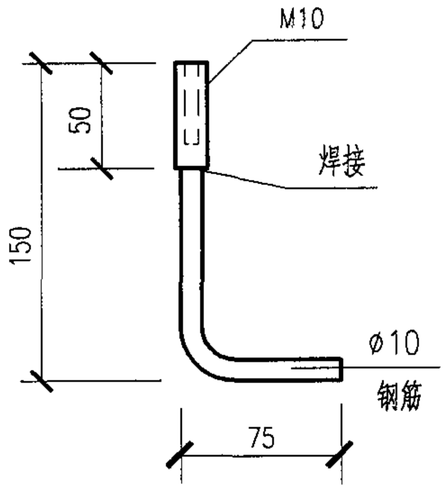

BJ-CFT-410
预埋件

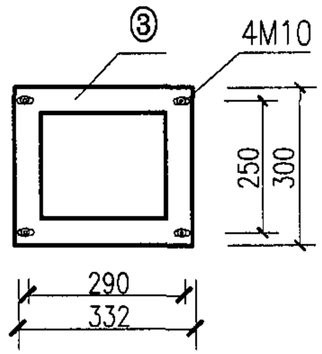

1-1

编号	名称	材质	数量
①	出发台面板	蓝色环氧树脂	1
②	拉手	316L不锈钢	1
③	底座	316L不锈钢	1
④	预埋件	HPB235级钢筋	4

说明：1. 出发台应正对泳道中央，其前缘应高出水面50~75cm。
2. 每个出发台的四周应用明显的阿拉伯数字标明泳道号，并从出发台一端（面对泳池）由右向左依次排列。
3. 出发台前缘应与池壁在同一垂直面上。
4. 池岸、池壁装饰面、防水层等做法同第13、14页池壁给水口安装图。
5. 本图根据佛山市顺德区联盛泳池浴室工程有限公司提供资料编制。

出发台安装（三）								图集号	04S107
审核	夏葆真	夏葆真	校对	吴俊奇	吴俊奇	设计	曾雪华	曾雪华	页	45

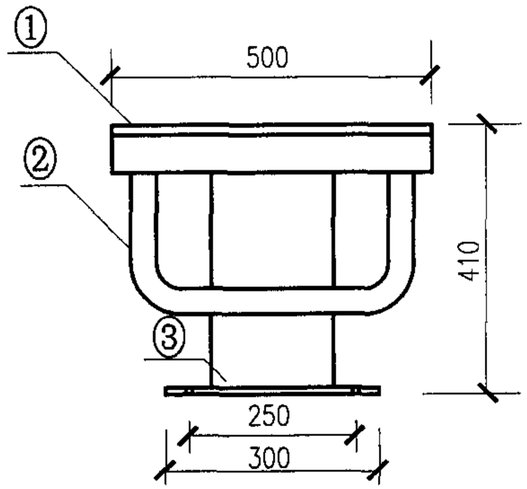

ZY-CFT-400
出发台立面图

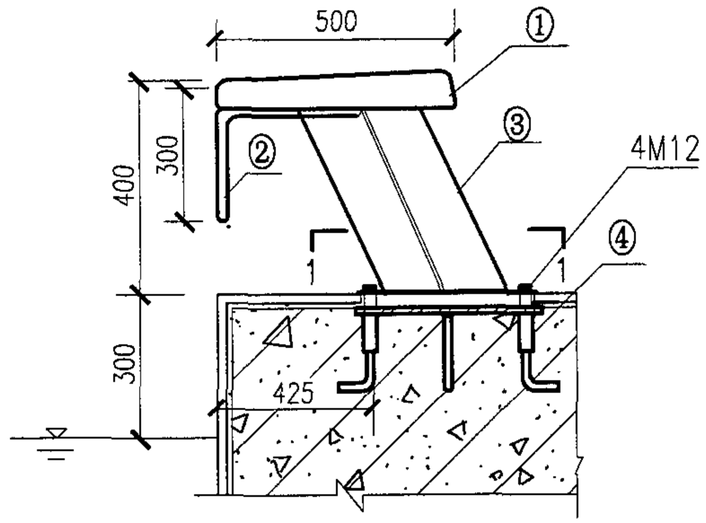

ZY-CFT-400
出发台安装图

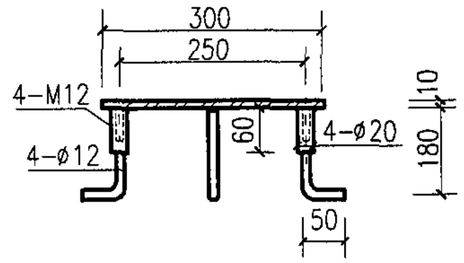

2-2

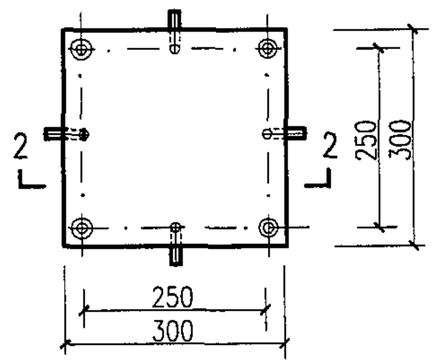

预埋件

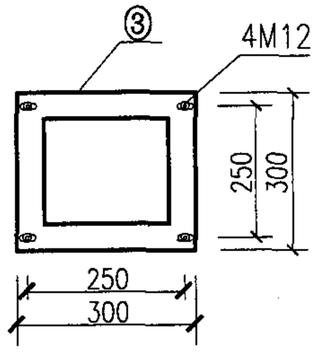

1-1

编号	名称	材质	数量
①	出发台面板	蓝色环氧树脂	1
②	拉手	AISI316L不锈钢	1
③	底座	AISI316L不锈钢	1
④	预埋件	HPB235级钢筋	4

说明：1. 出发台应正对泳道中央，其前缘应高出水面50~75cm。
2. 每个出发台的四周应用明显的阿拉伯数字标明泳道号，并从出发台一端（面对泳池）由右向左依次排列。
3. 出发台前缘应与池壁在同一垂直面上。
4. 在浇筑池壁时，需预埋出发台安装埋件。
5. 池岸、池壁装饰面、防水层等做法同第13、14页池壁给水口安装图。
6. 本图根据北京卓越环益泳池设备有限公司（中澳合资）提供资料编制。

出发台安装（四）								图集号	04S107
审核	夏葆真	夏葆真	校对	吴俊奇	吴俊奇	设计	曾雪华	曾雪华	页	46

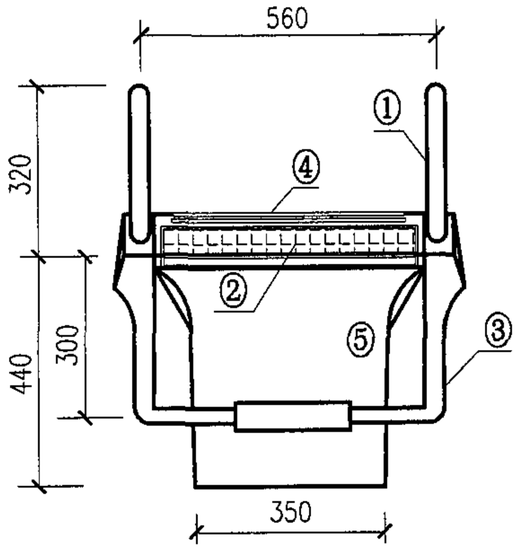

ZY-CFT-620
出发台正立面图

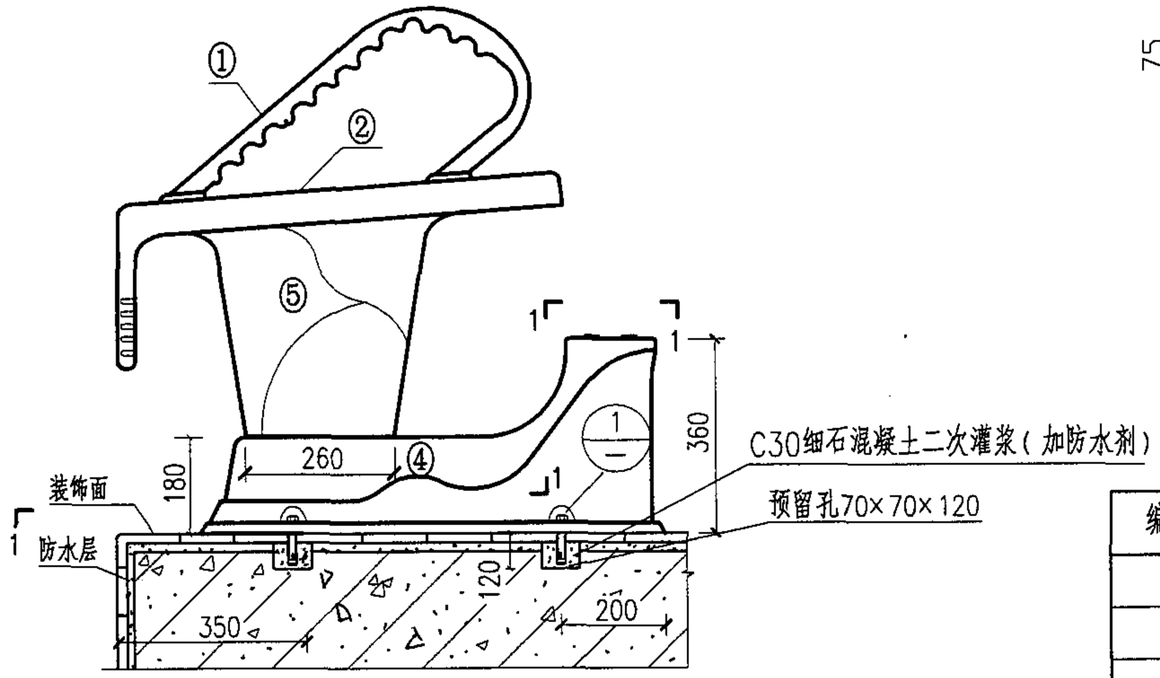

ZY-CFT-620
出发台安装图

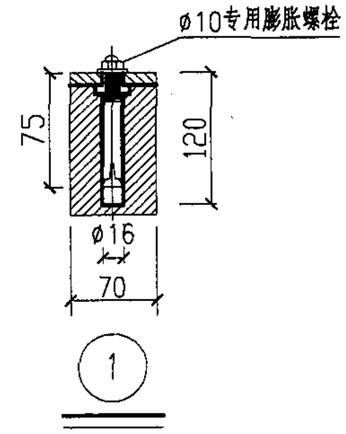

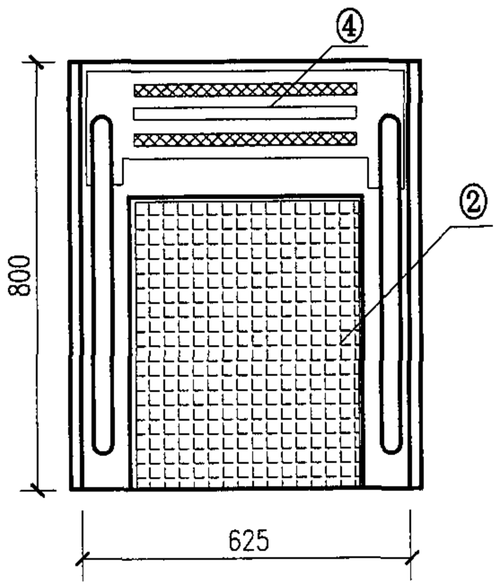

ZY-CFT-620
出发台平面图

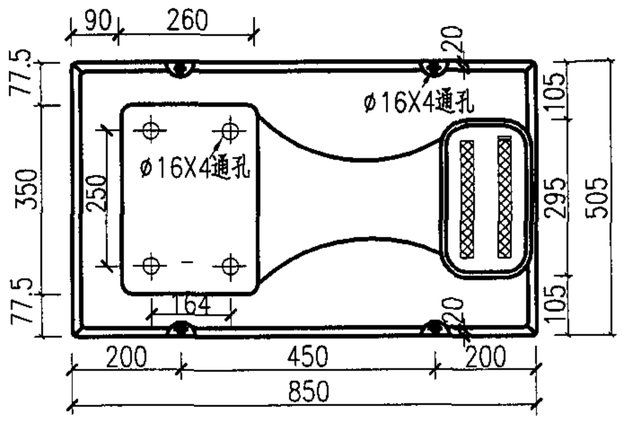

1—1

编号	名称
①	铝制侧面把手
②	玻璃钢垫板
③	增强结构玻璃钢前把手
④	防滑条
⑤	增强结构玻璃钢底座
⑥	增强结构玻璃钢垫座

说明：1. 每个出发台的四周应有清晰的编号。
2. 出发台的把手应与泳池端壁平行且不能前伸超出池壁。
3. 设置出发台一端的边壁前1～6m处水深应不小于1.35m。
4. 所有规格出发台均配置4个M10型号不锈钢膨胀螺栓及垫片，出发台安装时无须预埋埋件。
5. 池岸、池壁装饰面、防水层等做法同第13～15页池壁给水口安装图。
6. 侧面把手根据需要可以拆卸。
7. 本图根据北京卓越环益泳池设备有限公司（中澳合资）提供资料编制。

出发台安装（五）								图集号	04S107
审核	夏葆真	夏葆真	校对	吴俊奇	吴俊奇	设计	曾雪华	曾雪华	页	47

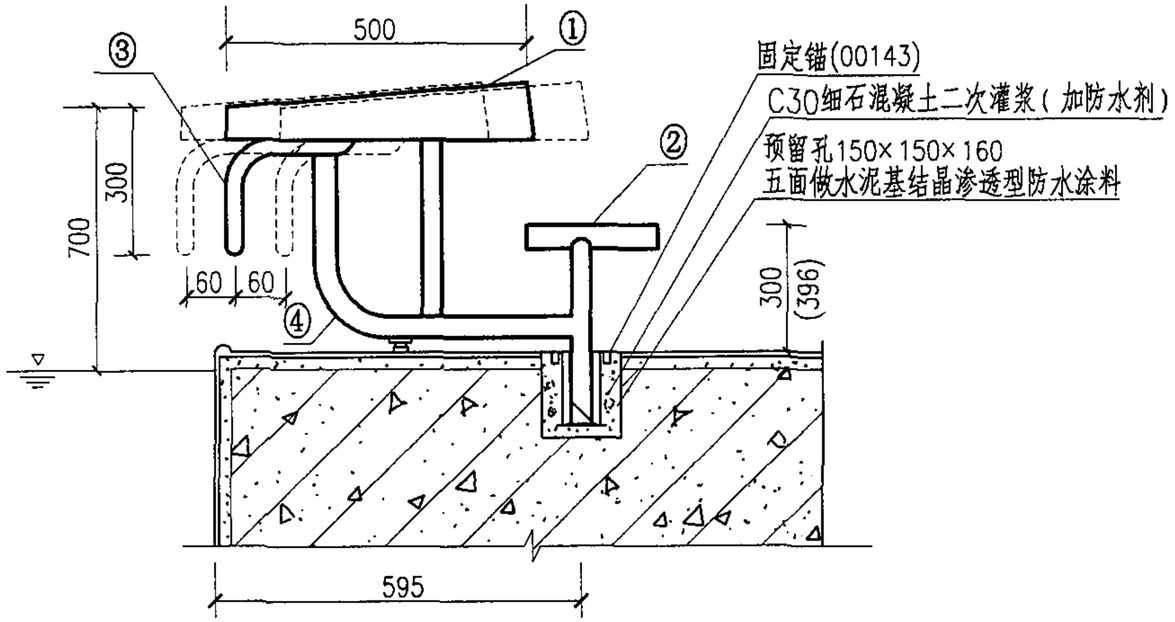

AST-CFT-700
(19959)
出发台安装图

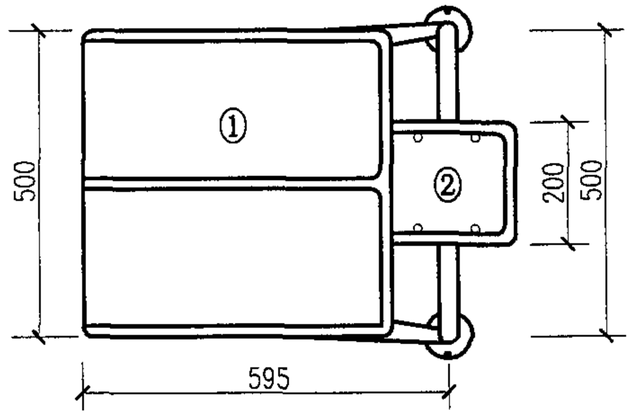

AST-CFT-700
(19959)
出发台平面图

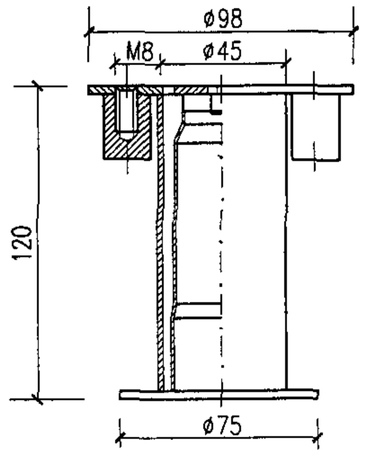

AST-GDM
(00143)
固定锚

编号	名称	材质
①	防滑面板	白色环氧树脂
②	防滑踏步	白色环氧树脂
③	把手	AISI-316
④	底座	AISI-316

说明：1. 出发台应正对泳道中央，其前缘应离出水面50~75cm。
2. 每个出发台的四周应用明显的阿拉伯数字标明泳道号，并从出发台一端（面对泳池）由右向左依次排列。
3. 出发台前缘应与池壁在同一垂直面上。
4. 池岸、池壁装饰面、防水层等做法同第13、14页池壁给水口安装图。
5. 本图根据西班牙ASTRALPOOL集团公司提供资料编制。

出发台安装（六）									图集号	04S107
审核	夏葆真	夏葆真	校对	吴俊奇	吴俊奇	设计	曾雪华	曾雪华	页	48

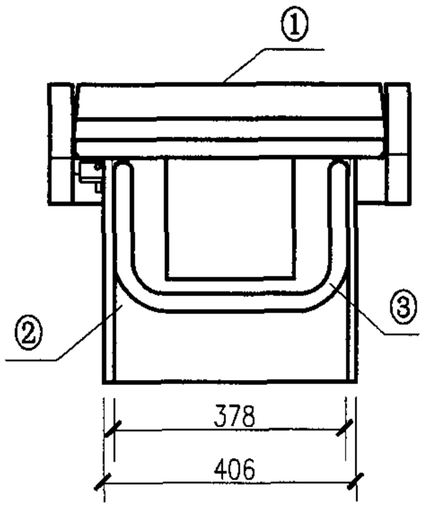

AST-CFT-437
(28760)
出发台正立面图

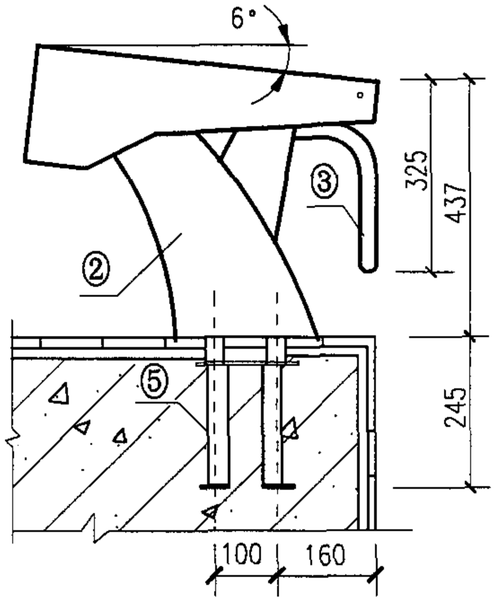

AST-CFT-437
(28760)
出发台安装图

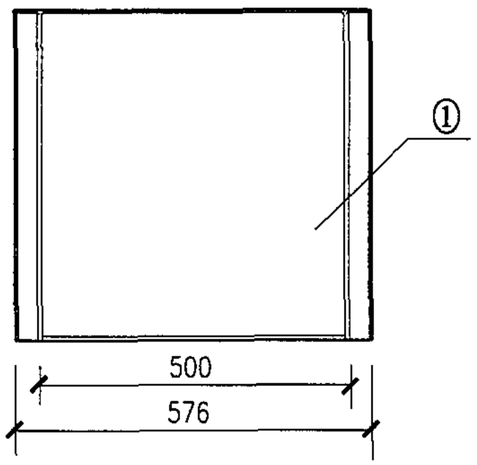

AST-CFT-437
(28760)
出发台平面图

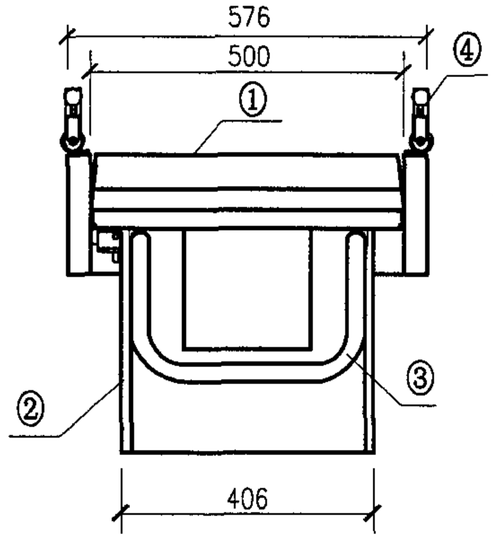

AST-CFT-437
(28761)
出发台正立面图

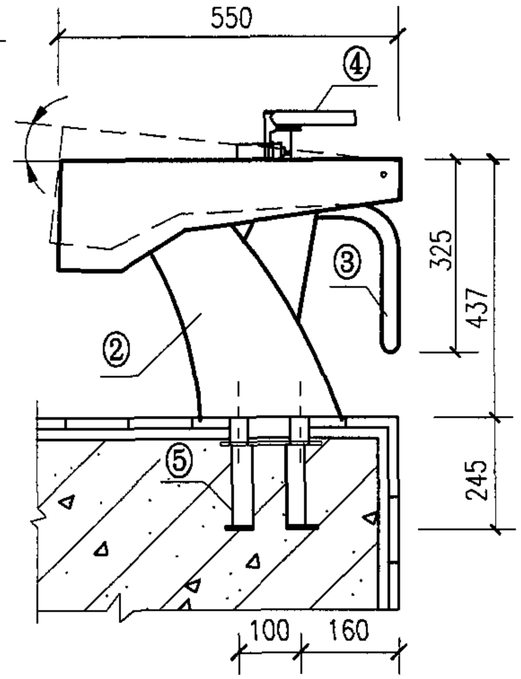

AST-CFT-437
(28761)
出发台安装图

编号	名称
①	玻璃钢防滑面板
②	抛光AISI-316不锈钢底座
③	抛光AISI-316不锈钢把手
④	面板调节扶手
⑤	AISI-316预埋件

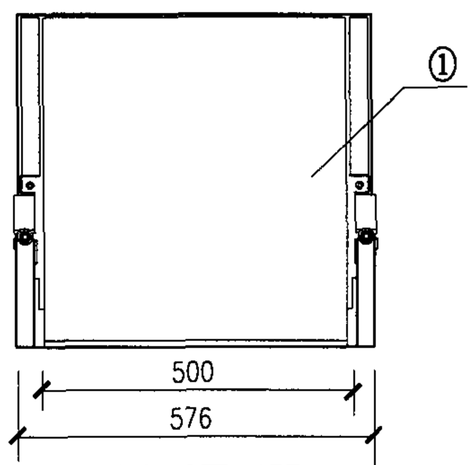

AST-CFT-437
(28761)
(28760)
出发台平面图

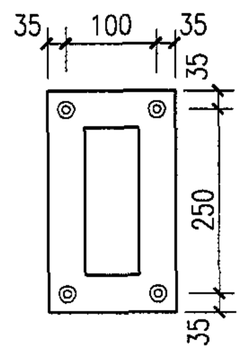

AST-CFT-437
(28761)
预埋件平面图

说明：1. 出发台应正对泳道中央，其前缘应高出水面50～75cm。
2. 每个出发台的四周应用明显的阿拉伯数字标明泳道号，并从出发台一端（面对泳池）由右向左依次排列。
3. 出发台前缘应与池壁在同一垂直面上。
4. 出发台AST-CFT-437(28761)面板坡度可根据需要进行调节调节范围为0°～10°。
5. 在浇筑池壁时，需预埋出发台安装埋件。
6. 池岸、池壁装饰面、防水层等做法同第13、14页池壁给水口安装图。
7. 本图根据西班牙ASTRALPOOL集团公司提供资料编制。

出发台安装（七）								图集号	04S107
审核	夏葆真	校对	吴俊奇	设计	曾雪华			页	49

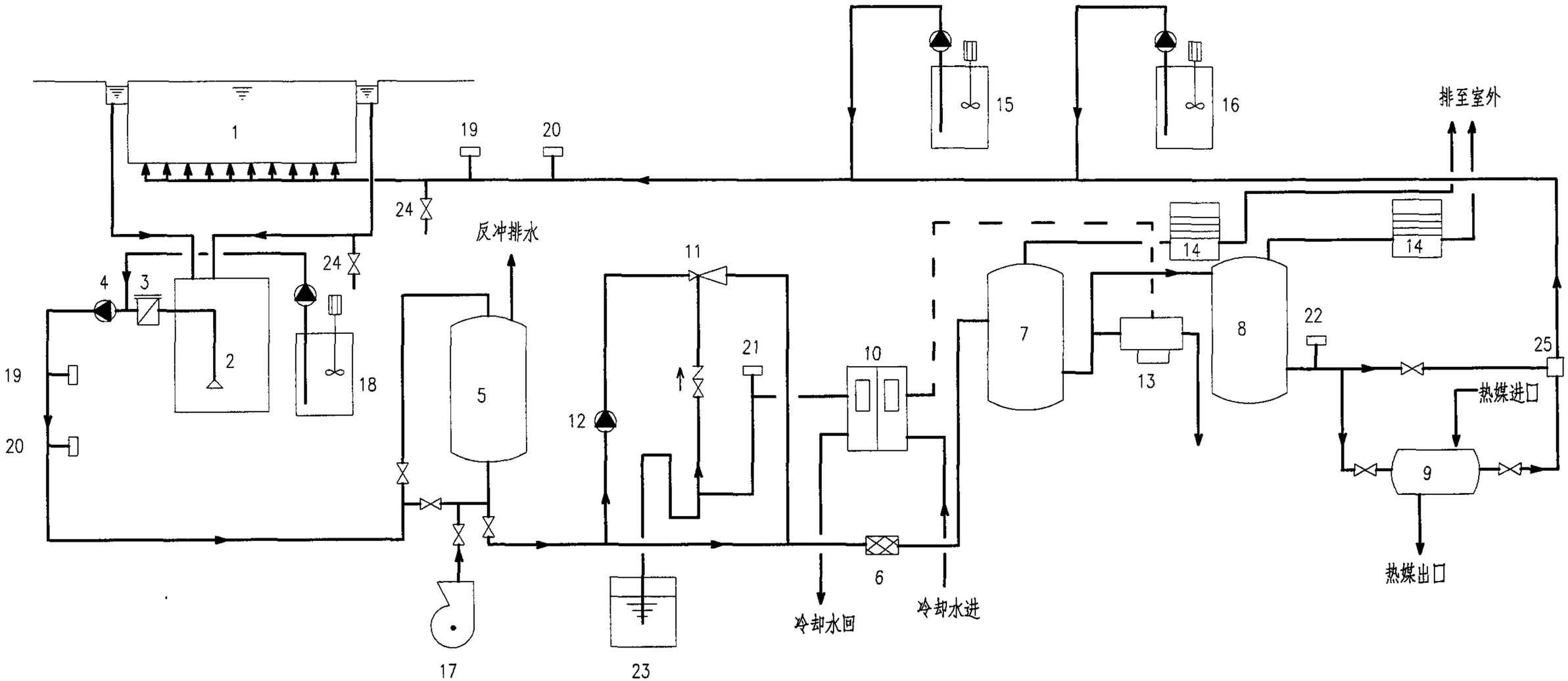

1. 游泳池； 2. 均衡池； 3. 毛发聚集器； 4. 循环水泵； 5. 过滤器； 6. 静态臭氧混合器； 7. 反应罐； 8. 臭氧吸附过滤器； 9. 加热器； 10. 臭氧发生器；
11. 负压臭氧投加器； 12. 加压泵； 13. 臭氧控制器； 14. 残余臭氧吸附器； 15. 氯消毒剂投加器； 16. pH 调整投加器； 17. 空气泵； 18. 混凝剂投加器；
19. pH探测器； 20. 氯探测器； 21. O_3 取样点； 22. O_3 监测器； 23. 水封； 24. 水质监测取样口； 25. 混合器

逆流式全流量臭氧消毒池水净化工艺流程示意图

说明：1. 设备、装置的容量、数量由设计人根据具体工程计算确定。
2. 设计人应按工程设计计算所得实际的设备、装置数量绘制池水净化工艺流程图。
3. 水质监测控制要求由设计人定。
4. 如为露天泳池取消加热器。
5. 本系统中是否设置臭氧吸附过滤器，由设计人员与提供臭氧消毒设备的厂家协商确定。

逆流式全流量臭氧消毒池水净化工艺流程示意图								图集号	04S107
审核	夏葆真	夏葆真	校对	吴俊奇	吴俊奇	设计	曾雪华	曾雪华	页	50

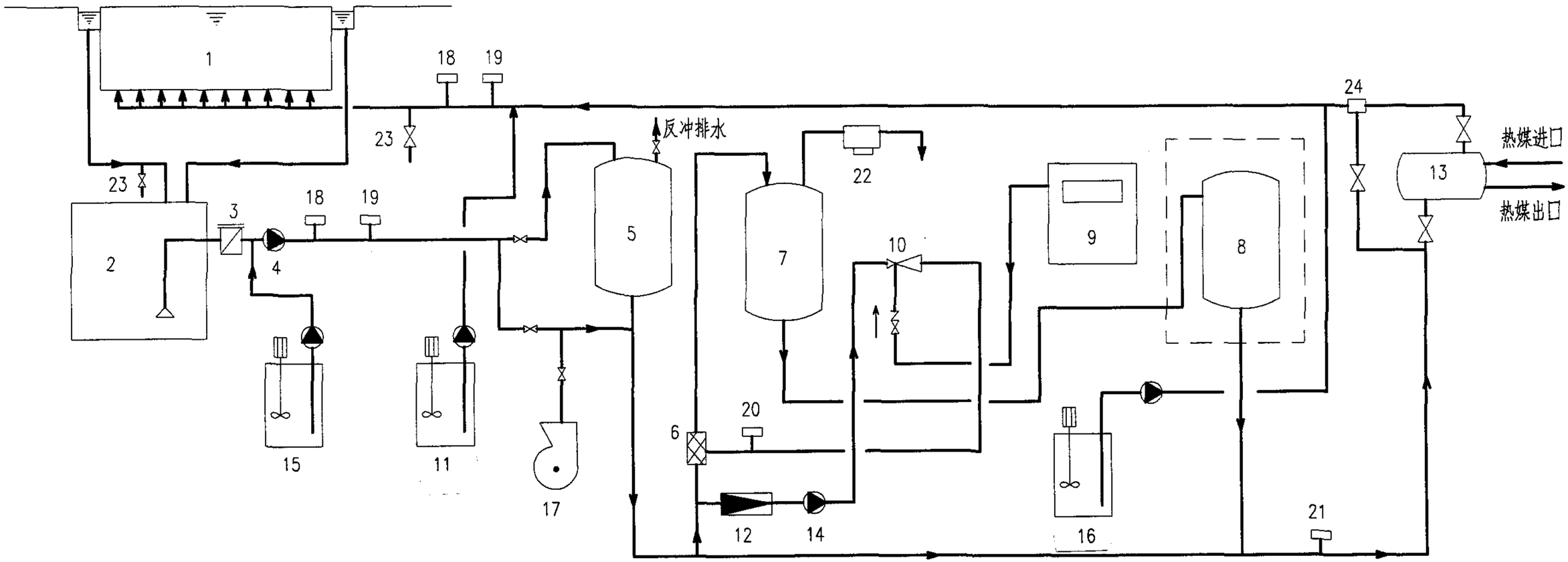

1. 游泳池； 2. 均衡池； 3. 毛发聚集器； 4. 循环水泵； 5. 过滤器； 6. 静态臭氧混合器； 7. 反应罐； 8. 臭氧吸附过滤器； 9. 臭氧发生器； 10. 负压臭氧投加器；
11. 氯消毒剂投加器； 12. 流量计； 13. 加热器； 14. 加压泵； 15. 混凝剂投加器； 16. pH调整投加器； 17. 空气泵； 18. pH探测器； 19. 氯探测器；
20. 臭氧取样点； 21. 臭氧监测器； 22. 臭氧控制器； 23. 水质监测取样口； 24. 混合器

逆流式分流量臭氧消毒池水净化工艺流程示意图

说明：1. 设备、装置的容量、数量由设计人根据具体工程计算确定。
2. 设计人应按工程设计计算所得实际的设备、装置数量绘制池水净化工艺流程图。
3. 水质监测控制要求由设计人定。
4. 如为露天泳池取消加热器。
5. 本系统中是否设置臭氧吸附过滤器，由设计人员与提供臭氧消毒设备的厂家协商确定。

逆流式分流量臭氧消毒池水净化工艺流程示意图						图集号	04S107
审核	夏葆真	校对	曾雪华	设计	吴俊奇	页	51

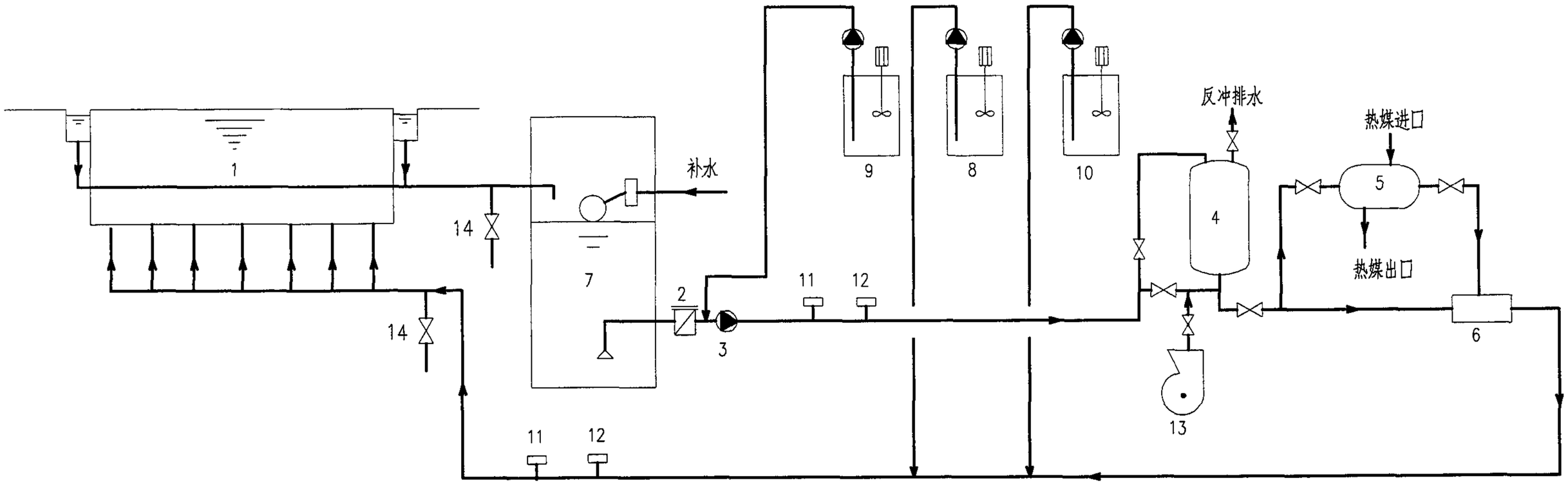

1. 游泳池； 2. 毛发聚集器； 3. 循环水泵； 4. 过滤器； 5. 加热器； 6. 混合器； 7. 均衡水池； 8. 氯消毒剂投加器； 9. 混凝剂投加器； 10. 中和剂（除藻剂）投加器；
11. pH 探测器； 12. 氯探测器； 13. 空气泵； 14. 水质监测取样口

逆流式氯消毒池水净化工艺流程示意图

说明：1. 设备、装置的容量、数量由设计人根据具体工程计算确定。
2. 设计人应按工程设计计算所得实际的设备、装置数量绘制池水净化工艺流程图。
3. 水质监测控制要求由设计人定。
4. 如为露天泳池取消加热器。
5. 池水除采用氯消毒剂外，也可根据当地情况采用其他消毒剂。

逆流式氯消毒池水净化工艺流程示意图								图集号	04S107
审核	夏葆真	夏葆真	校对	曾雪华	曾雪华	设计	吴俊奇	吴俊奇	页	52

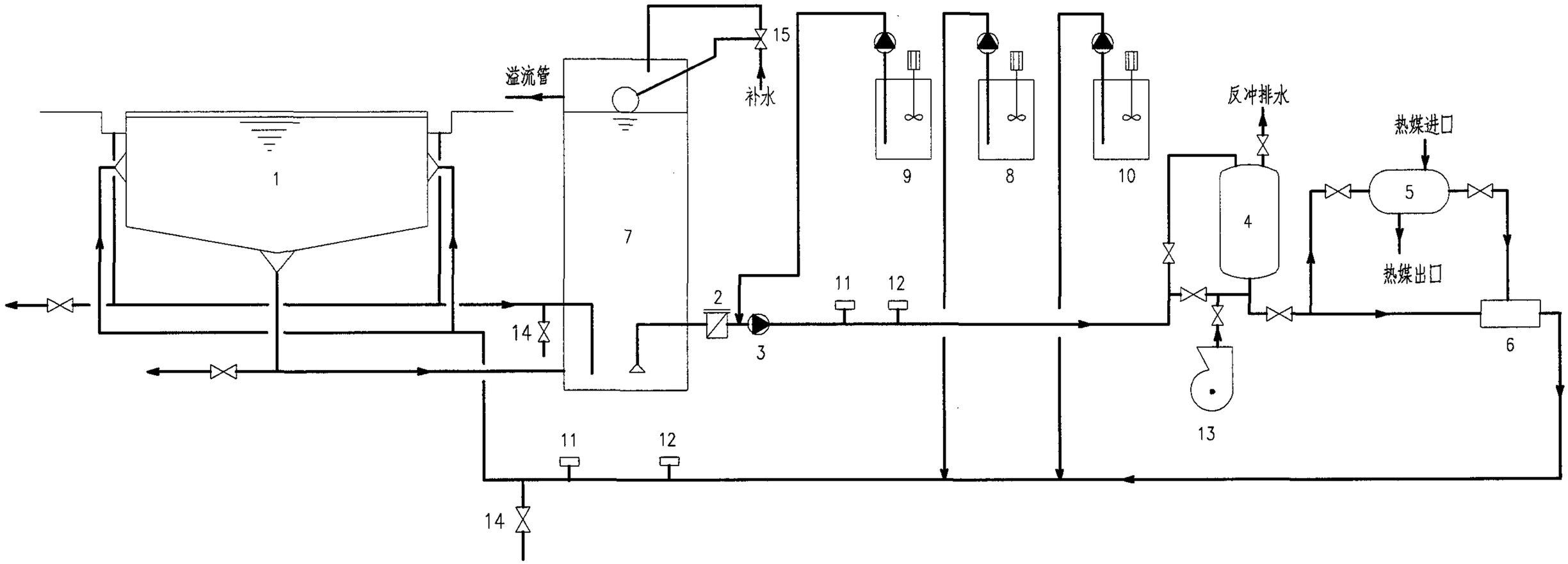

1. 游泳池； 2. 毛发聚集器； 3. 循环水泵； 4. 过滤器； 5. 加热器； 6. 混合器； 7. 平衡水池； 8. 有效氯消毒剂投加器； 9. 混凝剂投加器； 10. 中和剂(除藻剂)投加器；
11. pH 探测器； 12. 氯探测器； 13. 空气泵； 14. 水质监测取样口； 15. 控制阀

顺流式氯消毒池水净化工艺流程示意图（一）

说明：1. 设备、装置的容量、数量由设计人根据具体工程计算确定。
2. 设计人应按工程设计计算所得实际的设备、装置数量绘制池水净化工艺流程图。
3. 水质监测控制要求由设计人定。
4. 如为露天泳池取消加热器。
5. 池水除采用氯消毒剂外，也可根据当地情况采用其他消毒剂。
6. 平衡水池溢流水处理方法由设计确定。

顺流式氯消毒池水净化工艺流程示意图（一）								图集号	04S107
审核	夏葆真	夏葆真	校对	曾雪华	曾雪华	设计	吴俊奇	吴俊奇	页	53

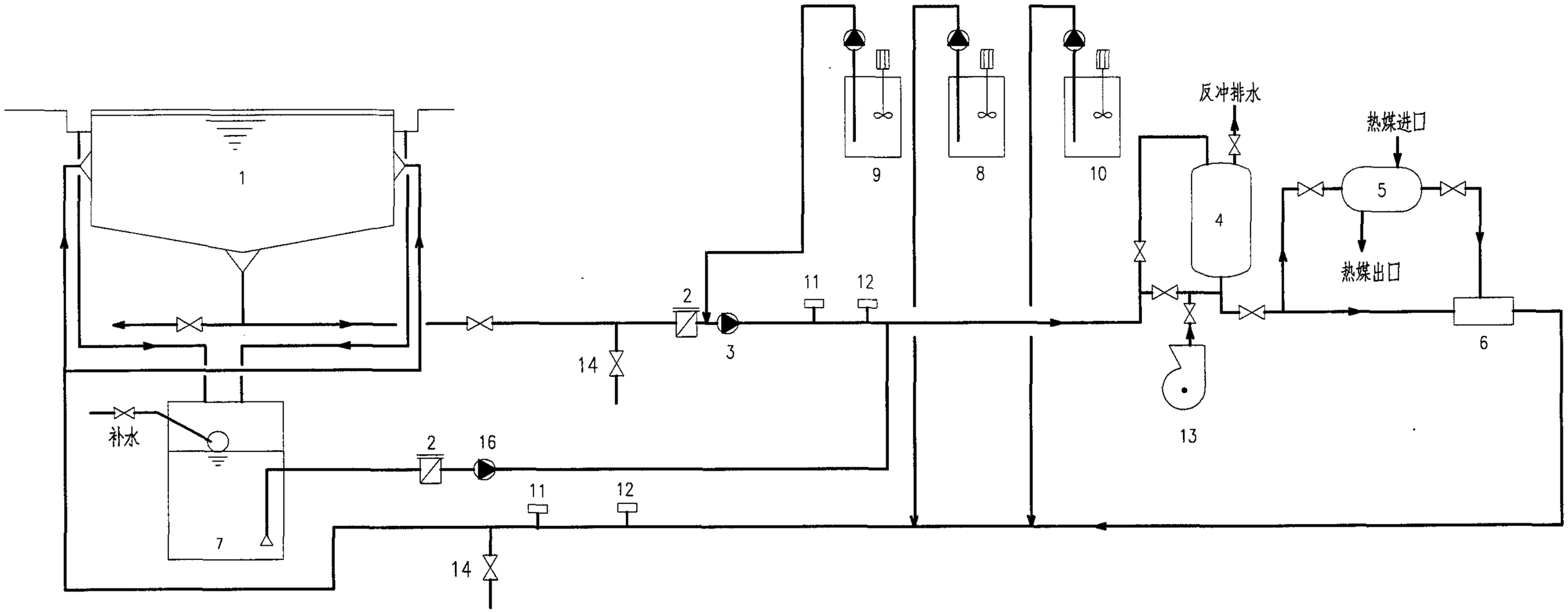

1. 游泳池； 2. 毛发聚集器； 3. 循环水泵； 4. 过滤器； 5. 加热器； 6. 混合器； 7. 溢流回水池； 8. 氯消毒剂投加器； 9. 混凝剂投加器； 10. 中和剂(除藻剂)投加器；
11. pH 探测器； 12. 氯探测器； 13. 空气泵； 14. 水质监测取样口； 15. 控制阀； 16. 溢流循环回水泵

顺流式氯消毒剂投加系统示意图（二）

说明：1. 设备、装置的容量、数量由设计人根据具体工程计算确定。
2. 设计人应按工程设计计算所得实际的设备、装置数量绘制池水净化工艺流程图。
3. 水质监测控制要求由设计人定。
4. 如为露天泳池取消加热器。
5. 池水除采用氯消毒剂外，也可根据当地情况采用其他消毒剂。
6. 平衡水池溢流水处理方法由设计确定。

顺流式氯消毒池水净化工艺流程示意图(二)								图集号	04S107
审核	夏葆真	夏葆真	校对	吴俊奇	吴俊奇	设计	王志向	王志向	页	54

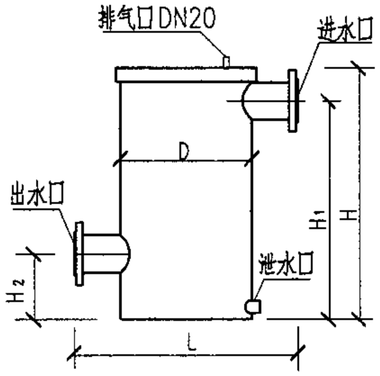

ZY-MJQ-65
毛发聚集器

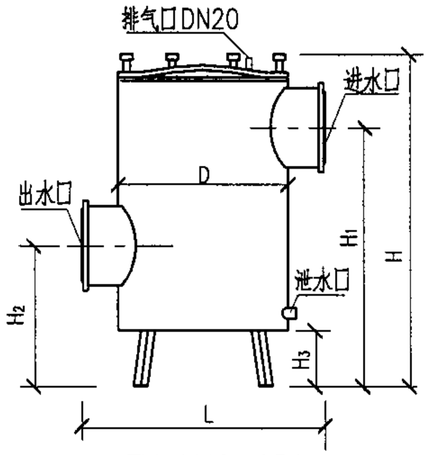

ZY-MJQ-250
毛发聚集器

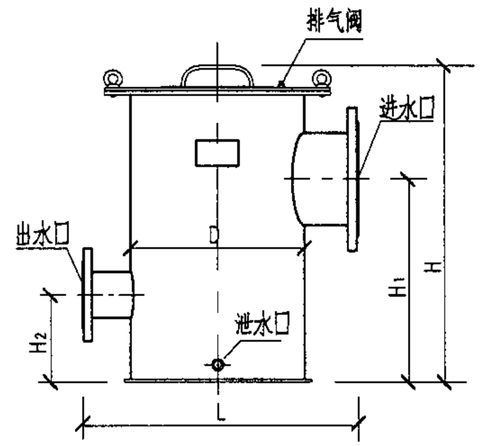

JT-MJQ-100~300
毛发聚集器

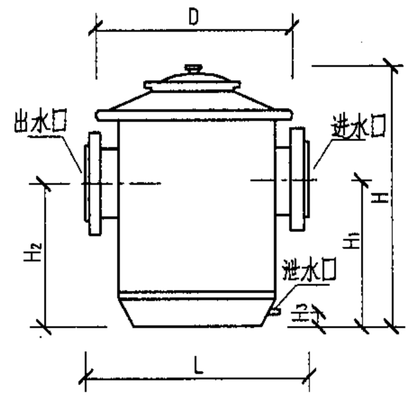

AST-MJQ-475
毛发聚集器

毛发聚集器外形尺寸及技术参数

型号	D (mm)	H (mm)	H_1 (mm)	H_2 (mm)	H_3 (mm)	L (mm)	进水口DN (mm)	出水口DN (mm)	泄水口DN (mm)	最大处理水量 (m^3/h)	材料 滤筒	材料 外壳	滤筒过滤面积 (m^2)	备注
ZY-MJQ-65	280	540	468	140	25	485	65	65	20	18	不锈钢	碳钢防腐	0.097	平底、平顶
ZY-MJQ-250	400	835	650	365	30	660	250	250	40	113			0.140	拱顶、底部有支座 H_4=165mm
JT-MJQ-100	400	550	340	155	40	600	100	65	25	45	不锈钢		0.024	快开式 顶部设观察窗、排气阀
JT-MJQ-125	400	600	370	155		600	125	65	25	60			0.033	
JT-MJQ-150	400	670	420	170		620	150	80	25	80			0.053	
JT-MJQ-200	400	750	480	205		650	200	100	25	150			0.094	
JT-MJQ-250	400	840	550	245		650	250	125	25	240			0.140	
JT-MJQ-300	450	950	650	300		680	300	150	32	300			0.200	
AST-MJQ-475(15644)	475	635	353	353	20	500	90	90	20	37	聚酯和玻璃纤维		0.209	顶部为透明可视顶盖
AST-MJQ-475(15645)	475	635	353	353		516	110	110	20	55				
AST-MJQ-475(15646)	475	635	353	353		532	125	125	20	72				
AST-MJQ-475(15647)	475	635	353	353		546	140	140	20	90				

说明：本图、表根据北京卓越环益泳池设备有限公司（中澳合资）、浙江省上虞市金泰泳池环保设备有限公司、西班牙ASTRALPOOL集团公司提供资料编制。

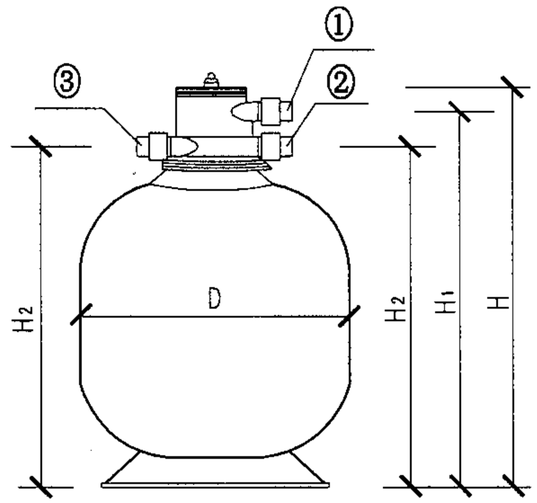

BJ-GLQ-0.9~1.2
立式过滤器

编号	名称
①	进水口
②	出水口
③	反冲洗排水口DN50mm

立式过滤器外形尺寸及技术参数

型号	工作压力 (MPa)	滤速 (m/h)	过滤水量 (m^3/h)	内径D (mm)	过滤面积 (m^2)	H (mm)	H_1 (mm)	H_2 (mm)	进/出水管径DN (mm)	滤料类型	滤料 粒径 (mm)	滤料 不均匀系数K_{80}	滤料 厚度 (mm)	材质	运行重量 (t)	注
BJ-GLQ-0.9	0.25	15~25	9~15	900	0.62	1250	1125	1015	50	石英砂	0.5~0.85	≤1.7	≥700	玻璃钢	0.75	碳钢过滤器内有高分子防腐内衬
BJ-GLQ-1.0			11~19	1000	0.76	1350	1225	1115	50						0.92	
BJ-GLQ-1.2			16~27	1200	1.08	1450	1325	1215	50						1.31	
BJ-GLQ-0.9		30~40	18~24	900	0.62	1250	1125	1015	50		0.5~0.7	≤1.4	>900		0.75	
BJ-GLQ-1.0			22~30	1000	0.76	1350	1225	1115	50						0.92	
BJ-GLQ-1.2			32~43	1200	1.08	1450	1325	1215	50						1.31	

说明：1. 过滤器配水采用大阻力系统。
2. 过滤器配套仪表由设计人定。
3. 本图和表根据佛山市顺德区联盛泳池浴室工程有限公司提供资料编制。

立式过滤器外形尺寸及技术参数(一)								图集号	04S107
审核	夏葆真	夏葆真	校对	曾雪华	曾雪华	设计	吴俊奇	吴俊奇	页	56

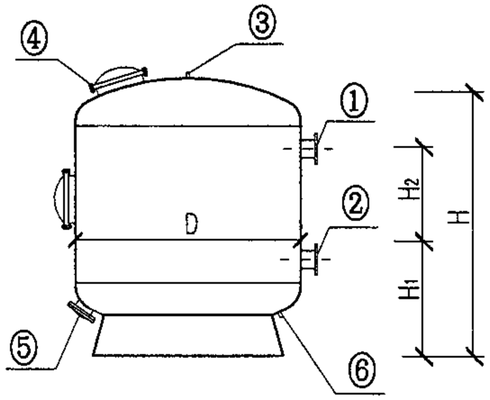

ZY-GLQ-0.8~2.4
立式过滤器

编号	名称
①	进水口
②	出水口
③	排气口
④	人孔
⑤	卸料口
⑥	泄水口

立式过滤器外形尺寸及技术参数

型号	工作压力 (MPa)	滤速 (m/h)	过滤水量 (m^3/h)	内径D (mm)	过滤面积 (m^2)	H (mm)	H_1 (mm)	H_2 (mm)	进/出水管径 DN(mm)	泄水口 DN(mm)	卸料口 DN(mm)	滤料类型	滤料 粒径 (mm)	滤料 不均匀系数K_{80}	滤料 厚度 (mm)	材质	运行重量 (t)
ZY-GLQ-0.8	0.4	15~25	8~13	800	0.50	1650	600	650	65	25	100	石英砂	0.5~0.85	≤1.7	800	316L不锈钢或碳钢防腐碳钢内防腐采用功能梯度层加高分子聚乙烯内衬	1.6
ZY-GLQ-1.0			12~20	1000	0.79	1800	700	700	65						900		2.3
ZY-GLQ-1.2			17~28	1200	1.13	2000	750	800	80						1000		3.5
ZY-GLQ-1.4			23~38	1400	1.54	2100	800	800	80						1000		4.7
ZY-GLQ-1.6			30~50	1600	2.01	2300	850	900	100		150				1100		6.6
ZY-GLQ-1.8			38~54	1800	2.54	2400	900	900	100						1200		8.7
ZY-GLQ-2.0			47~78	2000	3.14	2600	950	1000	125						1300		11.3
ZY-GLQ-2.2			57~95	2200	3.80	2700	1000	1000	125						1300		14.2
ZY-GLQ-2.4			68~113	2400	4.52	2900	1050	1100	175						1400		18.0
ZY-GLQ-0.8	0.4	25~35	8~18	800	0.50	1650	600	650	80	25	100		0.5~0.7	≤1.4	800	316L不锈钢或碳钢防腐碳钢内防腐采用功能梯度层加高分子聚乙烯内衬	1.6
ZY-GLQ-1.0			12~27	1000	0.79	1800	700	700	80						900		2.3
ZY-GLQ-1.2			17~40	1200	1.13	2000	750	800	100						1000		3.5
ZY-GLQ-1.4			23~54	1400	1.54	2100	800	800	100						1000		4.7
ZY-GLQ-1.6			30~70	1600	2.01	2300	850	900	125		150				1100		6.6
ZY-GLQ-1.8			38~89	1800	2.54	2400	900	900	125						1200		8.7
ZY-GLQ-2.0			47~110	2000	3.14	2600	950	1000	150						1300		11.3
ZY-GLQ-2.2			57~133	2200	3.80	2700	1000	1000	150						1300		14.2
ZY-GLQ-2.4			68~158	2400	4.52	2900	1050	1100	200						1400		18.0

说明：1. 进/出水口平面位置、人孔位置，卸料口位置，可根据用户使用要求，进行调整。
2. 过滤器配水采用大阻力系统。
3. 过滤器配套仪表由设计人定。
4. 本图和表根据北京卓越环益泳池设备有限公司（中澳合资）提供资料编制。

立式过滤器外形尺寸及技术参数(二)								图集号	04S107
审核	夏葆真	夏葆真	校对	曾雪华	曾雪华	设计	吴俊奇	吴俊奇	页	57

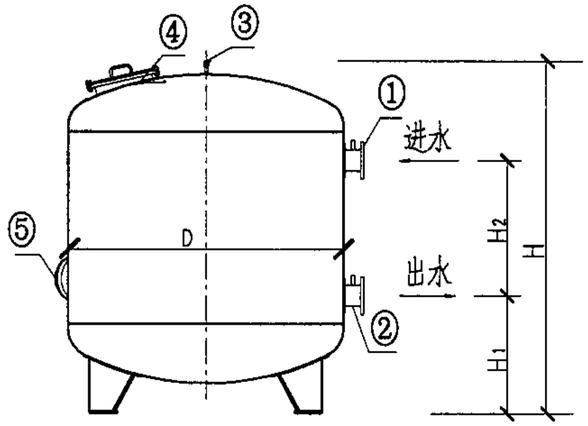

JT-GLA-0.8~2.6

立式过滤器

编号	名称
①	进水口
②	出水口
③	自动排气阀
④	顶部人孔
⑤	侧向人孔

立式过滤器外形尺寸及技术参数

型号	工作压力 (MPa)	滤速 (m/h)	过滤水量 (m^3/h)	内径D (mm)	过滤面积 (m^2)	H (mm)	H_1 (mm)	H_2 (mm)	进/出水管径DN (mm)	泄水口DN (mm)	滤料类型	滤料 粒径 (mm)	滤料 不均匀系数K_{80}	滤料 厚度 (mm)	材质	运行重量 (t)	注
JT-GLA-0.8	0.45	15~25	7~12	800	0.5	1700	560	650	80	100	石英砂	0.5~0.7	≤1.4	1000	碳钢或AISI316L不锈钢	1.5	碳钢过滤器内有高分子防腐内衬
JT-GLA-1.0			12~20	1000	0.8	1780	560	700	80							2.5	
JT-GLA-1.2			18~24	1200	1.2	2120	650	900	100							4.2	
JT-GLA-1.4			22~37	1400	1.5	2210	680	900	100							6.0	
JT-GLA-1.6			30~50	1600	2.0	2320	750	900	125							8.0	
JT-GLA-1.8			37~62	1800	2.5	2380	780	900	125							10.0	
JT-GLA-2.0			48~80	2000	3.2	2620	870	1000	150							12.7	
JT-GLA-2.2			57~95	2200	3.8	2690	890	1000	150							15.7	
JT-GLA-2.4			69~115	2400	4.6	2820	960	1000	200							18.8	
JT-GLA-2.6			79~132	2600	5.3	2850	990	1000	200							22.0	
JT-GLB-0.8		30~40	15~20	800	0.5	1700	560	650	80							1.5	
JT-GLB-1.0			24~32	1000	0.8	1780	560	700	80							2.5	
JT-GLB-1.2			36~48	1200	1.2	2120	650	900	100							4.2	
JT-GLB-1.4			40~60	1400	1.5	2210	680	900	100							6.0	
JT-GLB-1.6			60~80	1600	2.0	2320	750	900	125							8.0	
JT-GLB-1.8			75~100	1800	2.5	2380	780	900	125							10.0	
JT-GLB-2.0			96~128	2000	3.2	2620	870	1000	150							12.7	
JT-GLB-2.2			114~152	2200	3.8	2690	890	1000	150							15.7	
JT-GLB-2.4			138~184	2400	4.6	2820	960	1000	200							18.8	
JT-GLB-2.6			159~212	2600	5.3	2850	990	1000	200							22.0	

说明：1. 过滤器配水采用小阻力系统。
2. 过滤器配套仪表由设计人定。
3. 本图和表根据浙江省上虞市金泰泳池环保设备有限公司提供资料编制。

立式过滤器外形尺寸及技术参数(三)								图集号	04S107
审核	夏葆真	夏葆真	校对	曾雪华	曾雪华	设计	吴俊奇	吴俊奇	页	58

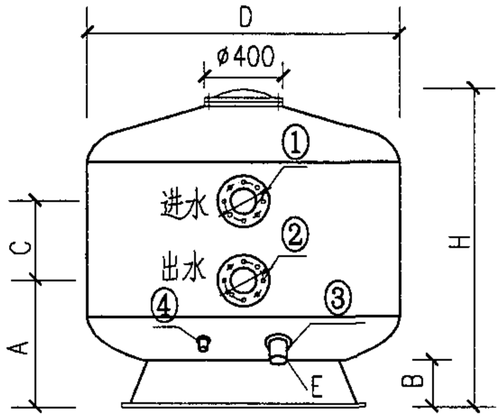

立式过滤器

编号	名称
①	进水口
②	出水口
③	卸料口
④	泄水口DN20mm

立式过滤器外形尺寸及技术参数

滤速 (m/h)	直径D (mm)	进/出水管径 DN(mm)	0.25MPa 型号	0.40MPa 型号	过滤水量 (m^3/h)	过滤面积 (m^2)	容积 (m^3)	A (mm)	B (mm)	C (mm)	E (mm)	H (mm)	滤床高度 (m)	运行重量 (t)
20	1050	50	00687	09209	17	0.86	1.05	540	200	645	90	1640	1	2.00
30		63	00694	00712	25									
40		63	00694	00712	34									
20	1200	63	00688	00713	22	1.13	1.5	570	230	640	90	1780	1	2.70
30		63	00688	00713	33									
40		75	00702	00719	45									
20	1400	63	00689	09210	30	1.54	2	585	240	610	90	1755	1	3.70
30		75	00696	00714	46									
40		90	00703	00720	61									
20	1600	75	00690	09211	40	2.01	2.6	680	260	515	140	1835	1	4.90
30		90	00697	00715	60									
40		90	00697	00715	80									
20	1800	75	00691	09212	50	2.54	3.4	720	280	465	140	1875	1	6.10
30		90	00698	00716	76									
40		110	00705	00722	101									
20	2000	90	00692	09213	62	3.14	4.4	790	300	510	140	2040	1	7.90
30		110	00699	00717	94									
40		125	00706	00723	125									
20	2350	110	00693	09214	87	4.34	8.45	965	340	600	140	2520	1	12.55
30		125	00700	09217	130									
40		150	04935	09220	175									
20	2500	125	08695	09215	100	4.9	9.05	1080	340	450	140	2550	1	13.76
30		150	08696	09218	150									
40		175	08697	09221	200									
20	3000	150	08699	09216	140	7.07	12.8	1100	350	440	140	2750	1	20.20
30		175	08700	09219	212									
40		200	08701	09222	282									

说明：
1. 滤料粒径为0.4~0.8mm石英砂，承托层砾石粒径为1~2mm。
2. 过滤器材质：聚酯玻璃纤维。
3. 本图和表根据西班牙ASTRALPOOL集团公司提供资料编制。

立式过滤器外形尺寸及技术参数(四)								图集号	04S107
审核	夏葆真	夏葆真	校对	曾雪华	曾雪华	设计	吴俊奇	页	59

卧式过滤器外形尺寸及技术参数

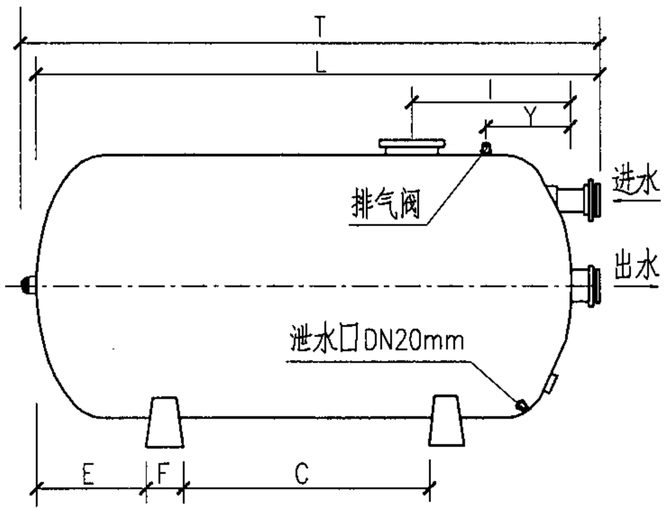

卧式过滤器侧立面

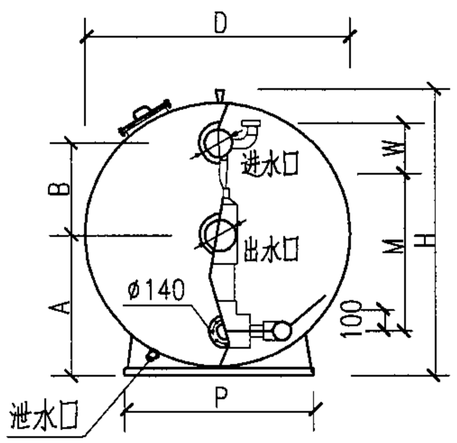

卧式过滤器正立面

滤速 (m/h)	L (mm)	进/出水管径 DN(mm)	0.25MPa 型号	0.40MPa 型号	过滤水量 (m^3/h)	过滤面积 (m^2)	容积 (m^3)	A (mm)	B (mm)	C (mm)	E (mm)	F (mm)	H (mm)	I (mm)	P (mm)	T (mm)	W (mm)	Y (mm)	运行重量 (t)
D=2000mm																	滤床 M=1.2m		
20	2500	125	05103	07127	87	4.34	6.90	1090	710	520	750	240	2220	1300	1470	2820	410	1250	11.30
30		150	05106	07128	130														
40		175	05109	07129	174														
20	3000	125	24899	25073	106	5.30	8.47	1090	710	1020	750	240	2220	1300	1470	3320	410	1500	13.79
30		150	24900	25074	159														
40		175	24901	25075	212														
20	3500	150	05104	07130	125	6.25	10.04	1090	710	1240	750	240	2220	1300	1470	3850	410	1750	16.28
30		175	05107	07131	187														
40		200	05110	07132	250														
20	4000	150	24908	25082	144	7.21	11.60	1090	710	1600	750	240	2220	1300	1470	4350	410	2000	18.78
30		175	24909	25083	216														
40		200	24910	25084	288														
20	4500	175	24914	25088	163	8.16	13.18	1090	710	1960	750	240	2220	1300	1470	4880	410	2250	21.38
30		200	24915	25089	245														
40		225	24916	25090	326														
D=2350mm																	滤床 M=1.2m		
20	3000	150	24917	25091	119	5.94	11.13	1270	710	1020	750	240	2560	1300	1740	3350	500	1500	18.30
30		175	24918	25092	178														
40		200	24919	25093	238														
20	3500	150	17120	22702	141	7.06	13.30	1270	710	1240	890	240	2560	1300	1740	3850	500	1750	21.79
30		175	16696	22703	212														
40		200	17121	22704	282														
20	4000	175	24926	25100	163	8.17	15.47	1270	710	1600	960	240	2560	1300	1740	4380	500	2000	25.28
30		200	24927	25101	245														
40		225	24928	25102	327														
20	4500	175	22674	22705	186	9.28	17.64	1270	710	1960	1030	240	2560	1300	1740	4880	500	2250	28.88
30		200	22675	22706	279														
40		225	22676	22707	371														
20	5000	175	24935	25109	208	10.40	19.80	1270	710	2260	1130	240	2560	1300	1740	5440	500	2500	32.38
30		225	24936	25110	312														
40		250	24937	25111	416														

说明：
1. 滤料粒径为0.4～0.8mm石英砂，承托层砾石粒径为1～2mm。
2. 过滤器材质：聚酯玻璃纤维。
3. 本图和表根据西班牙ASTRALPOOL集团公司提供资料编制。

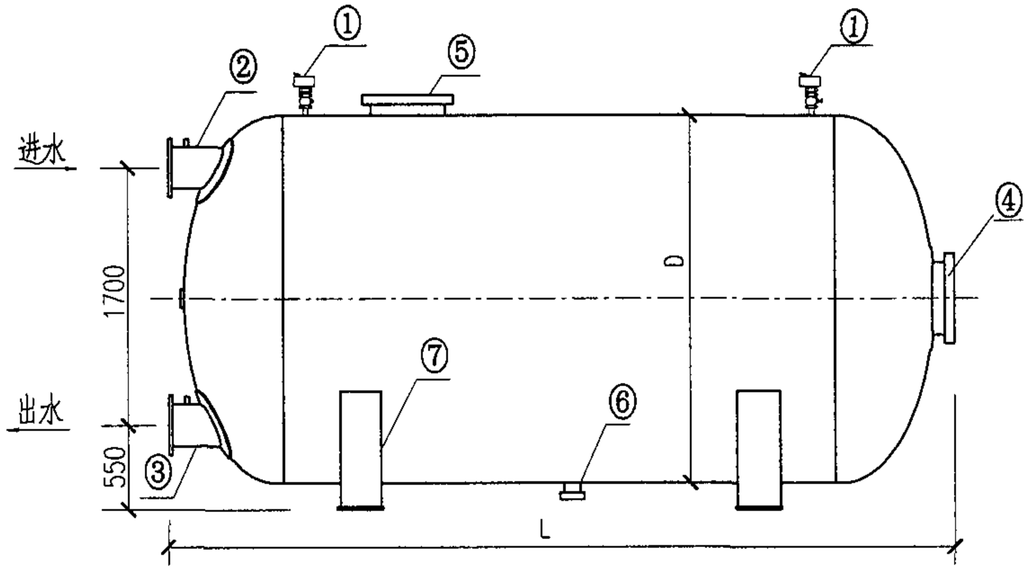

JT-GWA-4.0~5.1
JT-GWB-4.0~5.1

卧式过滤器

编号	名称
①	自动排气阀
②	进水管
③	出水管
④	侧向人孔
⑤	顶部人孔
⑥	泄水口
⑦	底座

卧式过滤器外形尺寸及技术参数

型号	工作压力 (MPa)	滤速 (m/h)	过滤水量 (m^3/h)	内径D (mm)	过滤面积 (m^2)	L (mm)	进/出水管径DN (mm)	泄水口DN (mm)	滤料类型	滤料 粒径 (mm)	滤料 不均匀系数K_{80}	滤料 厚度 (mm)	材质	运行重量 (t)	注
JT-GWA-4.0	0.45	15~25	114~190	2400	7.6	4000	200	100	石英砂	0.5~0.7	≤1.4	1000	碳钢或AISI316L不锈钢	33.3	碳钢过滤器内有高分子内衬
JT-GWA-4.5			135~225		9.0	4500	250							40.7	
JT-GWA-5.1			154~257		10.3	5100	250							45.3	
JT-GWB-4.0		30~40	228~304		7.6	4000	200							33.3	
JT-GWB-4.5			270~360		9.0	4500	250							40.7	
JT-GWB-5.1			309~412		10.3	5100	250							45.3	

说明：1. 过滤器配水采用小阻力系统。
2. 过滤器配套仪表由设计人定。
3. 本图和表根据浙江省上虞市金泰泳池环保设备有限公司提供资料编制。

卧式过滤器外形尺寸及技术参数(二)								图集号	04S107
审核	夏葆真	夏葆真	校对	曾雪华	曾雪华	设计	吴俊奇	吴俊奇	页	61

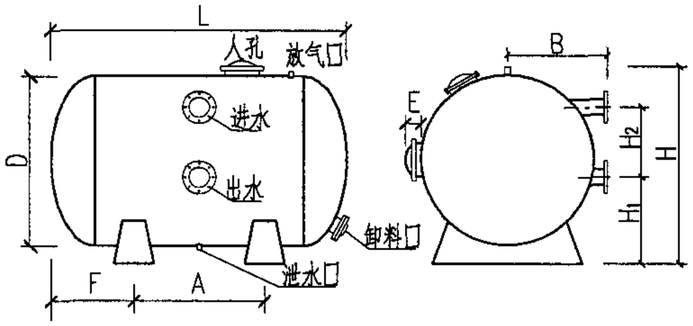

ZY-GLQ-2.0~2.4
a 型卧式过滤器

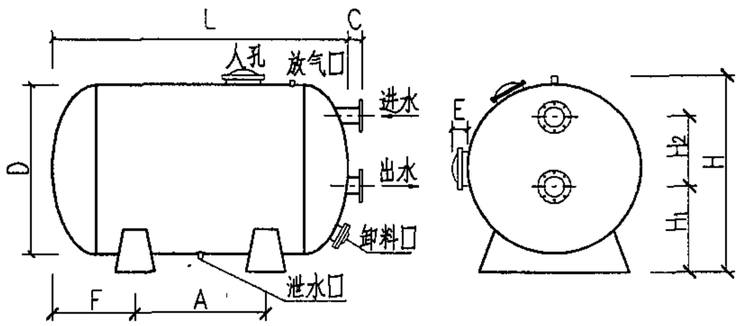

ZY-GLQ-2.0~2.4
b 型卧式过滤器

卧式过滤器外形尺寸及技术参数

型号	工作压力 (MPa)	滤速 (m/h)	过滤水量 (m^3/h)	内径D (mm)	L (mm)	过滤面积 (m^2)	进/出水管径 DN(mm)	A (mm)	B (mm)	C (mm)	E (mm)	F (mm)	H (mm)	H_1 (mm)	H_2 (mm)	滤床高度 (mm)	运行重量 (t)
ZY-GLQ-2.0(a) ZY-GLQ-2.0(b)	0.4	15~25	99~165	2000	4000	6.6	200	2750	1150	150	150	875	2300	1000	800	1200	19.3
			129~215		5000	8.6	200	3800	1350	150	150	900	2300	1000	800	1200	24.4
			159~265		6000	10.6	250	4800	1450	150	150	900	2300	1000	800	1200	29.6
ZY-GLQ-2.2(a) ZY-GLQ-2.2(b)			107~178	2200	4000	7.1	200	2650	1150	150	150	925	2500	1100	900	1200	23.3
			140~223		5000	9.3	250	3700	1350	150	150	950	2500	1100	900	1200	29.6
ZY-GLQ-2.4(a) ZY-GLQ-2.4(b)			114~190	2400	4000	7.6	200	2600	1150	150	150	1000	2700	1200	1000	1300	27.3
			150~250		5000	10.0	250	3650	1350	150	150	1025	2700	1200	1000	1300	34.6
ZY-GLQ-2.0(a) ZY-GLQ-2.0(b)		25~35	165~231	2000	4000	6.6	250	2750	1150	150	150	875	2300	1000	800	1200	19.3
			215~301		5000	8.6	250	3800	1350	150	150	900	2300	1000	800	1200	24.4
			265~371		6000	10.6	300	4800	1450	150	150	900	2300	1000	800	1200	29.6
ZY-GLQ-2.2(a) ZY-GLQ-2.2(b)			178~249	2200	4000	7.1	200	2650	1150	150	150	925	2500	1100	900	1200	23.3
			233~326		5000	9.3	250	3700	1350	150	150	950	2500	1100	900	1200	29.6
ZY-GLQ-2.4(a) ZY-GLQ-2.4(b)			190~265	2400	4000	7.6	250	2600	1150	150	150	1000	2700	1200	1000	1300	27.3
			250~349		5000	10.0	250	3650	1350	150	150	1025	2700	1200	1000	1300	34.6

说明：1. 过滤器分a型b型两种，其中a型进出口在侧面，b型进出口在端面。
2. 进/出水口平面位置、人孔位置、卸料口位置，可根据用户使用情况，进行调整。
3. 过滤器材质：碳钢。内防腐：功能梯度层加高分子聚乙烯内衬。内部附件：UPVC。
4. 滤料：石英砂。粒径：0.5~0.7mm。不均匀系数：$K_{80} \leqslant 1.4$。
5. 过滤器配水采用大阻力配水系统。
6. 过滤器配套仪表由设计人定。
7. 本图和表根据北京卓越环益泳池设备有限公司(中澳合资)提供资料编制。

卧式过滤器外形尺寸及技术参数（三）								图集号	04S107
审核	夏葆真	夏葆真	校对	曾雪华	曾雪华	设计	吴俊奇	页	62

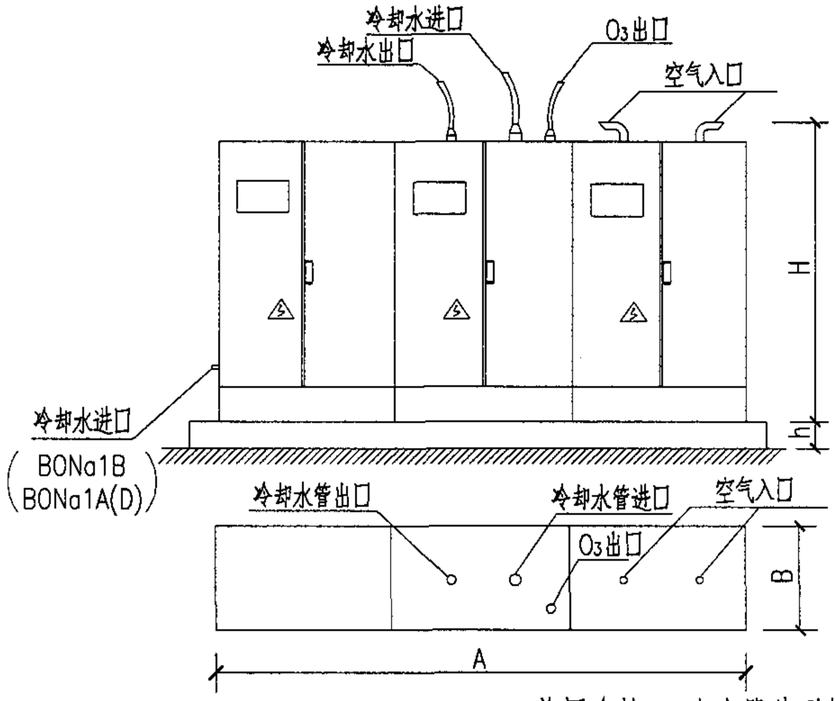

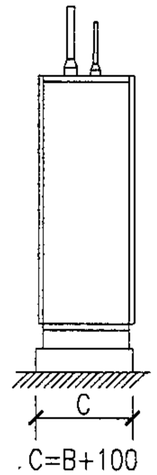

普罗名特O_3发生器外形尺寸及技术参数

型号	O_3发生器(g/h)	O_3出口连接管管径(mm)	冷却水量(m^3/h)	冷却水压力(MPa)	冷却水管进口直径(mm)	冷却水管出口直径(mm)	空气最大供给量(m^3/h)	消毒柜外形尺寸(A×H×B)m	电源(kVA)	O_3发生器电功率(KW)	重量(kg)	最高环境温度(℃)	最大环境湿度(%)	最大O_3浓度(g/m^3)
BONa 1B	40	DN15	0.06	0.15~0.60	DN15	DN15	2	0.8×1.95×0.5	4.0	0.7	310	30	60 不结露	20
BONa 1A(D)	80	DN15	0.08(0.1)			DN15	4	0.8×1.95×0.5	5.5	1.5	340(360)			
BONa 2C(E)	120	DN20	0.12(0.2)			DN20	6	1.6×1.95×0.5	7.0	2.2	660(700)			
BONa 2A(D)	160	DN20	0.16(0.2)			DN20	8	1.6×1.95×0.5	10.0	3.0	680(720)			
BONa 3A(D)	240	DN25	0.24(0.3)			DN20	12	2.0×1.95×0.5	14.5	4.5	760(820)			
BONa 4A(D)	320	DN32	0.32(0.44)			DN20	16	2.4×2.2×0.6	20.0	6.0	1110(1200)			
BONa 5A(D)	400	DN32	0.40(0.5)			DN20	20	2.4×2.2×0.6	22.5	7.5	1170(1280)			
BONa 6A(D)	480	DN40	0.48(0.6)			DN20	24	2.8×2.2×0.6	27.5	9.0	1240(1360)			
BONa 7A(D)	560	DN40	0.56(0.7)			DN20	28	3.2×2.2×0.6	34.0	10.5	1770(1920)			
BONa 8A(D)	640	DN40	0.64(0.8)			DN20	32	3.4×2.2×0.6	36.0	12.0	1820(1980)			
BONa 9A(D)	720	DN50	0.72(0.9)			DN20	36	3.4×2.2×0.6	38.0	13.5	1870(2000)			

说明：1. O_3发生器带括号的型号如BONa1D、BONa2E……，其O_3发生管为不锈钢，其他型号O_3发生管均为PVC管。表中"冷却水流量"和"重量"栏中括号内数据是O_3发生管为不锈钢型号的参数。

2. 表中O_3发生量是在标况下，每m^3空气产生20g臭氧即O_3浓度为20g/m^3时的O_3发生量。

3. 表中冷却水流量为水质达到饮用水标准（非脱盐水），水温15℃，环境温度25℃时的流量值。

4. 除型号BONa1B和BONa1A(D)的O_3发生器冷却水进口在侧面外，其他型号O_3发生器的冷却水进口均在顶部。

5. 本图和表根据德国普罗名特流体控制（大连）有限公司提供资料编制。

臭氧发生器外形尺寸及技术参数(一)								图集号	04S107
审核	夏葆真	夏葆真	校对	曾雪华	曾雪华	设计	吴俊奇	吴俊奇	页	63

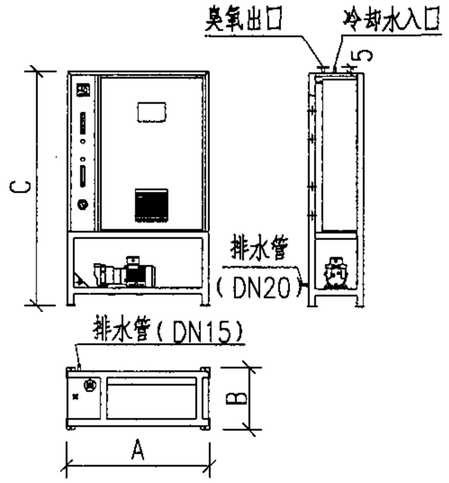

A类主机

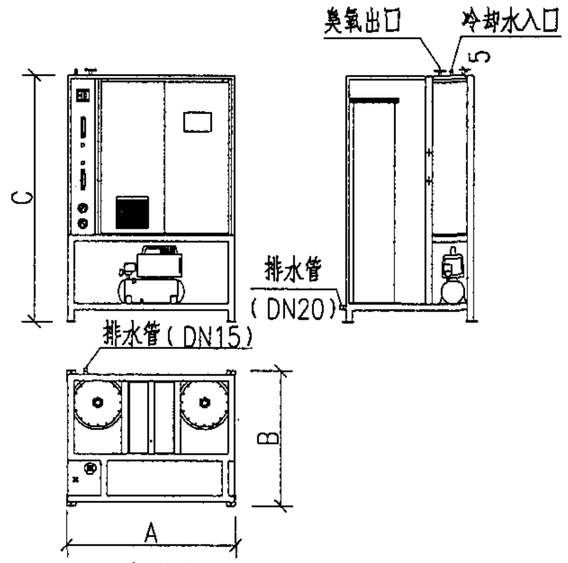

B类主机

HDO_3 发生器外形尺寸及技术参数

型号	O_3发生器 (g/h)	O_3浓度 (mg/l)	O_3发生器功率(kW)	制氧机功率 (kW)	加压泵功率 (kW)	电源 (V/Hz)	主机类型	O_3发生器主机外形尺寸 (A×B×C) cm	臭氧管路通径	冷却水管进口同径	最高环境温度(℃)	环境湿度 (%)	适用泳池容积 (m^3)
HD-25	25	>80	0.4	0.87	0.75	3~380V, 50Hz	A	918×487×1650	DN15	DN15	30	80	150~250
HD-40	40		0.65	0.87	0.75		A	1118×487×1850					240~400
HD-40D	60		0.75	1.45	0.75		A	1118×487×1850					360~600
HD-80	80		1.25	1.45	1.1		A	1118×587×1950					480~800
HD-80D	120		1.5	2.35	1.1			1118×587×1950					720~1200
HD-200	200		2.5	3.85	1.5		B	1118×962×1950					1200~2000
HD-200D	250		3.0	4.0	1.5		B	1118×962×1950					1500~2500
HD-300	300		4.0	4.0	1.5		B	1318×1062×1950					1800~3000
HD-300D	350		4.75	5.5	1.5		B	1318×1062×1950					2100~3500
HD-400	400		5.5	5.5	2.2		B	1518×1212×1950	DN20				2400~4000
HD-400D	480		6.5	7.5	2.2		B	1518×1212×1950					2880~4800
HD-600	600		8.0	7.5	3.0		B	1658×1387×1950	DN25				3600~6000
HD-800	800		10.0	11.0	3.0		B	1918×1547×1950					4800~8000

说明：1. 本设备制备O_3气源为氧气。系统配有VSA负压法分子筛制氧机。
2. 本图和表根据北京恒动科技开发有限责任公司提供资料编制。

臭氧发生器外形尺寸及技术参数(二)								图集号	04S107
审核	夏葆真	夏葆真	校对	曾雪华	曾雪华	设计	吴俊奇	页	64

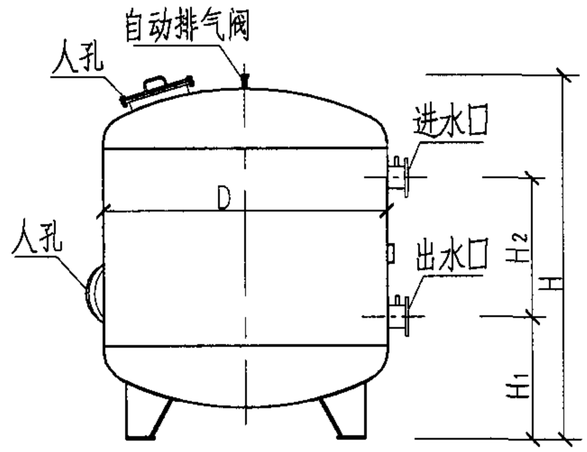

JT-XFG-0.8~2.4
活性炭吸附罐

活性炭吸附罐外形尺寸及技术参数

型 号	工作压力 (MPa)	流速 (m/h)	流量 (m^3/h)	内径D (mm)	过滤面积 (m^2)	进/出水口DN (mm)	H (mm)	H_1 (mm)	H_2 (mm)	炭床高度 (mm)	泄水口DN (mm)	运行重量 (t)	材质	备注
JT-XFG-0.8	0.45	30	15	800	0.5	80	1700	560	650	1000	100	1.0	碳钢高分子防腐内衬或AISI316L不锈钢	侧面、顶部均设有人孔
JT-XFG-1.0			25	1000	0.8	80	1780	560	700			1.5		
JT-XFG-1.2			35	1200	1.2	100	2120	650	900			2.7		
JT-XFG-1.4			45	1400	1.5	100	2210	680	900			4.0		
JT-XFG-1.6			60	1600	2.0	125	2320	750	900			5.2		
JT-XFG-1.8			75	1800	2.5	125	2380	780	900			6.3		
JT-XFG-2.0			100	2000	3.2	150	2620	870	1000			7.7		
JT-XFG-2.2			120	2200	3.8	150	2690	890	1000			9.5		
JT-XFG-2.4			140	2400	4.6	200	2820	960	1000			11.0		

说明：1. 活性炭颗粒为1.5mm，比表面积为1300m^2/g。
2. 本图和表根据浙江省上虞市金泰泳池环保设备有限公司提供资料编制。

活性炭吸附罐外形尺寸及技术参数（一）								图集号	04S107
审核	夏葆真	夏葆真	校对	曾雪华	曾雪华	设计	吴俊奇	吴俊奇	页	65

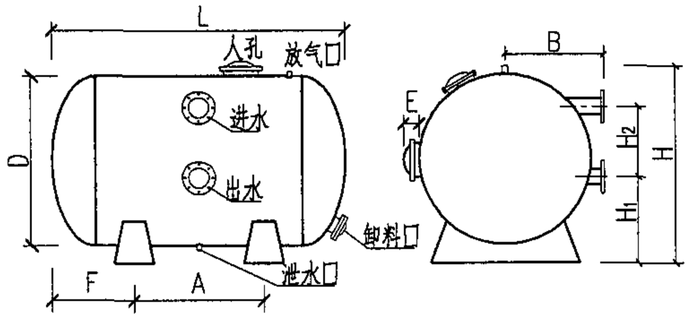

ZY-XFG-2.0~2.4
a 型卧式活性炭吸附罐

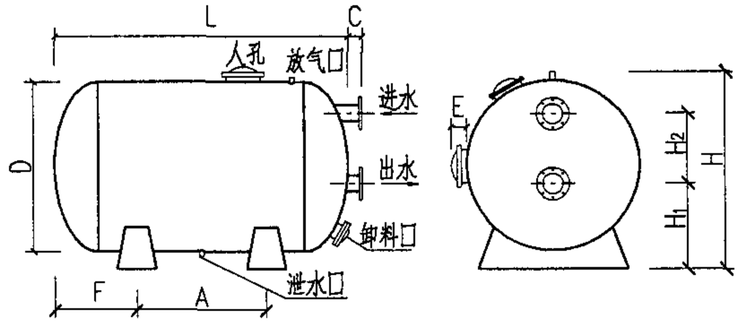

ZY-XFG-2.0~2.4
b 型卧式活性炭吸附罐

卧式活性炭吸附罐外形尺寸及技术参数

型号	工作压力 (MPa)	滤速 (m/h)	流量 (m^3/h)	内径D (mm)	L (mm)	过滤面积 (m^2)	进/出水管径 DN(mm)	A (mm)	B (mm)	C (mm)	E (mm)	F (mm)	H (mm)	H_1 (mm)	H_2 (mm)	炭床高度 (mm)	运行重量 (t)	材质
ZY-XFG-2.0(a) ZY-XFG-2.0(b)	0.4	30	138	2000	3000	4.6	200	1750	1150	150	150	875	2300	1000	800	1000	12.1	316L不锈钢或碳钢防腐 碳钢内防腐采用功能梯度层加高分子聚乙烯内衬
			198		4000	6.6	200	2800	1350	150	150	900	2300	1000	800	1000	16.5	
			258		5000	8.6	250	3800	1450	150	150	900	2300	1000	800	1000	20.8	
ZY-XFG-2.2(a) ZY-XFG-2.2(b)			147	2200	3000	4.9	200	1650	1150	150	150	925	2500	1100	900	1100	14.7	
			213		4000	7.1	250	2700	1350	150	150	950	2500	1100	900	1100	20.0	
			279		5000	9.3	250	3700	1450	150	150	950	2500	1100	900	1100	25.3	
ZY-XFG-2.4(a) ZY-XFG-2.4(b)			228	2400	4000	7.6	250	2600	1150	150	150	1000	2700	1200	950	1200	23.4	
			300		5000	10.0	250	3650	1350	150	150	1025	2700	1200	950	1200	29.7	

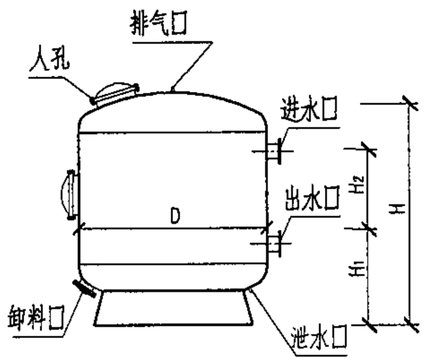

ZY-XFG-0.8~2.0
立式活性炭吸附罐

立式活性炭吸附罐外形尺寸及技术参数

型号	工作压力 (MPa)	滤速 (m/h)	水量 (m^3/h)	内径D (mm)	过滤面积 (m^2)	进/出水管径 DN(mm)	H (mm)	H1 (mm)	H2 (mm)	炭床高度 (mm)	泄水口 DN(mm)	卸料口 DN(mm)	运行重量 (t)	材质
ZY-XFG-0.8	0.4	30	15	800	0.50	80	1650	600	650	800	25	100	1.4	316L不锈钢或碳钢防腐 碳钢内防腐采用功能梯度层加高分子聚乙烯内衬
ZY-XFG-1.0			24	1000	0.79	80	1800	700	700	900			2.1	
ZY-XFG-1.2			34	1200	1.13	100	2000	750	800	1000			3.1	
ZY-XFG-1.4			46	1400	1.54	100	2100	800	800	1000			4.2	
ZY-XFG-1.6			60	1600	2.01	125	2300	850	900	1100		150	5.8	
ZY-XFG-1.8			76	1800	2.54	125	2400	900	900	1200			7.6	
ZY-XFG-2.0			94	2000	3.14	150	2600	950	1000	1300			9.9	

说明：1. 卧式活性炭吸附罐分a型和b型两种，a型出口在侧面，b型出口在端面。
2. 罐体各进出口、人孔等方位，根据用户要求可调整。
3. 活性炭粒径为1.5mm，比表面积≥1000m^2/g。
4. 本图和表根据北京卓越环益泳池设备有限公司(中澳合资)提供资料编制。

活性炭吸附罐外形尺寸及技术参数（二）								图集号	04S107
审核	夏葆真	夏葆真	校对	曾雪华	曾雪华	设计	吴俊奇	页	66

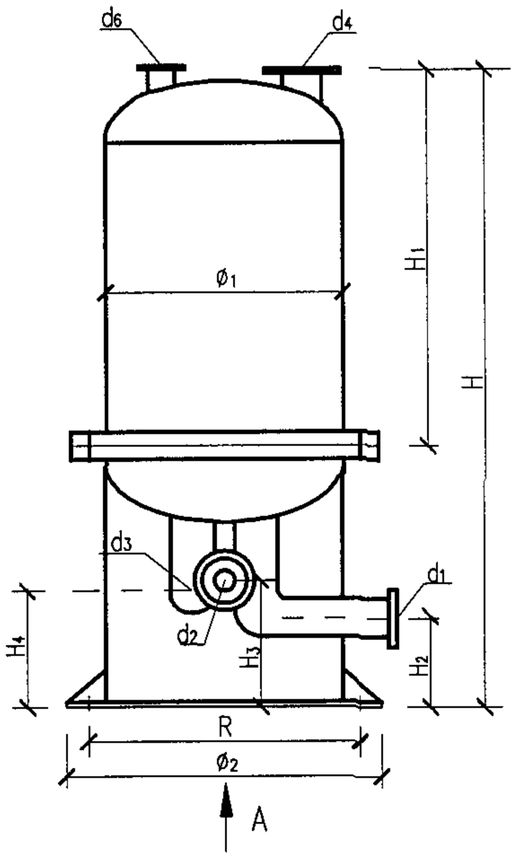

DFQ-YS(Z)-400~600

加热器

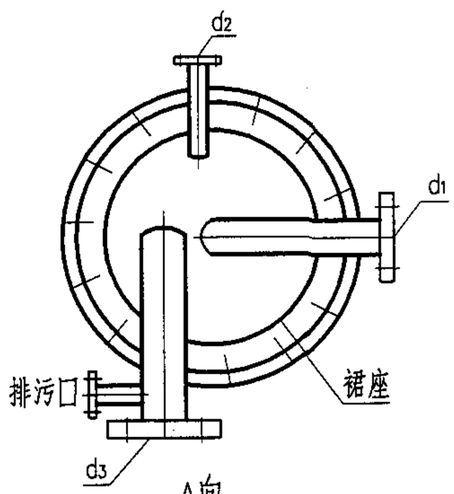

A向

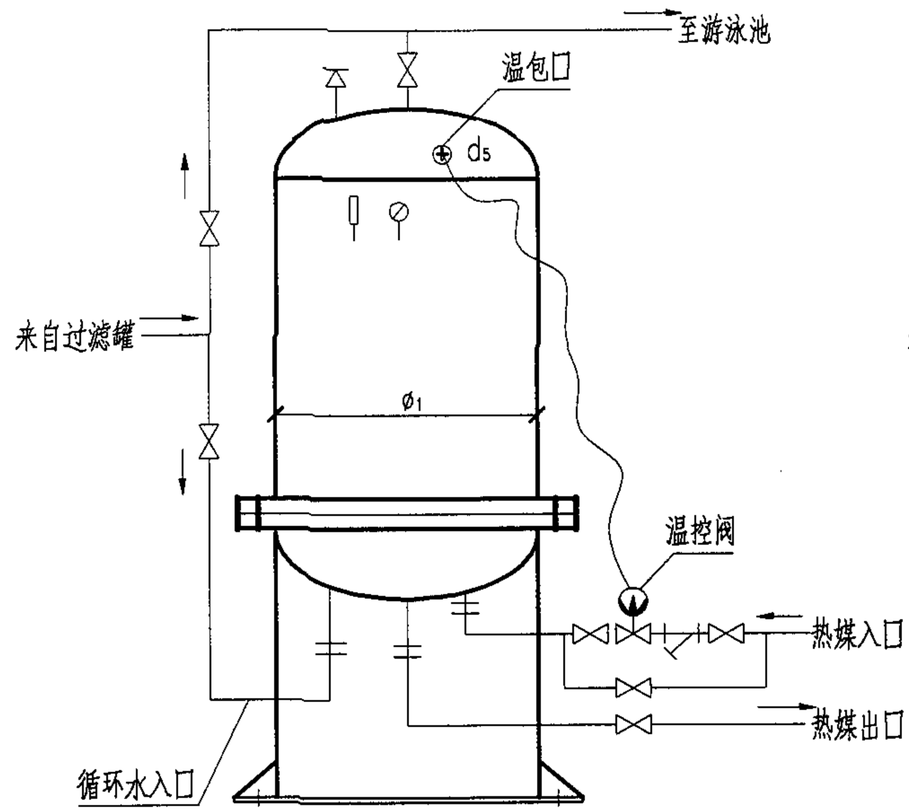

DFQ-YS(Z)-400~600

全流量加热循环方式

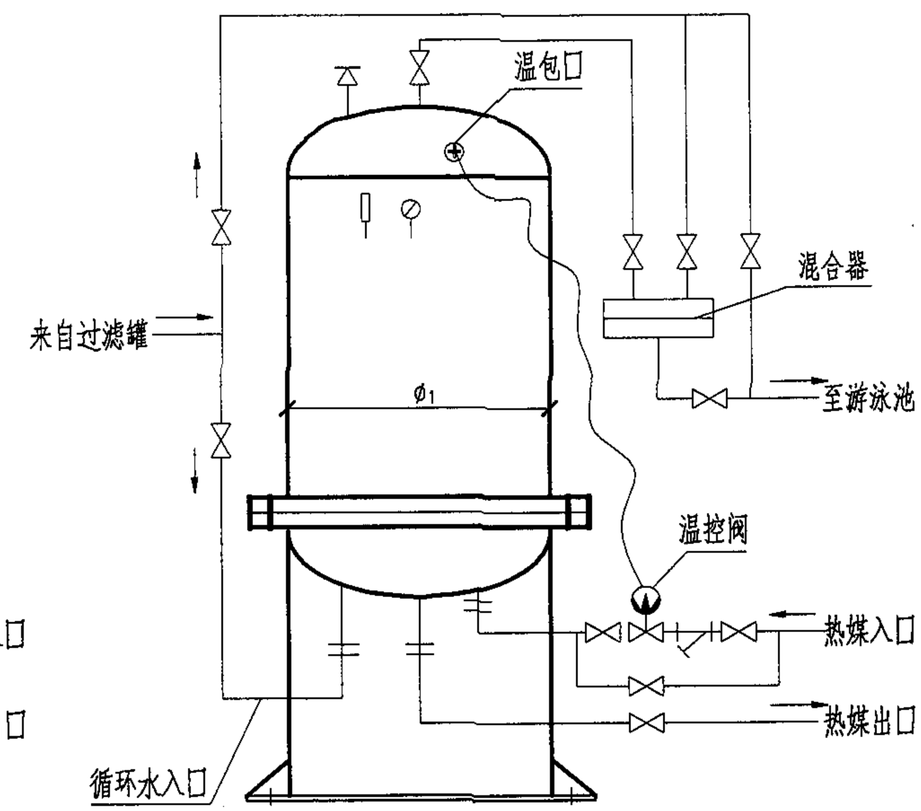

DFQ-YS(Z)-400~600

部分流量加热循环方式

说明：本图根据北京丰台万泉压力容器厂提供资料编制。

DFQ-YS(Z)加热器外形尺寸								图集号	04S107
审核	夏葆真	夏葆真	校对	曾雪华	曾雪华	设计	吴俊奇	页	67

加热器外形尺寸及技术参数（热水为热媒）

参数与尺寸 / 型号	游泳池面积 F (m^2)	水深 h(m)	循环周期 (h)	循环流量 Q_1(m^3/h)	通过加热器流量 Q_2(m^3/h)	温升（℃）正常运行时	换热量W (kJ/h) 正常运行时	热媒流量 G(m^3/h) 正常运行时	2台加热器同时工作时池水初次加热时间(h)	换热面积 F(m^2)	罐体设计压力(MPa) 管程 P_t	罐体设计压力(MPa) 壳程 P_s	阻力 Δh(m) 管程 Δhs	阻力 Δh(m) 壳程 Δht	ϕ_1 (mm)	ϕ_2 (mm)	总高H (mm)	H_1 (mm)	H_2 (mm)	H_3 (mm)	H_4 (mm)	热媒进口d_1 (mm)	热媒出口d_2 (mm)	循环水进口d_3 (mm)	循环水出口d_4 (mm)	温包入口d_5 (mm)	安全阀接口d_6 (mm)	支座底板B (mm)	螺孔距中心R (mm)
DFQ-YS-400-1A	40~60	1.5	8	7.5~11.3	7.5~11.3	2.5~3	83800~125700	0.4~0.6	20~24	1.0	≤1.6	1.0	0.2	0.2	400	525	887	537	120	160	120	50	25	50	50	40	32	150	485
DFQ-YS-400-1B	61~80			11.3~15	11.3~15		125700~159220	0.6~0.76		1.0			0.2	0.3	400	525	887	537	120	160	120	50	25	70	70		40	150	485
DFQ-YS-400-1.6	81~100			15~18.8	15~18.8		159220~201120	0.76~0.96		1.6			0.3	0.3	400	525	987	637	130	200	190	70	32	70	70		40	150	485
DFQ-YS-400-2.1	101~150			18.8~28.2	18.8~28.2		201120~293300	0.96~1.4		2.1			0.5	0.5	400	525	1137	737	130	200	190	70	40	80	80		40	150	485
DFQ-YS-400-3.2	151~200	2	6~8	38~67	13~18	4.5~6	293300~385480	1.4~1.9		3.2			0.5	0.6	400	560	1337	937	125	164	167	70	40	100	100		40	150	500
DFQ-YS-400-4.3	201~300			50~100	9~33		385480~615092	1.9~2.9		4.3			0.6	0.8	400	560	1537	1137	125	164	167	70	40	100	100		40	150	500
DFQ-YS-500-6.2	301~500			75~167	25~56		615092~1018170	2.9~4.9		6.21			1.3	2.7	500	680	1795	1295	190	170	186	100	50	150	150		50	150	620
DFQ-YS-500-8.3	501~750			125~250	41~72		1018170~1508400	4.9~7.2		8.30			2.2	5.2	500	680	2095	1595	180	190	175	100	50	150	150		50	150	620
DFQ-YS-600-11.0	751~1000			188~330	60~96		1508400~2011200	7.2~9.6		11.0			3.5	10.2	600	720	2157	1657	240	300	190	100	70	150	150		50	165	680
DFQ-YS-600-13.8	1001~1250			250~420	80~120		2011200~2514000	9.6~12.0		13.8			5.0	12.2	600	720	2457	1957	240	300	190	100	70	150	150		50	165	680

说明：1. 正常运行温升2.5~3℃为全部循环水量通过加热器的加热方式；正常运行温升4.5~6℃为部分循环水量通过加热器的加热方式。

2. DFQ-YS-600-11.0、DFQ-YS-600-13.8两种型号的水加热器壳程阻力较大，为保证混合效果，水温稳定，可改设三台水加热器，两用一备，每台水加热器的换热面积可按表中参数减半，相应的壳程阻力值为2.6m和3.1m。

3. 本表根据北京丰台万泉压力容器厂提供的技术参数编制。

DFQ-YS加热器外形尺寸及技术参数							图集号	04S107
审核	夏葆真	校对	曾雪华	设计	吴俊奇		页	68

加热器外形尺寸及技术参数（蒸汽为热媒）

参数与尺寸 / 型号	游泳池面积 F (m^2)	水深 h(m)	循环周期 (h)	循环流量 Q_1(m^3/h)	通过加热器流量 Q_2(m^3/h)	温升 (℃) 正常运行时	换热量W (kJ/h) 正常运行时	热媒流量 G(kg/h) 正常运行时	2台加热器同时工作时池水初次加热时间(h)	换热面积 F(m^2)	罐体设计压力 (MPa) 管程 P_t	罐体设计压力 (MPa) 壳程 P_s	壳阻力 Δh(m)	ϕ_1 (mm)	ϕ_2 (mm)	总高H (mm)	H_1 (mm)	H_2 (mm)	H_3 (mm)	H_4 (mm)	热媒进口d_1 (mm)	热媒出口d_2 (mm)	循环水进口d_3 (mm)	循环水出口d_4 (mm)	温包入口d_5 (mm)	安全阀接口d_6 (mm)	支座底板B (mm)	螺孔距中心R (mm)
DFQ-YZ -400-1A	40~60	1.5	8	7.5~11.3	7.5~11.3	2.5~3	83800 ~125700	35~52	20~24	1.0	0.4	1.0	0.2	400	515	887	537	125	162	125	50	25	50	50	40	32	150	445
DFQ-YZ -400-1B	61~100			11.3~18.8	11.3~18.8		125700 ~201120	52~83		1.0			0.3	400	515	887	537	102	152	102	70	32	70	70		40	150	445
DFQ-YZ -400-1.6A	101~150			18.8~28.2	18.8~28.2		201120 ~293300	83~121		1.6			0.5	400	515	1037	637	152	190	130	70	40	80	80		40	150	445
DFQ-YZ -400-1.6B	151~300	2.0	6~8	38~100	13~33	4.5~6	293300 ~615092	121~253		1.6			0.6	400	515	1037	637	152	180	130	70	50	100	100		50	150	445
DFQ-YZ -500-2.1	301~500			75~167	25~56		615092 ~1018170	253~420		2.1			0.6	500	600	1195	695	180	220	150	100	50	100	100		50	150	530
DFQ-YZ -500-3.5	501~750			125~250	41~72		1018170 ~1508400	420~650		3.5			1.3	500	600	1395	895	230	270	175	100	50	150	150		50	150	530
DFQ-YZ -500-4.8	751~1000			188~330	60~96		1508400 ~2011200	650~830		4.8			2.02	500	600	1595	1095	280	270	175	100	50	150	150		50	150	530
DFQ-YZ -500-5.5	1001~1250			250~420	80~120		2011200 ~2514000	830~1035		5.5			3.5	500	600	1695	1195	280	270	175	100	50	150	150		50	150	530

说明：1. 正常运行温升2.5~3℃为全部循环水量通过加热器的加热方式；
正常运行温升4.5~6℃为部分循环水量通过加热器的加热方式。
2. 本表根据北京丰台万泉压力容器厂提供的技术参数编制。

DFQ-YZ加热器外形尺寸及技术参数								图集号	04S107
审核	夏葆真	夏葆真	校对	曾雪华	曾雪华	设计	吴俊奇	吴俊奇	页	69

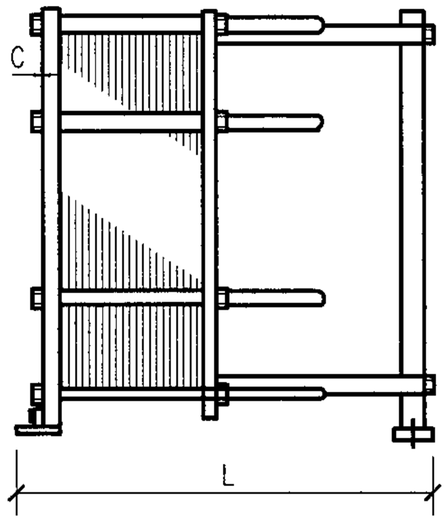

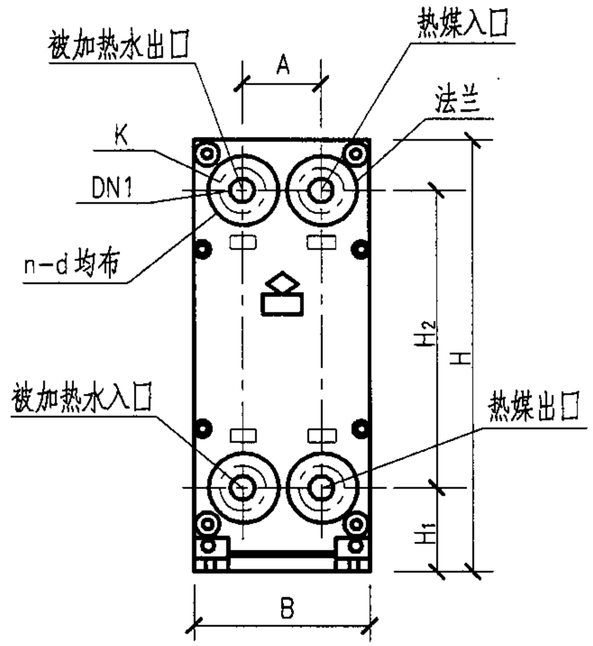

板式换热器外形尺寸图

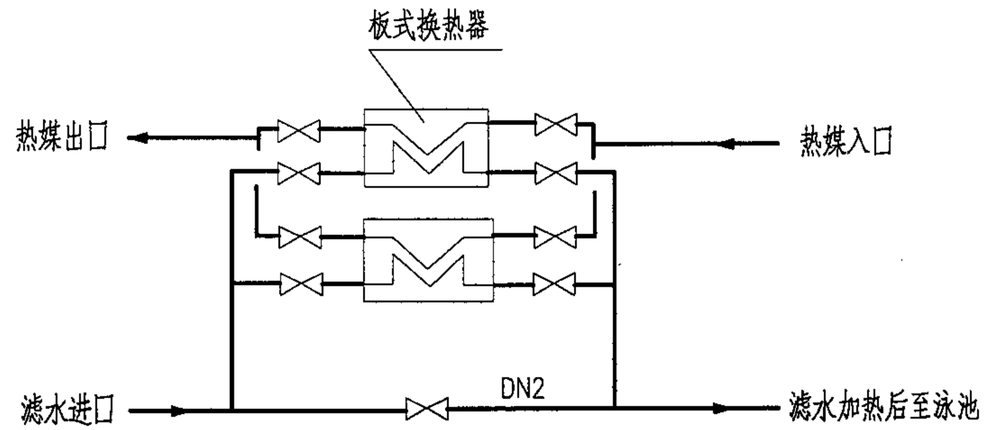

部分流量加热循环流程图

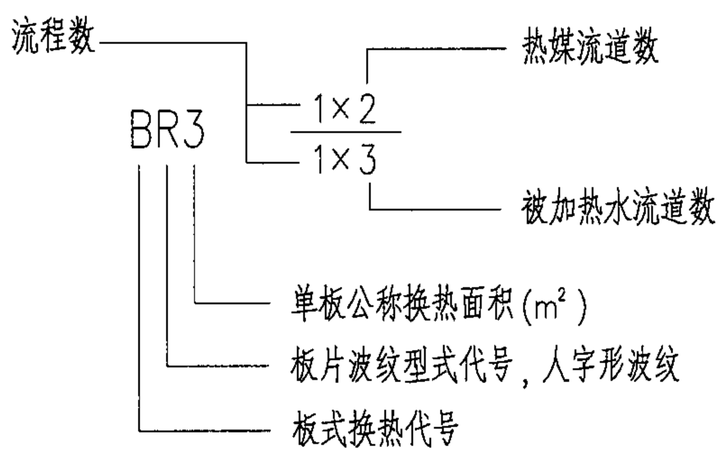

说明：1. 热媒进出口与被加热水进出口位置可对应互换。

2. 本图根据天津太平洋机电技术及设备有限公司提供资料编制。

BR3加热器外形尺寸								图集号	04S107
审核	夏葆真	夏葆真	校对	曾雪华	曾雪华	设计	吴俊奇	页	70

加热器外形尺寸及技术参数（热媒：80℃热水）

参数与尺寸 / 型号	游泳池面积 F (m^2)	水深 h(m)	循环周期 (h)	循环流量 (m^3/h)	通过板式换热器流量 (m^3/h)	温升(℃) 正常运行时	换热量W (kJ/h) 正常运行时	热媒流量 (m^3/h) 正常运行时	池水初次加热时间 (h)	设备数量 (台)	整机换热面积 (m^2)	设计压力 (MPa)	阻力 (MPa)	板式换热器外形尺寸 H (mm)	H_1 (mm)	H_2 (mm)	B (mm)	A (mm)	L (mm)	热媒及被加热水进出口公称直径DN1(mm)	GB9119法兰 螺栓孔中心圆直径K	螺栓个数 螺栓孔径n-d	法兰厚度 C	DN2
BR3—1×5/1×6	40	1.5	6	10	2.08	2.5	104670	1.00	29	2	0.30	1.0	0.05	439	50	346	172	60	95	25	型号BR3进出接口为快换接头式外接管与快换管焊接			50
BR3—1×7/1×8	60			15	3.13		157005	1.50			0.42			439	50	346	172	60	105	25				50
BR3—1×10/1×11	80			20	4.17		209340	2.00			0.60			439	50	346	172	60	120	25				50
BR3—1×12/1×13	100			25	5.21		261675	2.50			0.72			439	50	346	172	60	135	25				65
BR10—1×5/1×6	150			38	7.81		392512	3.75			1.10			790	145	554	320	144	425	32	100	4~18	16	75
BR10—1×7/1×8	150	2		50	10.42		523350	5.00			1.54			790	145	554	320	144	450	32	100	4~18	16	80
BR10—1×9/1×10	200			67	14.00		701289	6.70			1.98			790	145	554	320	144	450	32	100	4~18	16	100
BR24—1×12/1×13	300			100	20.83		1046700	10.00			2.64			790	145	554	320	144	450	32	100	4~18	16	125
BR24—1×10/1×11	500			167	34.80		1747989	16.70			4.80			1067	198	719	480	223	730	100	180	8~18	21	150
BR24—1×15/1×16	750			250	50.08		2616750	25.00			7.20			1067	198	719	480	223	730	100	180	8~18	21	175
BR30—1×16/1×17	1000			333	69.40		3485511	33.30			9.60			1220	265	790	640	284	750	125	210	8~18	21	200
BR30—1×20/1×21	1250			417	86.87		4364739	41.70			12.00			1220	265	790	640	284	750	125	210	8~18	21	250

说明：1. 板式换热器在正常运行时是一台运行、一台备用。初次加热时两台同时运行升温。
2. 泳池面积不在定型面积时，可用插入法计算换热面积，增减相邻定型面积型号的板片面积。
3. 本表按热媒为80℃热水计算，若热媒温度偏离较大，则应增减一定数量板片。
4. 如需降低阻力，则需相应增加换热面积。
5. 本表根据天津太平洋机电技术及设备有限公司提供的技术参数编制。

BR3加热器外形尺寸及技术参数(一)								图集号	04S107
审核	夏葆真	夏葆真	校对	曾雪华	曾雪华	设计	吴俊奇	吴俊奇	页	71

加热器外形尺寸及技术参数（热媒：130℃饱和水蒸气）

参数与尺寸 / 型号	游泳池面积 F (m^2)	水深 h(m)	循环周期 (h)	循环流量 (m^3/h)	通过板式换热器流量 (m^3/h)	温升(℃) 正常运行时	换热量W (kJ/h) 正常运行时	热媒流量 (kg/h) 正常运行时	池水初次加热时间 (h)	设备数量 (台)	整机换热面积 (m^2)	设计压力 (MPa)	阻力 (MPa)	板式换热器外形尺寸 H (mm)	H_1 (mm)	H_2 (mm)	B (mm)	A (mm)	L (mm)	热媒及被加热水进出口公称直径DN1(mm)	GB9119法兰 螺栓孔中心圆直径K	螺栓个数 螺栓孔径n-d	法兰厚度 C	DN2
BR3 - 1×4/1×5	40	1.5	6	10	2.08	2.5	104670	44.30	29	2	0.24	1.0	0.05	439	50	346	172	60	85	25	型号BR3进出接口为快换接头式外接管与快换管焊接			50
BR3 - 1×5/1×6	60			15	3.13		157005	66.40			0.30			439	50	346	172	60	90	25				50
BR3 - 1×9/1×10	100			25	5.21		261675	110.60			0.54			439	50	346	172	60	115	25				65
BR10 - 1×4/1×5	150			38	7.81		392512	165.90			0.88			790	145	554	320	144	420	32	100	4~18	16	75
BR10 - 1×6/1×7	150	2		50	10.42		523350	221.30			1.32			790	145	554	320	144	440	32	100	4~18	16	80
BR10 - 1×13/1×14	300			100	20.83		1046700	442.60			2.86			790	145	554	320	144	531	32	100	4~18	16	80
BR24 - 1×9/1×10	500			167	34.80		1747989	739.00			4.32			1067	198	719	480	223	700	100	180	8~18	21	150
BR24 - 1×12/1×13	750			250	50.08		2616750	1106.00			5.76			1067	198	719	480	223	770	100	180	8~18	21	175
BR24 - 1×17/1×18	1000			333	69.40		3485511	1473.80			8.16			1067	198	719	480	223	810	125	210	8~18	21	200
BR30 - 1×20/1×21	1250			417	86.87		4364739	1845.00			12.00			1220	265	790	640	284	750	125	210	8~18	21	250

说明：1. 板式换热器在正常运行时是一台运行、一台备用。初次加热时两台同时运行升温。
2. 泳池面积不在定型面积时，可用插入法计算换热面积，增减相邻定型面积型号的板片面积。
3. 本表按热媒为130℃蒸汽计算，若热媒温度偏离较大，则应增减一定数量板片。
4. 如需降低阻力，则需相应增加换热面积。
5. 本表根据天津太平洋机电技术及设备有限公司提供的技术参数编制。

游泳池设备选用计算表

游泳池面积 (m^2)	池高 (m)	游泳池水容积 V_P(m^3)	池水净化循环周期T_P(h)						游泳池设计耗热量 (kJ/h)	池水净化循环周期T_P(h)					
			4	6	8	4	6	8		4	6	8	4	6	8
			循环流量q_c(m^3/h)			过滤器过滤面积F(m^2)				臭氧投加量 g/h			氯消毒剂投加量 g/h		
1250	2	2500	438	292	218	21.9	14.6	10.9	1675000	262~438	175~292	130~218	438~1314	292~876	218~654
1050		2100	368	246	184	18.4	12.3	9.2	1407000	220~368	147~246	110~184	368~1104	246~738	184~552
900		1800	316	210	158	15.8	10.5	7.9	1206000	189~316	126~210	94~158	316~948	210~630	158~474
800		1600	280	186	140	14.0	9.3	7.0	1072000	168~280	111~186	84~140	280~840	186~558	140~420
700		1400	246	164	122	12.3	8.2	6.1	938000	147~246	98~164	73~122	246~738	164~492	122~366
600		1200	210	140	106	10.5	7.0	5.3	804000	126~210	84~140	63~106	210~630	140~420	106~318
525		1050	184	122	92	9.2	6.1	4.6	703500	110~184	73~122	55~92	184~552	122~366	92~276
450		900	158	106	78	7.9	5.3	3.9	603000	95~158	63~106	46~78	158~474	106~318	78~234
525	1.4	735	128	86	64	6.4	4.3	3.2	703500	76~128	51~86	38~64	128~384	86~258	64~192
450		630	110	74	56	5.5	3.7	2.8	603000	66~110	44~74	33~56	110~330	74~222	56~168
400		560	98	66	50	4.9	3.3	2.5	536000	58~98	39~66	30~50	98~294	66~198	50~150
350		490	86	58	42	4.3	2.9	2.1	469000	51~86	34~58	25~42	86~258	58~174	42~126
300		420	74	50	39	3.7	2.5	1.8	402000	44~74	30~50	23~39	74~222	50~150	39~117
250		350	62	40	30	3.1	2.0	1.5	335000	37~62	24~40	18~30	62~186	40~120	30~90
200		280	50	32	24	2.5	1.6	1.2	268000	30~50	19~32	14~24	50~150	32~96	24~72

注：1. 表中循环流量$q_c=\frac{\alpha_{bd}V_P}{T_P}$，其中管道和过滤净化设备水容积附加系数$\alpha_{bd}$以1.05计。

2. 表中过滤面积$F=\frac{q_c}{V}$，其中滤速V以20m/h计。

3. 表中设计耗热量按室内游泳池气温28℃、水温27℃、空气相对湿度50%、风速0.5m/s为条件估算。

4. 表中耗热量不包括新鲜水的补充水量（L/d）所需热量（kJ/h）。

5. 池水采用臭氧消毒时应负压投加。表中臭氧投加量以0.6~1.0g/m^3计。

6. 池水采用氯消毒剂消毒时，宜优先选用次氯酸钠消毒剂，湿式投加，配制浓度宜为1~3g/m^3。若用瓶装氯消毒，必须采用负压自动投加方式。表中氯消毒剂投加量以有效氯1~3g/m^3计。

7. 若设计选用参数与上表不符，需另行计算。

不同池容泳池设备选用计算表（一）								图集号	04S107
审核	夏葆真	夏葆真	校对	曾雪华	曾雪华	设计	吴俊奇	吴俊奇	页	73

游泳池设备选用计算表

游泳池面积 (m^2)	池高 (m)	游泳池水容积 V_P(m^3)	池水净化循环周期T_P(h)						游泳池设计耗热量 (kJ/h)	池水净化循环周期T_P(h)					
			4	6	8	4	6	8		4	6	8	4	6	8
			循环流量q_c(m^3/h)			过滤器过滤面积 F(m^2)				臭氧投加量 g/h			氯消毒剂投加量 g/h		
1250	2	2500	656	438	328	21.9	14.6	10.9	1675000	394~656	263~438	197~328	656~1968	438~1314	328~984
1050		2100	551	368	276	18.4	12.3	9.2	1407000	331~551	221~368	166~276	551~1653	368~1104	276~828
900		1800	473	315	236	15.8	10.5	7.9	1206000	284~473	189~315	142~236	473~1419	315~945	236~708
800		1600	420	280	210	14.0	9.3	7.0	1072000	252~420	168~280	126~210	420~1260	280~840	210~630
700		1400	368	245	184	12.3	8.2	6.1	938000	221~368	147~245	110~184	368~1104	245~735	184~552
600		1200	315	210	158	10.5	7.0	5.3	804000	189~315	126~210	95~158	315~945	210~630	158~474
525		1050	276	184	138	9.2	6.1	4.6	703500	166~276	110~184	83~138	276~828	184~552	138~414
450		900	236	158	118	7.9	5.3	3.9	603000	142~236	95~158	71~118	236~708	158~474	118~354
525	1.4	735	193	129	97	6.4	4.3	3.2	703500	116~193	77~129	58~97	193~579	129~387	97~291
450		630	166	110	83	5.5	3.7	2.8	603000	100~166	66~110	50~83	166~498	110~330	83~249
400		560	147	98	74	4.9	3.3	2.5	536000	88~147	59~98	44~74	147~441	98~294	74~222
350		490	129	86	64	4.3	2.9	2.1	469000	77~129	52~86	38~64	129~387	86~258	64~192
300		420	110	74	55	3.7	2.5	1.8	402000	66~110	44~74	33~55	110~330	74~222	55~165
250		350	92	61	46	3.1	2.0	1.5	335000	55~92	37~61	28~46	92~276	61~183	46~138
200		280	74	49	37	2.5	1.6	1.2	268000	44~74	29~49	22~37	74~222	49~147	37~111

注：1. 表中循环流量$q_c=\frac{\alpha_{bd}V_P}{T_P}$，其中管道和过滤净化设备水容积附加系数$\alpha_{bd}$以1.05计。

2. 表中过滤面积$F=\frac{q_c}{V}$，其中滤速V以30m/h计。

3. 表中设计耗热量按室内游泳池气温28℃、水温27℃、空气相对湿度50%、风速0.5m/s为条件估算。

4. 表中耗热量不包括新鲜水的补充水量（L/d）所需热量（kJ/h）。

5. 池水采用臭氧消毒时应负压投加。表中臭氧投加量以0.6~1.0g/m^3 计。

6. 池水采用氯消毒剂消毒时，宜优先选用次氯酸钠消毒剂，湿式投加，配制浓度宜为1~3g/m^3。若用瓶装氯消毒，必须采用负压自动投加方式。表中氯消毒剂投加量以有效氯1~3g/m^3 计。

7. 若设计选用参数与上表不符，需另行计算。

不同池容泳池设备选用计算表（二）								图集号	04S107
审核	夏葆真	夏葆真	校对	曾雪华	曾雪华	设计	吴俊奇	页	74

主编单位、参编单位、联系人及电话

主编单位	中国建筑标准设计研究院	丁再励	010-68393573
	中国游泳协会	王铁生	010-67170580
参编单位	北京卓越环益泳池设备有限公司（中澳合资）	史　斌	010-88553887
	西班牙ASTRALPOOL集团公司	何晓青	021-63910575
	浙江省上虞市金泰泳池环保设备有限公司	周建炳	0575-2158888
	佛山市顺德区联盛泳池浴室工程有限公司	施建鹏	0757-22631095

以下企业为本图集协编单位，在图集编制过程中，提供了相关的技术资料，对图集的编制工作给予了很大的支持，特表示感谢。

德国普罗名特流体控制（中国）有限公司	0411-87315734
北京丰台万泉压力容器厂	010-63264312
北京恒动科技开发有限责任公司	010-64895125
天津太平洋机电技术及设备有限公司	022-26996096

图集主审人

杨世兴：中国建筑设计研究院

主管单位、联系人及电话

中国建筑标准设计研究院	丁再励	010-68393573

贝律铭写给年轻设计师的十点忠告

[1]好好规划自己的路，不要跟着感觉走！

[2]可以做设计，切不可沉湎于设计

[3]不要去做设计高手，只去做综合素质高手！

[4]多交社会三教九流的朋友！

[5]知识涉猎不一定专，但一定要广！

[6]抓住时机向工程管理或行政方面的转变！

[7]逐渐克服自己的心里弱点和性格缺陷！

[8]工作的同时要为以后做准备！

[9]要学会善于推销自己！

[10]该出手时便出手！

我的个人网站: http://www.leechunguang.com 。

设计之路-给排水消防 QQ 群：186983222。

希望能与相同志向的同行沟通。